HONDA

CBR750 SUPER AERO

CBR750

CBR750FH・FJ
(RC27-100)

パーツリスト

登録No. 1MM4HJ4

発行 昭和63年 6月

4版

INTEGRAL SOLUTIONS
INTERNATIONAL CO,LTD.
No.2 SUN MANSION #306
4-10-35 KAMI-SHAKUJI NERIMA-KU.
TOKYO 177, JAPAN
TEL 81-3-3594-7819

まえがき 1
目次
エンジン 2
フレーム 3
部品番号索引 4
部品名索引 5

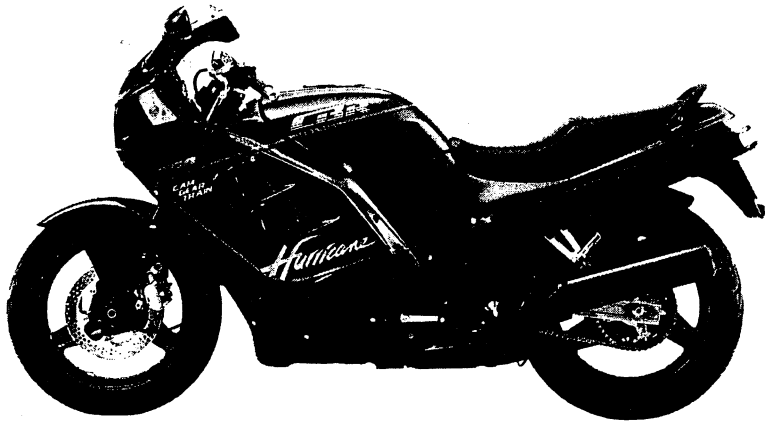

CBR750 SUPER AERO
(CBR750F$_H$)

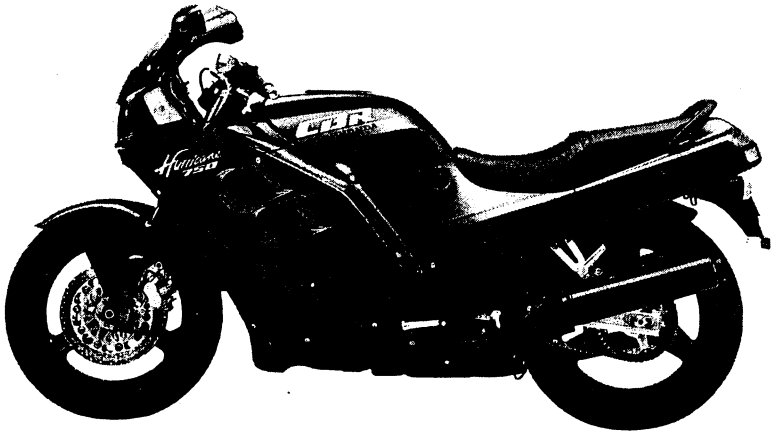

CBR750
(CBR750F$_J$)

目　次

ページ

●パーツリストの
ご使用について…… 1
(アドレスNO. B2)

●標準整備時間…… 8
(アドレスNO. B9)

●エンジングループ目次…… 11
(アドレスNO. B12)

●フレームグループ目次…… 14
(アドレスNO. B15)

●エンジングループ…… 19
(アドレスNO. D1)

●フレームグループ…… 51
(アドレスNO. F1)

●部品番号索引…… 127
(アドレスNO. K1)

●部品名索引…… 133
(アドレスNO. L1)

パーツリストのご使用について

●部品の注文、修理などの資料としてお使い下さい。

・販売対象部品を収録してあります。

・部品注文は部品番号でご連絡下さい。
(部品は変更される場合がありますのでタイプ・色・メーカー名・号機・エンジン型式記号を必要に応じて一緒にご連絡下さい。)

・使用個数に（ ）がつけられている部品はオプショナル部品です。

・使用個数が"N"と表示されている部品は必要に応じて選択して使用する部品です。

・標準整備時間を記載してあります。

・パーツリストのイラストレーション(部品図)は部品を探し出す目安として載せてありますので、現品と形状が異なる場合があります。

・部品の標準価格を記載してあります。
(本パーツリストに記載の部品標準価格は予告なしに変更することがあります。)

●部品に変更があったとき

・適用号機欄に号機が記載されます。号機が記載されていない部品は初号機から使用しています。

・部品名欄に部品番号が記載されているものはその部品番号に統一されたことを示します。

●パーツリストに変更があったとき

・マイクロフィッシュタイプは差替フィッシュを、また平とじ版タイプは改訂版を適時発行しますので最新のパーツリストをご使用下さい。

・前版のパーツリストに対して部品番号の追加または変更があった場合は見出番号の前に＊マークが表示されています。

●部品番号の構成

〈例〉一般部品

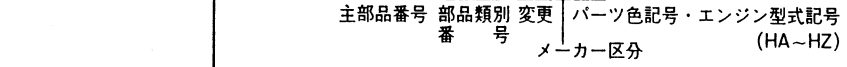

〈例〉ボルト・ナット・その他の標準部品

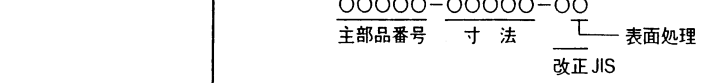

●色記号と色名は下記の通りです。

・ZA 以降のパーツ色記号は部品名欄に記載されている本田色記号で色名をお知り下さい。

本田色記号	色　　名
NH1	ブラック
NH1L	ブラック
NH131M	スターライトシルバーメタリック
NH138	シャスタホワイト
NH146M	アキュレイシルバーメタリック
NH206M	ミディアムグレーメタリック
PB161CU	キャンディーウェーブブルー-U
PB184MU	グラニットブルーメタリック-U

●略語

・パーツリストには下記の略語が使用されています。

ASSY.……アッセンブリー
COMP.……コンプリート
R.……ライト(右)
L.……レフト(左)
STD.……スタンダード
MM ……ミリメーター
G ……グラム
T(22T)……チョウ(歯数22)
A ……アンペア
V ……ボルト
W……ワット
WL……ウイズラベリング
(ストライプ、ラベル類を含む)
WOL……ウイズアウトラベリング
(ストライプ、ラベル類を除く)
KPH……キロメーター毎時
L.E.D.……ライトエミッテッド
ダイオード
(発光ダイオード)
L(100L)……リンク(駒数100)
A.C.……オルタネーティング
カーレント(交流)
D.C.……ダイレクトカーレント
(直流)
A.M.……アタッチングマーク
(貼り付けマーク)
T.M.……トランスクリプトマーク
(転写マーク)
C.D.I.……キャパシティブディス
チャージイグニッション
(容量放電点火)

●号機管理と打刻位置

	エンジン部品	フレーム部品	キャブレター部品
機 種 名	エンジン号機	フレーム号機	キャブレター号機
CBR750 SUPER AERO (CBR750FH)	RC27E-1000008～1002230	RC27-1000004～1002291	VG60A [A] VG60A [B]
CBR750 (CBR75FJ)	RC27E-1005002～	RC27-1005002～	VG60A [C]

・キャブレターアッセンブリーはエンジン号機で管理されていますがその構成部品は下記アンダーラインで示したキャブレター号機で管理されています。

VG60A [A] KC ア

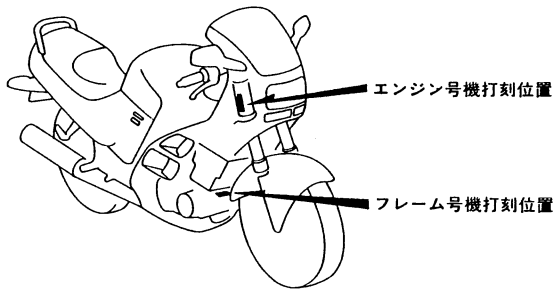

DMM4-A

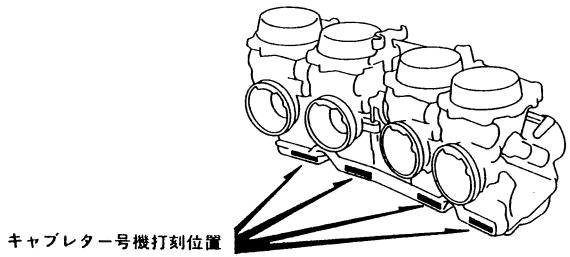

DMM4-B

●ロックとブランクキー選択表

・ロック及びブランクキーの選択は下記選択表をご参照下さい。

タ イ プ	キーNo.表示
タ イ プ 1	A＊＊～B＊＊
タ イ プ 2	C＊＊～D＊＊

＊には数字0～9が入ります。

●カラーラベル

・部品を注文する際には車に貼付されているカラーラベルで機種名、主体色、コードを確認して下さい。

・色物部品のご注文はパーツリストの前文に記載されている配色表をご利用下さい。

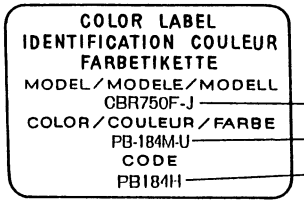

No.	色物部品名	基本部品番号	機種名(MODEL)	主体色(COLOR)	コード(CODE)	CBR750F-J			
				グラニットブルーメタリック PB-184M-U	スターライトシルバーメタリック NH-131M	適用号機			
				PB184H	NH131H	初号機	終号		
1	ｱﾂﾊﾟｰｶｳﾙｾｯﾄ (WL)	83620-MM4-700		ZA	ZB				
2	ｱﾂﾊﾟｰｶｳﾙﾏｰｸ	64215-MM4-700		ZA	ZB				
3	ｱﾝﾀﾞｰｶｳﾙ	64310-MM5-000		ZF	ZH				

カラーラベル貼付位置

DMM4-C

●配色表

・色物部品をご注文の際は下記一覧表を参照して基本部品番号にパーツ色記号を加えた部品番号でご注文下さい。

（例，主体色がグラニットブルーメタリックのアンダーカウルが必要な時は64310-MM5-000ZF.）

・部品名の後に（WL）と記載されている部品にはコーションラベル以外のストライプ、ラベル類が含まれています。

・部品名の後に（WOL）と記載されている部品にはストライプ、ラベル類は含まれておりません。

CBR750 SUPER AERO(CBR750FH) フレーム号機RC27-1000004～1002291

No.	機種名(MODEL) / 主体色(COLOR) / コード(CODE) / 色物部品名	基本部品番号	CBR750F グラニットブルーメタリック-U PB-184M-U! PB184H	CBR750F キャンディウェーブブルー PB-161C-U PB161A	適用号機 初号機	適用号機 終号機	掲載ページ
1	ｱﾂﾊﾟｰｶｳﾙｾｯﾄ （WL）	83620-MM4-000	ZA	ZB			116
2	ｱﾂﾊﾟｰｶｳﾙﾏｰｸA	64215-MM4-300	ZA	ZB			121
3	ｱﾂﾊﾟｰｶｳﾙﾏｰｸB	64216-MM4-300	——	ZB			122
4	ｱﾂﾊﾟｰｶｳﾙﾏｰｸC	64217-MM4-300	ZA	——			121
5	ｱﾝﾀﾞｰｶｳﾙ	64310-MM5-000	ZF	ZG			114
6	ﾀﾝﾌﾞﾙｼｰﾄASSY.	77200-MM4-000	ZA	ZA			83
7	ﾃｰﾙﾗｲﾄｻﾌﾞASSY.	33703-MM4-003	ZA	ZB			105
8	ﾃｰﾙﾗｲﾄﾕﾆｯﾄ	33701-MM4-003	ZA	ZB			105
9	ﾌｱｲﾅﾙﾄﾞﾘﾌﾞﾝﾌﾗﾝｼﾞCOMP.	42610-MM4-000	ZA	ZB			78
10	ﾌｭｰｴﾙｺｯｸﾚﾊﾞｰｺｰｼｮﾝ	64303-MM4-300	ZA	ZB			122
11	ﾌｭｰｴﾙﾀﾝｸｽﾄﾗｲﾌﾟ	17533-MM4-300	ZA	——			121
12	ﾌｭｰｴﾙﾀﾝｸｽﾄﾗｲﾌﾟ	17531-MM4-300	——	ZA			122
13	ﾌｭｰｴﾙﾀﾝｸｾｯﾄ （WL）	17520-MM4-000	ZA	ZB			80
14	ﾌｭｰｴﾙﾀﾝｸﾏｰｸ	17532-MM4-300	ZA	ZB			121
15	ﾌﾛﾝﾄﾌｪﾝﾀﾞｰCOMP.	61100-MM5-000	ZE	ZF			61
16	ﾌﾛﾝﾄﾎｲｰﾙｾｯﾄ	44650-MM5-305	ZD	ZE			69
17	ﾒｰﾀｰﾊﾞｲｻﾞｰ	64570-MM5-000	ZE	ZF			53
18	ﾘﾔｰｶｳﾙﾏｰｸA	77211-MM4-300	ZA	ZB			121
19	ﾘﾔｰｶｳﾙﾏｰｸB	77212-MM4-300	ZA	ZB			121
20	ﾘﾔｰｸﾞﾗﾌﾞﾚｰﾙ	77310-MM5-000	ZA	ZA			83
21	ﾘﾔｰｼｰﾄｶｳﾙｾｯﾄ （WL）	83690-MM4-000	ZA	ZB			83
22	ﾘﾔｰﾎｲｰﾙｾｯﾄ	42650-MM4-305	ZA	ZB			78
23	L.ｱﾂﾊﾟｰｶｳﾙｶﾊﾞｰ	64595-MM5-000	ZE	ZF			115
24	L.ｱﾂﾊﾟｰｶｳﾙｽﾄﾗｲﾌﾟ	64222-MM4-300	ZA	——			121
25	L.ｱﾂﾊﾟｰｶｳﾙｽﾄﾗｲﾌﾟ	64219-MM4-300	——	ZA			122
26	L.ｲﾝﾅｰﾊﾟﾈﾙｽﾄﾗｲﾌﾟ	64592-MM4-300	ZA	——			121
27	L.ｲﾝﾅｰﾊﾟﾈﾙｽﾄﾗｲﾌﾟ	64591-MM4-300	——	ZA			122
28	L.ｲﾝﾅｰﾊﾟﾈﾙｾｯﾄ （WL）	83640-MM4-000	ZA	ZB		1000741	117
29	L.ｲﾝﾅｰﾊﾟﾈﾙｾｯﾄ （WL）	83640-MM4-010	ZA	ZB	1000742		117
30	L.ｻｲﾄﾞｶｳﾙｽﾄﾗｲﾌﾟ	64354-MM4-300	——	ZA			122
31	L.ｻｲﾄﾞｶｳﾙｽﾄﾗｲﾌﾟA	64306-MM4-300	ZA	——			121

No.	機種名(MODEL) / 主体色(COLOR) / コード(CODE) 色物部品名	基本部品番号	CBR750F グラニットブルーメタリック-U PB-184M-U PB184H	キャンディウェーブブルー PB-161C-U PB161A	適用号機 初号機	適用号機 終号機	掲載ページ
32	L.サイトﾞカウルストライフ°B	64308-MM4-300	ZA	——			121
33	L.サイトﾞカウルセット (WL)	83680-MM4-000	ZA	ZB			86
34	L.サイトﾞカウルメツシユ	64355-MM5-000	ZC	ZC			85
35	L.ﾊﾞックミラー	88120-MM4-000	ZA	ZB			119
36	L.ヒ°ホﾞツトアンタﾞーカハﾞー	64390-MM5-000	ZF	ZG		1000046	92
37	L.ヒ°ホﾞツトアンタﾞーカハﾞー	64390-MM4-000	ZA	ZB	1000047		93
38	L.ミトﾞルカウルストライフ°	64325-MM4-300	ZA	——			121
39	L.ミトﾞルカウルストライフ°	64329-MM4-300	——	ZA			122
40	L.ミトﾞルカウルセット (WL)	83660-MM4-000	ZA	ZB		1000541	118
41	L.ミトﾞルカウルセット (WL)	83660-MM4-010	ZA	ZB	1000542		118
42	L.ミトﾞルカウルセット (WL)	83660-MM4-020	ZA	ZB	1000542		118
43	L.ミトﾞルカウルマーク	64327-MM4-300	ZA	——			121
44	L.リヤーカウルストライフ°	77214-MM4-300	ZA	——			121
45	L.リヤーカウルストライフ°	77216-MM4-300	——	ZA			122
46	R.アツハ°ーカウルカハﾞー	64585-MM5-000	ZE	ZF			115
47	R.アツハ°ーカウルストライフ°	64221-MM4-300	ZA	——			121
48	R.アツハ°ーカウルストライフ°	64218-MM4-300	——	ZA			122
49	R.インナーハ°ネルストライフ°	64582-MM4-300	ZA	——			121
50	R.インナーハ°ネルストライフ°	64581-MM4-300	——	ZA			121
51	R.インナーハ°ネルセット (WL)	83630-MM4-000	ZA	ZB		1000741	116
52	R.インナーハ°ネルセット (WL)	83630-MM4-010	ZA	ZB	1000742		116
53	R.サイトﾞカウルストライフ°	64304-MM4-300	——	ZA			122
54	R.サイトﾞカウルストライフ°A	64305-MM4-300	ZA	——			121
55	R.サイトﾞカウルストライフ°B	64307-MM4-300	ZA	——			121
56	R.サイトﾞカウルセット (WL)	83670-MM4-000	ZA	ZB			86
57	R.サイトﾞカウルメツシユ	64325-MM5-000	ZC	ZC			85
58	R.ﾊﾞックミラー	88110-MM4-000	ZA	ZB			119
59	R.ヒ°ホﾞツトアンタﾞーカハﾞー	64380-MM5-000	ZF	ZG			92
60	R.ミトﾞルカウルストライフ°	64324-MM4-300	ZA	——			121
61	R.ミトﾞルカウルストライフ°	64328-MM4-300	——	ZA			122
62	R.ミトﾞルカウルセット (WL)	83650-MM4-000	ZA	ZB			117
63	R.ミトﾞルカウルマーク	64326-MM4-300	ZA	——			121
64	R.リヤーカウルストライフ°	77213-MM4-300	ZA	——			121
65	R.リヤーカウルストライフ°	77215-MM4-300	——	ZA			122

CBR750(CBR750F」) フレーム号機RC27-1005002～

No.	機種名(MODEL) / 主体色(COLOR) / コード(CODE) / 色物部品名	基本部品番号	CBR750F-J グラニットブルーメタリック-U PB-184M-U PB184H	スターライトシルバーメタリック NH-131M. NH131H	適用号機 初号機	適用号機 終号機	掲載ページ
1	ｱﾂﾊﾟｰｶｳﾙｾﾂﾄ (WL)	83620-MM4-700	ZA	ZB			116
2	ｱﾂﾊﾟｰｶｳﾙﾏｰｸ	64215-MM4-700	ZA	ZB			123
3	ｱﾝﾀﾞｰｶｳﾙ	64310-MM5-000	ZF	ZH			114
4	ﾀﾞﾌﾞﾙｼｰﾄASSY.	77200-MM4-000	ZA	ZA			83
5	ﾃｰﾙﾗｲﾄｻﾌﾞASSY.	33703-MM4-601	ZE	ZF			105
6	ﾃｰﾙﾗｲﾄﾕﾆｯﾄ	33701-MM4-701	ZA	ZB			105
7	ﾌｱｲﾅﾙﾄﾞﾘﾌﾞﾝﾌﾗﾝｼﾞCOMP.	42610-MM4-000	ZA	ZC			78
8	ﾌｭｰｴﾙｺﾂｸﾚﾊﾞｰｺｰｼｮﾝ	64303-MM4-700	ZA	ZB			123
9	ﾌｭｰｴﾙﾀﾝｸｾﾂﾄ (WL)	17520-MM4-700	ZA	ZB			80
10	ﾌﾛﾝﾄﾌｪﾝﾀﾞｰCOMP.	61100-MM5-000	ZE	ZJ			61
11	ﾌﾛﾝﾄﾎｲｰﾙｾﾂﾄ	44650-MM4-306	ZA	ZB			71
12	ﾒｰﾀｰﾊﾞｲｻﾞｰ	64570-MM5-000	ZE	ZK			53
13	ﾘﾔｰｸﾞﾗﾌﾞﾚｰﾙ	77310-MM5-881	ZA	ZA			83
14	ﾘﾔｰｼｰﾄｶｳﾙｾﾂﾄ (WL)	83690-MM4-700	ZA	ZB			84
15	ﾘﾔｰｼｰﾄｶｳﾙﾏｰｸ	77213-MM4-700	ZA	ZB			125
16	ﾘﾔｰﾎｲｰﾙｾﾂﾄ	42650-MM4-305	ZA	ZC			79
17	L.ｱﾂﾊﾟｰｶｳﾙｶﾊﾞｰ	64595-MM5-000	ZE	ZK			115
18	L.ｱﾂﾊﾟｰｶｳﾙｻｲﾄﾞｽﾄﾗｲﾌﾟ	64219-MM4-700	ZA	ZB			123
19	L.ｱﾂﾊﾟｰｶｳﾙｻｲﾄﾞﾏｰｸ	64217-MM4-700	ZA	ZB			123
20	L.ｲﾝﾅｰﾊﾟﾈﾙｽﾄﾗｲﾌﾟ	64591-MM4-700	ZA	ZB			125
21	L.ｲﾝﾅｰﾊﾟﾈﾙｾﾂﾄ (WL)	83640-MM4-700	ZA	ZB			117
22	L.ｻｲﾄﾞｶｳﾙｽﾄﾗｲﾌﾟ (A)	64306-MM4-700	ZA	ZB			124
23	L.ｻｲﾄﾞｶｳﾙｽﾄﾗｲﾌﾟ (B)	64308-MM4-700	ZA	ZB			124
24	L.ｻｲﾄﾞｶｳﾙｽﾄﾗｲﾌﾟ (C)	64357-MM4-700	ZA	ZB			125
25	L.ｻｲﾄﾞｶｳﾙｽﾄﾗｲﾌﾟ (D)	64359-MM4-700	ZA	ZB			125
26	L.ｻｲﾄﾞｶｳﾙｾﾂﾄ (WL)	83680-MM4-700	ZA	ZB			86
27	L.ｻｲﾄﾞｶｳﾙﾒﾂｼﾕ	64355-MM5-000	ZC	ZC			85
28	L.ﾊﾞｯｸﾐﾗｰ	88120-MM4-000	ZC	ZD			119
29	L.ﾋﾟﾎﾞｯﾄｱﾝﾀﾞｰｶﾊﾞｰ	64390-MM5-000	ZA	ZJ			92
30	L.ﾌｭｰｴﾙﾀﾝｸﾏｰｸ (A)	17532-MM4-700	ZA	ZB			123
31	L.ﾌｭｰｴﾙﾀﾝｸﾏｰｸ (B)	17534-MM4-700	ZA	ZB			123

No.	機種名(MODEL) / 主体色(COLOR) / コード(CODE) 色物部品名	基本部品番号	CBR750F-J グラニットブルーメタリック-U PB-184M-U PB184H	スターライトシルバーメタリック NH-131M NH131H	適用号機 初号機	適用号機 終号機	掲載ページ
32	L.ミトﾞﾙカウルストライフ゜ (A)	64325-MM4-700	ZA	ZB			124
33	L.ミトﾞﾙカウルストライフ゜ (B)	64327-MM4-700	ZA	ZB			124
34	L.ミトﾞﾙカウルセツト (WL)	83660-MM4-700	ZA	ZB			118
35	L.リヤーシートカウルストライフ゜ (A)	77212-MM4-700	ZA	ZB			126
36	L.リヤーシートカウルストライフ゜ (B)	77215-MM4-700	ZA	ZB			126
37	R.アツハ゜ーカウルカバー	64585-MM5-000	ZE	ZK			115
38	R.アツハ゜ーカウルサイトﾞストライフ゜	64218-MM4-700	ZA	ZB			123
39	R.アツハ゜ーカウルサイトﾞマーク	64216-MM4-700	ZA	ZB			123
40	R.インナーハ゜ネルストライフ゜	64581-MM4-700	ZA	ZB			125
41	R.インナーハ゜ネルセツト (WL)	83630-MM4-700	ZA	ZB			116
42	R.サイトﾞカウルストライフ゜ (A)	64305-MM4-700	ZA	ZB			123
43	R.サイトﾞカウルストライフ゜ (B)	64307-MM4-700	ZA	ZB			124
44	R.サイトﾞカウルストライフ゜ (C)	64356-MM4-700	ZA	ZB			125
45	R.サイトﾞカウルストライフ゜ (D)	64358-MM4-700	ZA	ZB			125
46	R.サイトﾞカウルセツト (WL)	83670-MM4-700	ZA	ZB			86
47	R.サイトﾞカウルメツシユ	64325-MM5-000	ZC	ZC			85
48	R.ハﾞツクミラー	88110-MM4-000	ZC	ZD			119
49	R.ヒ゜ホﾞツトアンタﾞーカバー	64380-MM5-000	ZF	ZH			92
50	R.フユーエルタンクマーク (A)	17531-MM4-700	ZA	ZB			123
51	R.フユーエルタンクマーク (B)	17533-MM4-700	ZA	ZB			123
52	R.ミトﾞﾙカウルストライフ゜ (A)	64324-MM4-700	ZA	ZB			124
53	R.ミトﾞﾙカウルストライフ゜ (B)	64326-MM4-700	ZA	ZB			124
54	R.ミトﾞﾙカウルセツト (WL)	83650-MM4-700	ZA	ZB			117
55	R.リヤーシートカウルストライフ゜ (A)	77211-MM4-700	ZA	ZB			125
56	R.リヤーシートカウルストライフ゜ (B)	77214-MM4-700	ZA	ZB			125

●このパーツリストは昭和63年6月20日現在で編集してあります。

初版 昭和62年1月20日
本田技研工業株式会社

標準整備時間

点検整備に必要な作業時間の標準を示し、お店での適正な整備時間、料金の目安としていただくためのものです。

※標準整備時間はパーツリストのブロックに従い、各ブロック別に代表作業名（部品名）をあげ、その時間を0.1時間単位で表してあります。

1．標準整備時間について

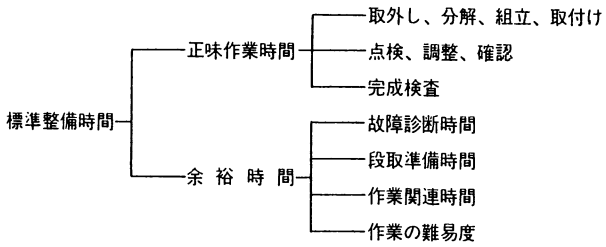

※余裕時間は機能別（作業ブロック）ランクにより系数を変更して計算してあります。

2．標準整備時間算出の条件

・工具、整備機器はホンダの指定するものを標準とします。(ハンドツールを原則とする)
・作業者はホンダ車の整備経験が3年程度。
・作業手順はホンダのサービスマニュアルに従っています。作業は1名で行ない、2名以上の場合は延時間で表現されています。

3．標準整備時間の範囲・内容

・整備時間は全て正常な状態で1個あたりの時間を算出してあります。事故車や特別装備車などは別料金となります。
・出張サービス、故障時の引取り、納車などの料金は別料金になります。
・代表部品名の下に●印で記載されている部品の整備時間は代表部品名の整備時間と同時間です。
・代表部品は整備作業の順序等に関係なく選ばれています。
・時間の前に＊印があるものはエンジンの脱着作業を必要とし、エンジン脱着時間を含んでおります。

4．整備時間の算出

計算しやすい十進法に読みかえてあります。従って表示されている整備時間の実時間は次のようになります。

整備時間	時間
0.3	18分
1.5	1時間30分

5．工賃の算出法

整備時間にそのまま賃率（時間当り工賃）をかけるか時間ー料金早見表をご利用ください。

整備時間	×	賃率		
0.2	×	4000	＝	800円
0.2	×	4500	＝	900円

●標準整備時間の算出例

1．同時に2ヶ所以上修理を行う場合

～1　作業系統が全く別の場合

→それぞれの整備時間を加算する

例1

整備項目	標準整備時間
カムシャフトCOMP.	1.5
クラッチカバーCOMP.	0.9

整備時間　1.5＋0.9＝2.4

～2　作業系統が同じ場合

→最後の交換部品の作業整備時間とする

例2

整備項目	標準整備時間
A.C.ジェネレタードライブチェン	＊7.8
クラッチアウターCOMP.	1.2
クランクシャフトCOMP.	＊10.4

整備時間　10.4

～3　作業の一部が重複した場合

例3

整　備　項　目	標準整備時間
クランクシャフトCOMP.	＊10.4
ミッションメインシャフトCOMP.	＊6.6
クランクケース分割	＊6.4

クランクケース分割が重複作業　整備時間　(10.4+6.6)−6.4=10.6

2．作業名に記載されていない作業の算出

例4　クラッチプレートの交換

整　備　項　目	標準整備時間
クラッチフリクションディスク （カンレンブヒン　フクム）	1.1

同一ブロック、同一作業内容の上記標準整備時間を使用する。

例5　リヤーブレーキピストンシールの交換

整　備　項　目	標準整備時間
リヤーブレーキピストンCOMP. （カンレンブヒン　フクム）	0.5

同一ブロック、同一作業内容の上記標準整備時間を使用する。

●調整・清掃・脱着時間

整　備　項　目	標準整備時間	備　考
キャブレター分解調整	2.6	エンジン取付け後の調整含む
エンジン脱着	3.7	関連する点検・調整含む
クランクケース分割	6.4	エンジン脱着含む
キャブレターアイドリング	0.1	
キャブレター同時調整	0.5	
キャブレターフロントレベル点検	1.1	
タペット間隙点検	1.3	1台分
タペット調整	1.4	1シリンダー増し0.2加算する
（1台分）	2.0	
点火時期点検	0.5	
クラッチ調整	0.2	レバー遊び調整含む
ドライブチェン調整	0.2	
ディスクブレーキエアー抜き	0.2	
スパークプラグ清掃	0.4	
ラジエター液交換	0.5	

・外注加工費は別途請求する。
(シリンダーボーリング・クランクシャフト組立等)

このパーツリストは新標準整備時間を適用しております。

このパーツリストは標準整備時間の全体見直しを適用したものです。
従ってこの標準整備時間(工数)をそのまま適用してください。

時　間一料金早見表

賃率 / 時間	¥3,600/H	¥3,700/H	¥3,800/H	¥3,900/H	¥4,000/H	¥4,100/H	¥4,200/H	¥4,300/H	¥4,400/H	¥4,500/H	¥4,600/H	¥4,700/H	¥4,800/H	¥4,900/H	¥5,000/H	¥5,100/H	¥5,200/H	¥5,300/H	¥5,400/H	¥5,500/H
0.1	360	370	380	390	400	410	420	430	440	450	460	470	480	490	500	510	520	530	540	550
0.2	720	740	760	780	800	820	840	860	880	900	920	940	960	980	1,000	1,020	1,040	1,060	1,080	1,100
0.3	1,080	1,110	1,140	1,170	1,200	1,230	1,260	1,290	1,320	1,350	1,380	1,410	1,440	1,470	1,500	1,530	1,560	1,590	1,620	1,650
0.4	1,440	1,480	1,520	1,560	1,600	1,640	1,680	1,720	1,760	1,800	1,840	1,880	1,920	1,960	2,000	2,040	2,080	2,120	2,160	2,200
0.5	1,800	1,850	1,900	1,950	2,000	2,050	2,100	2,150	2,200	2,250	2,300	2,350	2,400	2,450	2,500	2,550	2,600	2,650	2,700	2,750
0.6	2,160	2,220	2,280	2,340	2,400	2,460	2,520	2,580	2,640	2,700	2,760	2,820	2,880	2,940	3,000	3,060	3,120	3,180	3,240	3,300
0.7	2,520	2,590	2,660	2,730	2,800	2,870	2,940	3,010	3,080	3,150	3,220	3,290	3,360	3,430	3,500	3,570	3,640	3,710	3,780	3,850
0.8	2,880	2,960	3,040	3,120	3,200	3,280	3,360	3,440	3,520	3,600	3,680	3,760	3,840	3,920	4,000	4,080	4,160	4,240	4,320	4,400
0.9	3,240	3,330	3,420	3,510	3,600	3,690	3,780	3,870	3,960	4,050	4,140	4,230	4,320	4,410	4,500	4,590	4,680	4,770	4,860	4,950
1.0	3,600	3,700	3,800	3,900	4,000	4,100	4,200	4,300	4,400	4,500	4,600	4,700	4,800	4,900	5,000	5,100	5,200	5,300	5,400	5,500
2.0	7,200	7,400	7,600	7,800	8,000	8,200	8,400	8,600	8,800	9,000	9,200	9,400	9,600	9,800	10,000	10,200	10,400	10,600	10,800	11,000
3.0	10,800	11,100	11,400	11,700	12,000	12,300	12,600	12,900	13,200	13,500	13,800	14,100	14,400	14,700	15,000	15,300	15,600	15,900	16,200	16,500
4.0	14,400	14,800	15,200	15,600	16,000	16,400	16,800	17,200	17,600	18,000	18,400	18,800	19,200	19,600	20,000	20,400	20,800	21,200	21,600	22,000
5.0	18,000	18,500	19,000	19,500	20,000	20,500	21,000	21,500	22,000	22,500	23,000	23,500	24,000	24,500	25,000	25,500	26,000	26,500	27,000	27,500
6.0	21,600	22,200	22,800	23,400	24,000	24,600	25,200	25,800	26,400	27,000	27,600	28,200	28,800	29,400	30,000	30,600	31,200	31,800	32,400	33,000
7.0	25,200	25,900	26,600	27,300	28,000	28,700	29,400	30,100	30,800	31,500	32,200	32,900	33,600	34,300	35,000	35,700	36,400	37,100	37,800	38,500
8.0	28,800	29,600	30,400	31,200	32,000	32,800	33,600	34,400	35,200	36,000	36,800	37,600	38,400	39,200	40,000	40,800	41,600	42,400	43,200	44,000
9.0	32,400	33,300	34,200	35,100	36,000	36,900	37,800	38,700	39,600	40,500	41,400	42,300	43,200	44,100	45,000	45,900	46,800	47,700	48,600	49,500
10.0	36,000	37,000	38,000	39,000	40,000	41,000	42,000	43,000	44,000	45,000	46,000	47,000	48,000	49,000	50,000	51,000	52,000	53,000	54,000	55,000
11.0	39,600	40,700	41,800	42,900	44,000	45,100	46,200	47,300	48,400	49,500	50,600	51,700	52,800	53,900	55,000	56,100	57,200	58,300	59,400	60,500
12.0	43,200	44,400	45,600	46,800	48,000	49,200	50,400	51,600	52,800	54,000	55,200	56,400	57,600	58,800	60,000	61,200	62,400	63,600	64,800	66,000
13.0	46,800	48,100	49,400	50,700	52,000	53,300	54,600	55,900	57,200	58,500	59,800	61,100	62,400	63,700	65,000	66,300	67,600	68,900	70,200	71,500
14.0	50,400	51,800	53,200	54,600	56,000	57,400	58,800	60,200	61,600	63,000	64,400	65,800	67,200	68,600	70,000	71,400	72,800	74,200	75,600	77,000
15.0	54,000	55,500	57,000	58,500	60,000	61,500	63,000	64,500	66,000	67,500	69,000	70,500	72,000	73,500	75,000	76,500	78,000	79,500	81,000	82,500
16.0	57,600	59,200	60,800	62,400	64,000	65,600	67,200	68,800	70,400	72,000	73,600	75,200	76,800	78,400	80,000	81,600	83,200	84,800	86,400	88,000

エンジン　グループ　　目次

・イラスト内の見出し番号は本文イラストの見出し番号と異なる場合があります。

E－1　シリンダーヘッドカバー　D1

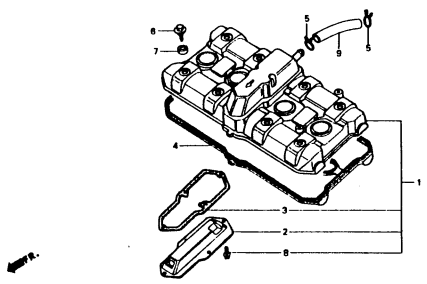

E－2　シリンダーヘッド　D2

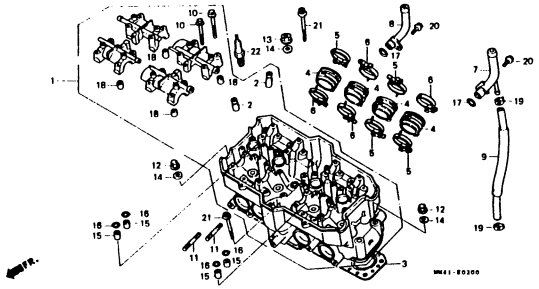

E－3　カムシャフト・バルブ　D4

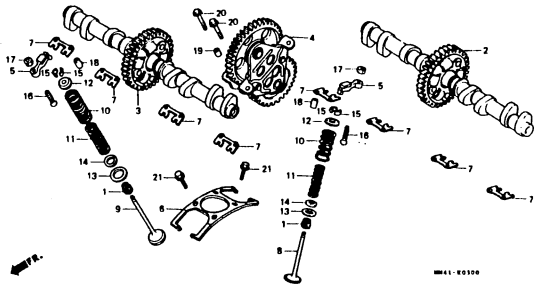

E－4　シリンダー　D6

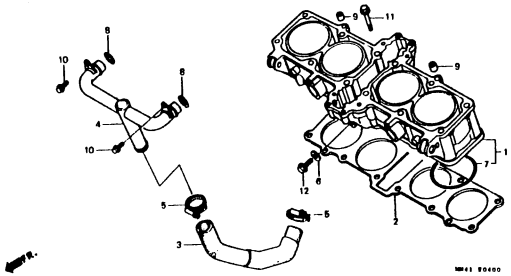

E－5　R. クランクケースカバー・クラッチカバー　D7

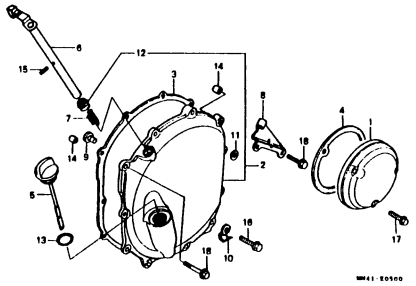

E－6　クラッチ　D8

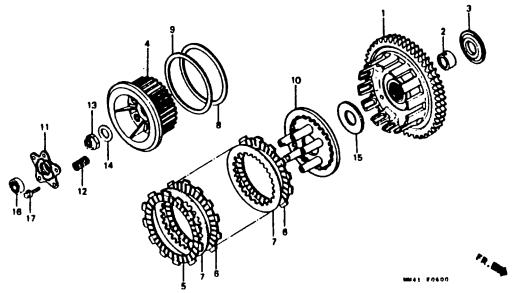

E－7　L. クランクケースカバー・パルスジェネレーター　D10

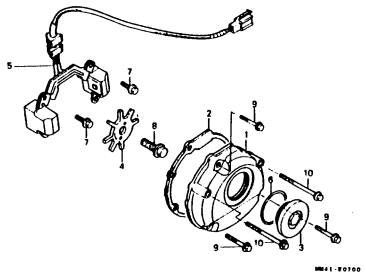

E－8　チェンジカバー・ウォーターポンプ　D11

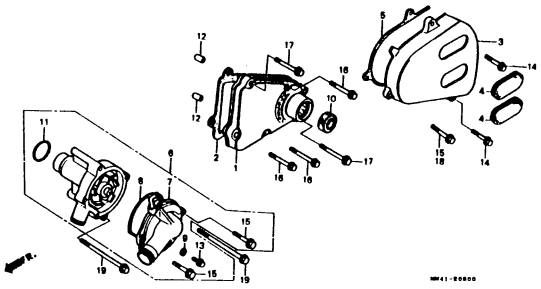

E－9　ジェネレーター　D13

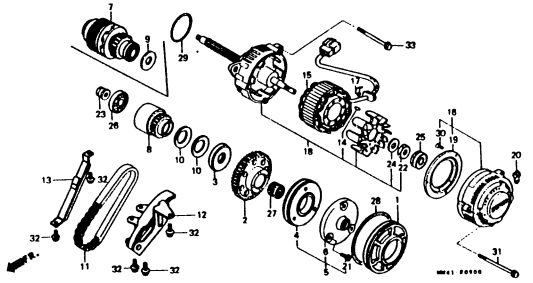

エンジン　グループ　　目 次

・イラスト内の見出し番号は本文イラストの見出し番号と異なる場合があります。

E－10　スターティングモーター　D15

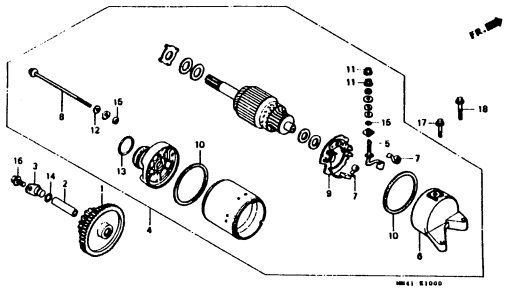

E－11　オイルポンプ・オイルパン・オイルフィルター　D16

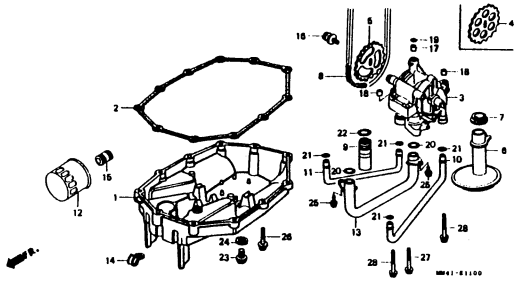

E－12　クランクケース　E2

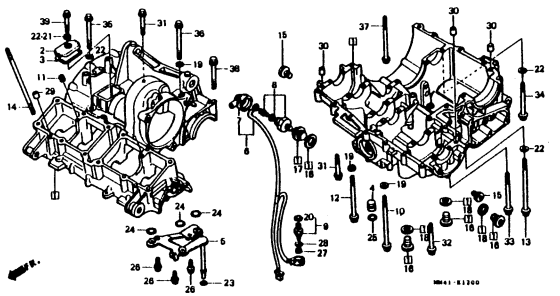

E－13　クランクシャフト・ピストン　E4

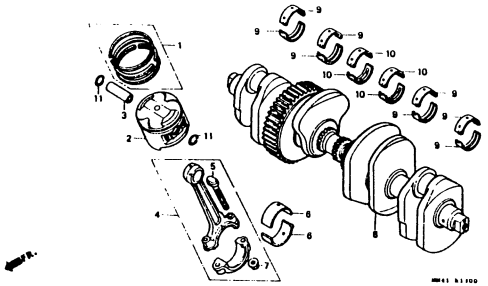

E－14　トランスミッション　E6

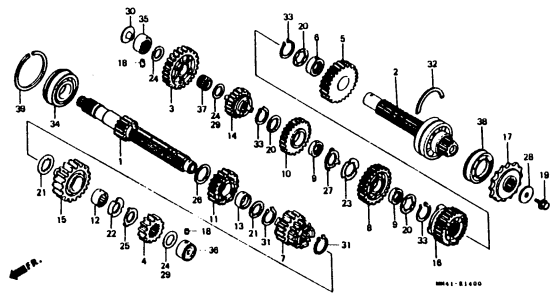

E－15　ギヤーシフトドラム・ギヤーシフトフォーク　E8

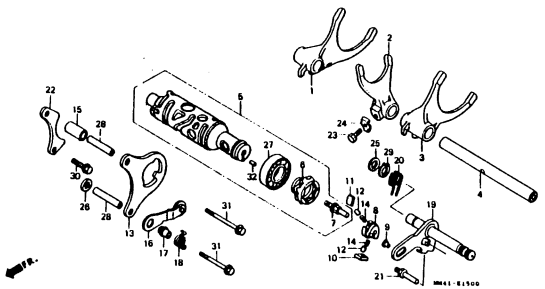

E－16　キャブレター（ASSY.）　E10

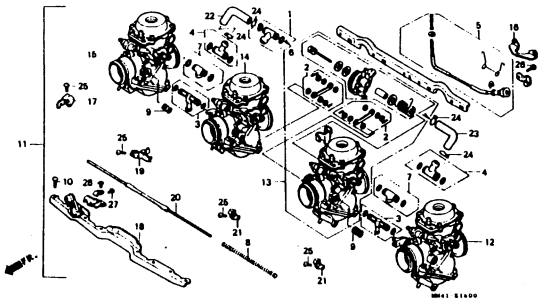

E－16－1　キャブレター（構成部品）　E12

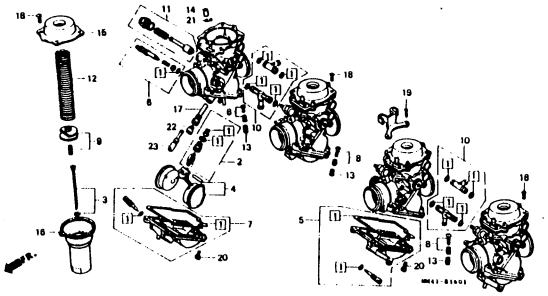

EOP－1　ガスケットキットA　E14

エンジン　グループ　　目 次

・イラスト内の見出し番号は本文イラストの見出し番号と異なる場合があります。

EOP－2　ガスケットキットB　E15		

2

フレーム　グループ　　目 次

・イラスト内の見出し番号は本文イラストの見出し番号と異なる場合があります。

F－1　ヘッドライト　F1

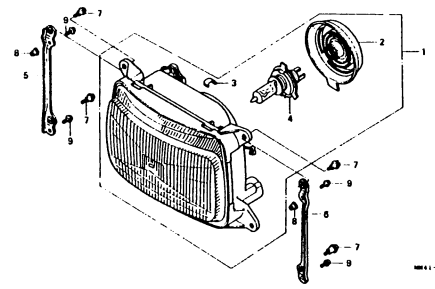

F－2　メーター　F2

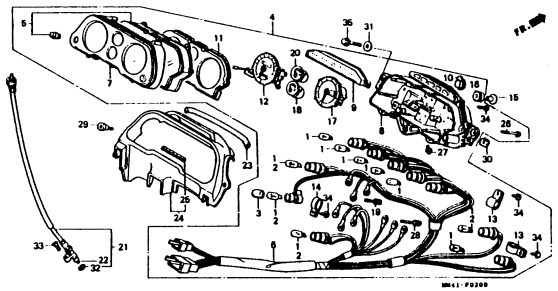

F－3　ハンドルレバー・スイッチ・ケーブル　F5

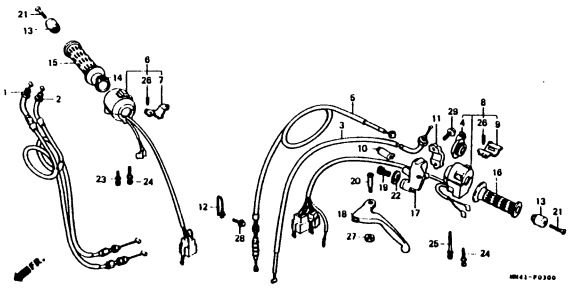

F－4　フロントブレーキマスターシリンダー　F7

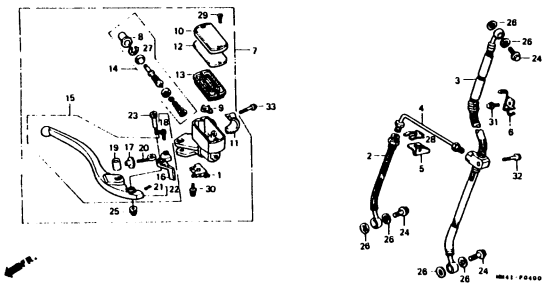

F－5　ハンドルパイプ・トップブリッジ　F9

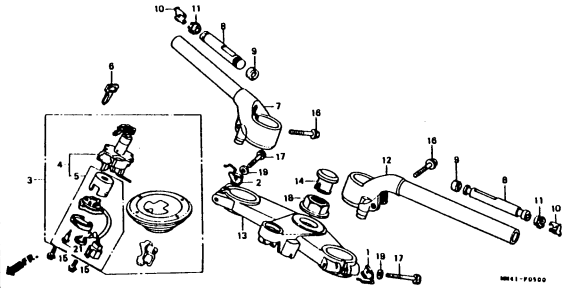

F－6　ステアリングステム　F10

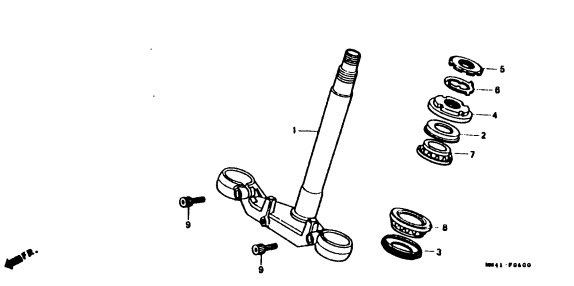

F－7　フロントフェンダー　F11

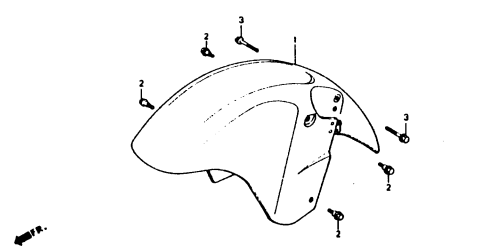

F－8　フロントフォーク　F12

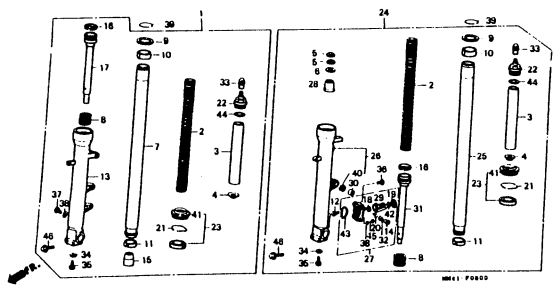

F－9　フロントブレーキキャリパー (CBR750FH)　F15

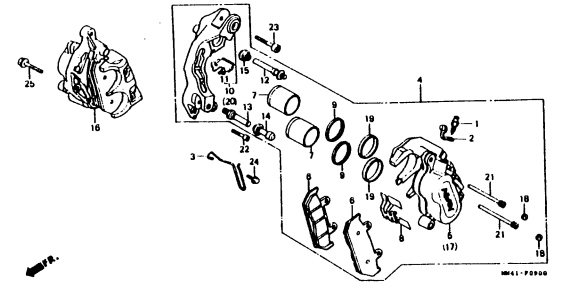

フレーム　グループ　　目次

・イラスト内の見出し番号は本文イラストの見出し番号と異なる場合があります。

F－9－1　フロントブレーキキャリパー（CBR750FJ）　G1

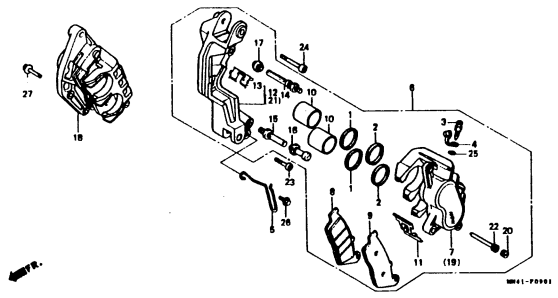

F－10　フロントホイール（CBR750FH）　G3

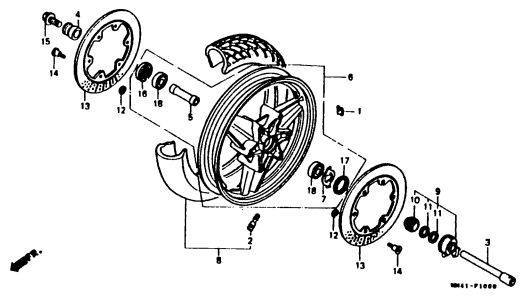

F－10－1　フロントホイール（CBR750FJ）　G5

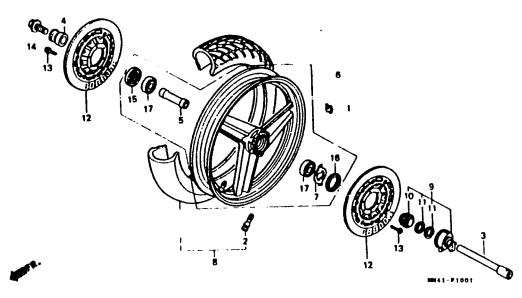

F－11　リヤーブレーキマスターシリンダー　G7

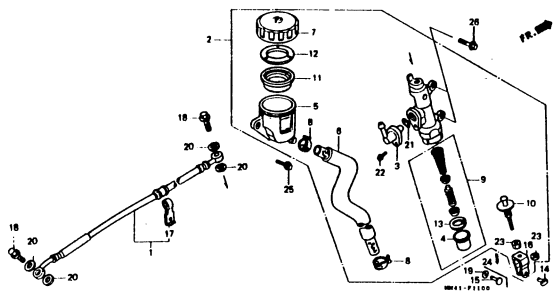

F－12　リヤーブレーキキャリパー（CBR750FH）　G9

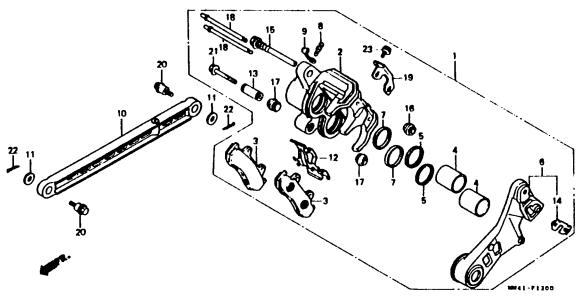

F－12－1　リヤーブレーキキャリパー（CBR750FJ）　G10

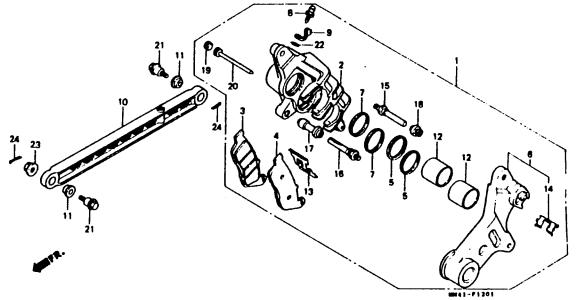

F－13　リヤーホイール　G12

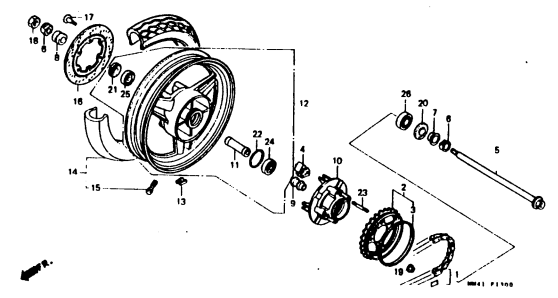

F－14　フューエルタンク　G14

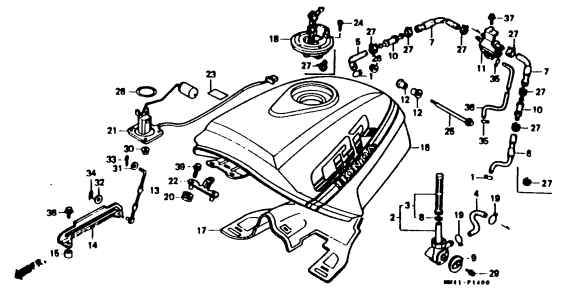

F－15　シート・リヤーシートカウル　H1

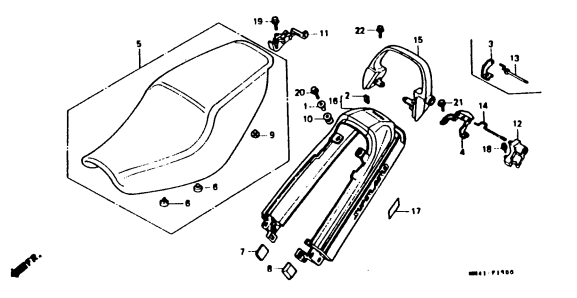

フレーム　グループ　　目次

・イラスト内の見出し番号は本文イラストの見出し番号と異なる場合があります。

F－16　サイドカウル　H3

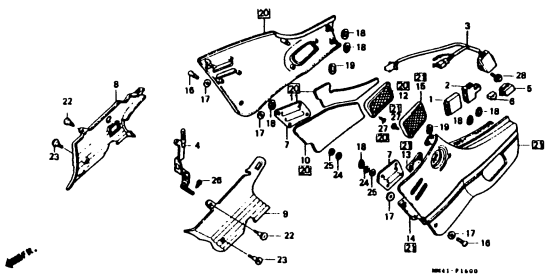

F－17　バッテリー　H6

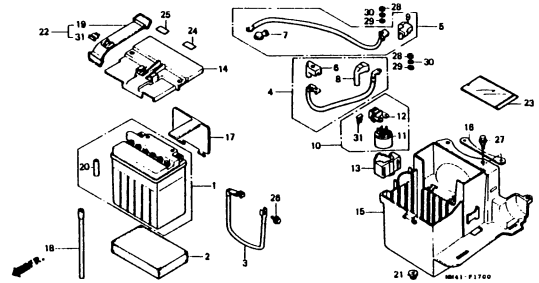

F－18　エアークリーナー　H8

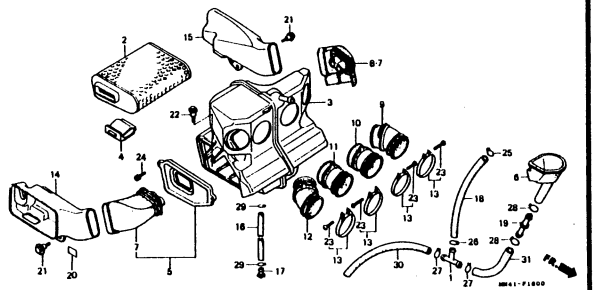

F－19　エキゾーストマフラー　H10

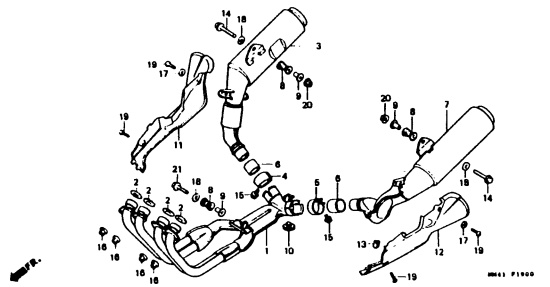

F－20　ブレーキペダル・チェンジペダル　H12

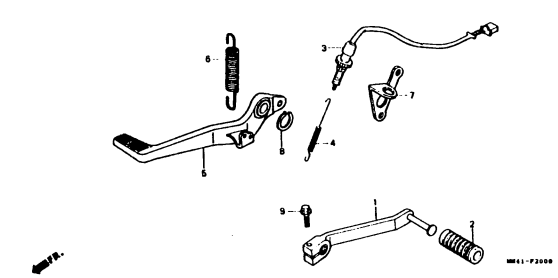

F－21　ステップ　H13

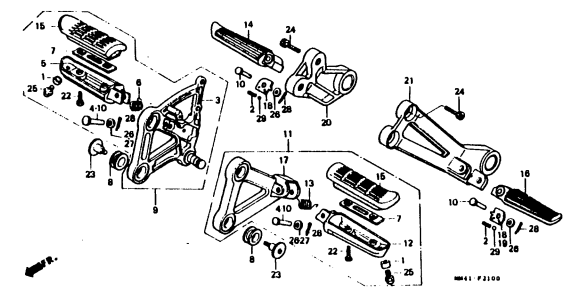

F－22　スタンド　H15

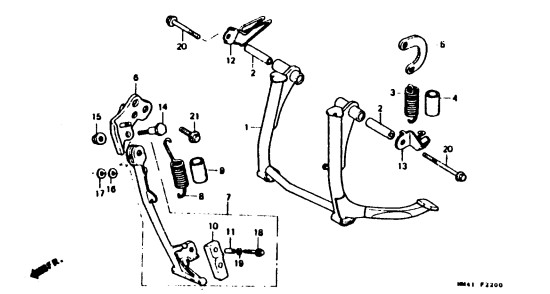

F－23　スウィングアーム　I1

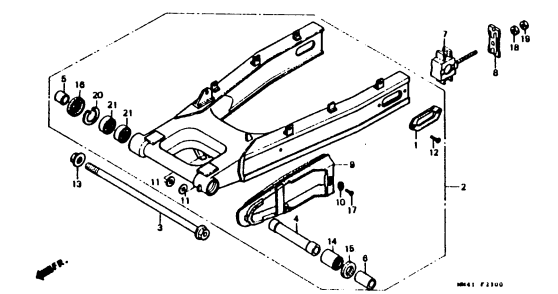

F－24　リヤークッション　I2

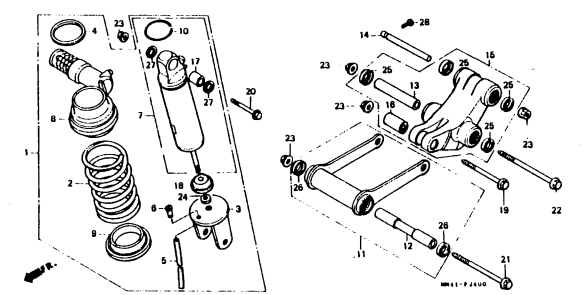

フレーム　グループ　　目次

・イラスト内の見出し番号は本文イラストの見出し番号と異なる場合があります。

F－25　リヤーフェンダー　14

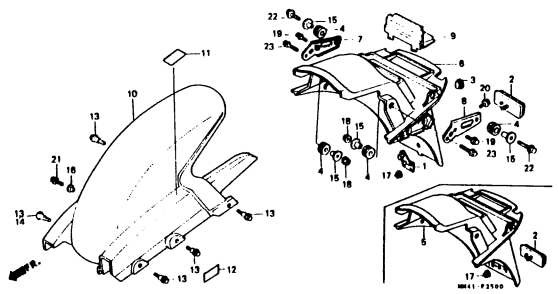

F－26　フロントウインカー　16

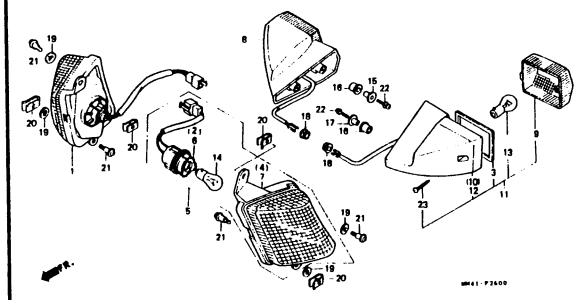

F－27　テールライト　17

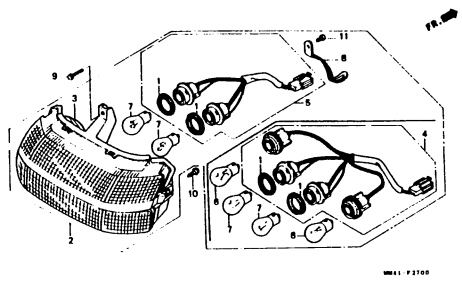

F－28　ワイヤーハーネス・イグニッションコイル　18

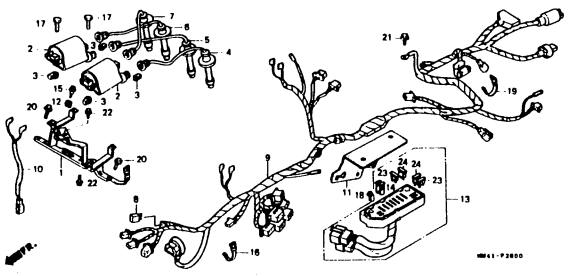

F－29　ラジエター　110

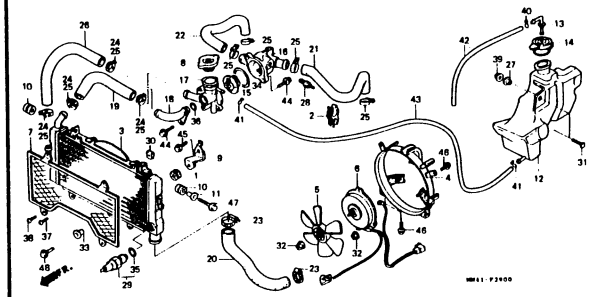

F－30　フレームボディ・オイルクーラー　113

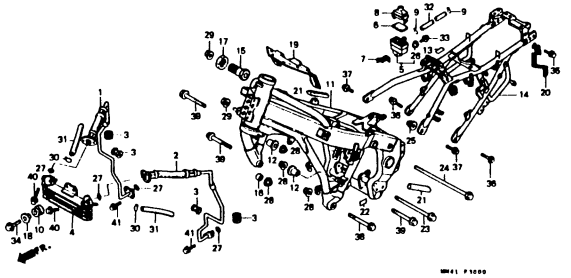

F－31　ツール　115

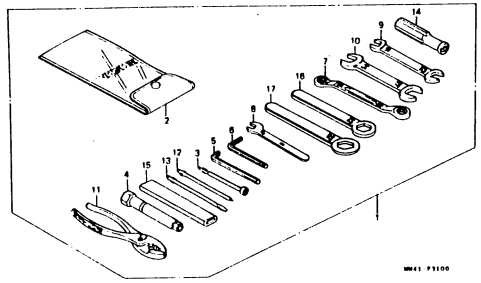

F－32　カウル　116

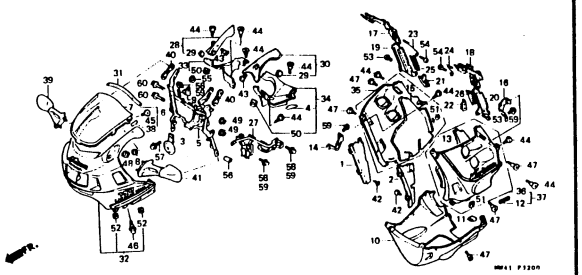

F－33　ストライプ・マーク（主体色 PB-184M-U）（CBR750FH）　J7

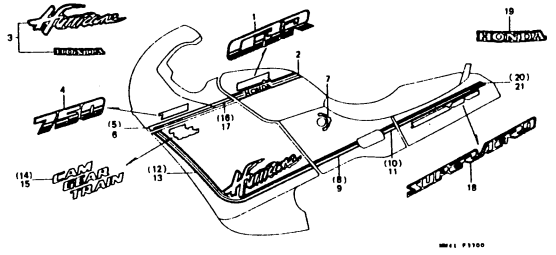

3

フレーム　グループ　　目 次

・イラスト内の見出し番号は本文イラストの見出し番号と異なる場合があります。

F－33－1 ストライプ・マーク (主体色 PB-161C-U) (CBR750FH) J8	F－33－2 ストライプ・マーク (CBR750FJ) J9	
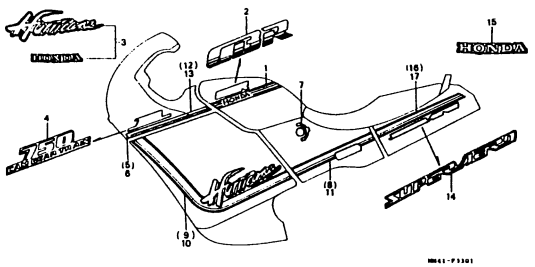	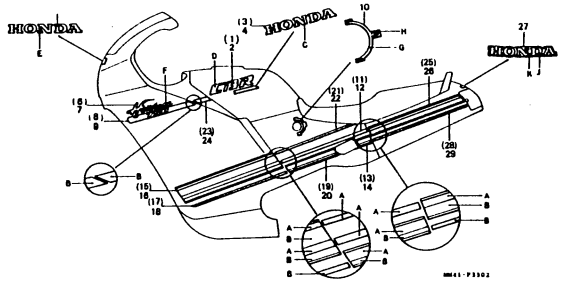	

D 1

ブロックNO.

E-1

シリンダーヘッドカバー

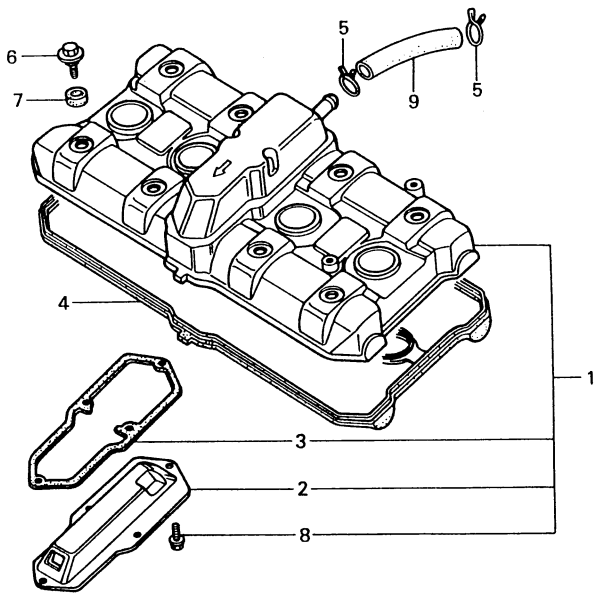

MM41-E0100

整備項目	標準時間
ｼﾘﾝﾀﾞｰﾍｯﾄﾞｶﾊﾞｰASSY.....	1.0
.ﾌﾞﾘｰｻﾞｰﾌﾟﾚｰﾄCOMP.	
ﾍｯﾄﾞｶﾊﾞｰｶﾞｽｹｯﾄ.....	0.9

見出番号	部品番号	部品名	標準価格	使用個数 CBR750 FH	FJ	適用号機 初号機	終号機	タイプ
1	12300-MM4-000	ｼﾘﾝﾀﾞｰﾍｯﾄﾞｶﾊﾞｰASSY.....	9,200	1	1			
2	12321-MM4-000	ﾌﾞﾘｰｻﾞｰﾌﾟﾚｰﾄCOMP.....	1,050	1	1			
3	12322-MM4-000	ﾌﾞﾘｰｻﾞｰﾌﾟﾚｰﾄｶﾞｽｹｯﾄ.....	210	2	2			
4	12391-MM4-000	ﾍｯﾄﾞｶﾊﾞｰｶﾞｽｹｯﾄ.....	1,750	1	1			
5	17724-102-700	ｻﾌﾞﾀﾝｸﾎｰｽｸﾘｯﾌﾟ.....	65	2	2			
6	90017-KT7-000	ﾍｯﾄﾞｶﾊﾞｰﾎﾞﾙﾄ.....	150	8	-	--------	1001028	
	90017-KT7-010	ﾍｯﾄﾞｶﾊﾞｰﾎﾞﾙﾄ.....	150	8	-	1001029		
				-	8			
7	90543-ML4-610	ﾏｳﾝﾃｲﾝｸﾞﾗﾊﾞｰ.....	95	8	8			
8	92101-06014-0A	6ｶｸﾎﾞﾙﾄ 6X14.....	15	4	4			
9	95005-14160-10	ﾁｭｰﾌﾞ 14X160.....	520	1	-	--------	1000379	
	95005-14155-10	ﾁｭｰﾌﾞ 14X155.....	520	1	-	1000380		
				-	1			

D 2

ブロックNO.

E-2

シリンダーヘッド

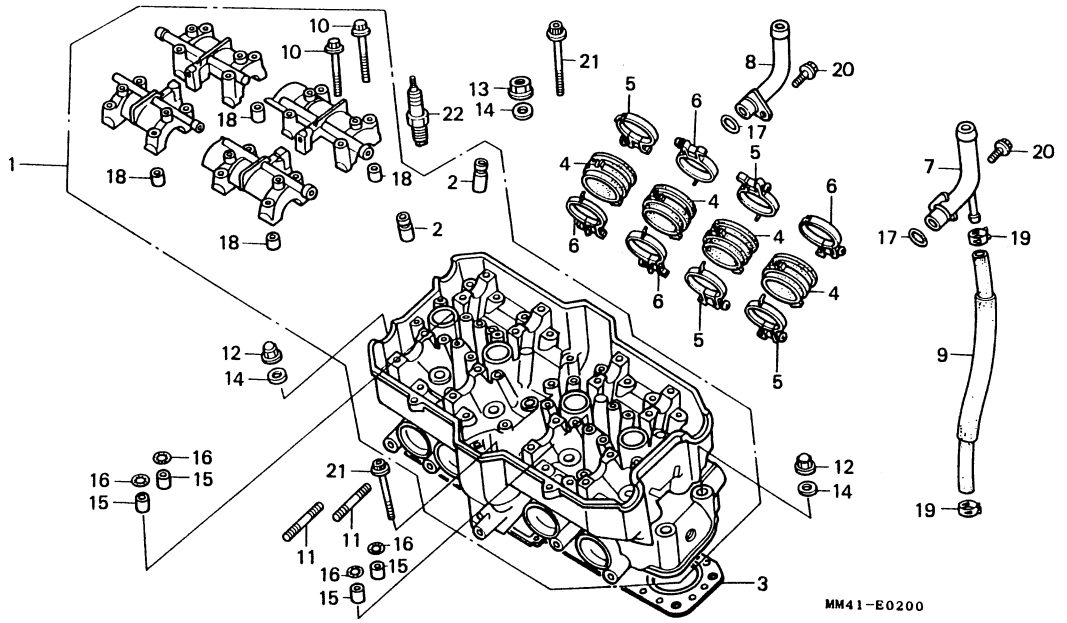

整備項目	標準時間
ｼﾘﾝﾀﾞｰﾍﾍﾂﾄ"ASSY.	8.0
ﾊﾞﾙﾌﾞｶﾞｲﾄﾞ.	4.9
(ﾘｰﾏｼｭｳｾｲ ﾌｸﾑ)	
(ｲﾂｺﾏｼ 0.3 ｶｻﾝ)	
(ﾊﾞﾙﾌﾞｼｭｳｾｲ ﾌｸﾏｽﾞ)	
(ｼｭｳｾｲｼﾞﾊ 0.2 ｸﾜｴﾙ)	
ｼﾘﾝﾀﾞｰﾍﾍﾂﾄ"ｶﾞｽｹﾂﾄ.	4.3
ｷｬﾌﾞﾚﾀｰｲﾝｼｭﾚｰﾀｰ.	0.8
(ｲﾁﾀﾞｲｾｲﾋﾞﾉﾊﾞｱｲﾜ 0.9 ﾄｽﾙ)	
ｳｵｰﾀｰﾊﾟｲﾌﾟB.	0.6
(ｲﾂｺﾏｼ 0.2 ｶｻﾝ)	

見出番号	部品番号	部品名	標準価格	使用個数 CBR750 FH	使用個数 CBR750 FJ	適用号機 初号機	適用号機 終号機	タイプ
1	12010-MM4-000	ｼﾘﾝﾀﾞｰﾍﾍﾂﾄ"ASSY.	71,400	1	1			
2	12204-ML7-305	ﾊﾞﾙﾌﾞｶﾞｲﾄﾞ.	520	16	16			
3	12251-MM4-004	ｼﾘﾝﾀﾞｰﾍﾍﾂﾄ"ｶﾞｽｹﾂﾄ (ﾆﾂﾎﾟﾝ).	2,650	1	-	--------	1001881	
	12251-MM4-014	ｼﾘﾝﾀﾞｰﾍﾍﾂﾄ"ｶﾞｽｹﾂﾄ (ﾆﾂﾎﾟﾝ).	2,650	1	-	1001882		
				-	1			
4	16211-MM4-000	ｷｬﾌﾞﾚﾀｰｲﾝｼｭﾚｰﾀｰ.	440	4	4			
5	16219-MM4-000	ｲﾝｼｭﾚｰﾀｰﾊﾞﾝﾄﾞA.	210	4	4			
6	16220-MM4-000	ｲﾝｼｭﾚｰﾀｰﾊﾞﾝﾄﾞB.	210	4	4			
7	19507-MM4-000	ｳｵｰﾀｰﾊﾟｲﾌﾟC.	740	1	1			
8	19508-MM4-000	ｳｵｰﾀｰﾊﾟｲﾌﾟB.	740	1	1			
9	19521-MM4-000	ｳｵｰﾀｰﾎﾟﾝﾌﾟﾁｭｰﾌﾞ.	210	1	1			
10	90003-MB0-000	ﾌﾗﾝｼﾞﾎﾞﾙﾄ 6X43.	145	16	16			
11	90035-MM5-000	ｽﾀｯﾄﾞﾎﾞﾙﾄ 8X24.	105	8	8			
12	90232-MB6-680	ｷｬｯﾌﾟﾅｯﾄ 9MM.	85	4	4			
13	90233-MM4-000	ﾌﾗﾝｼﾞﾅｯﾄ 9MM.	65	8	8			
14	90445-MM4-000	ﾜｯｼｬｰ 9MM.	75	12	12			
15	90702-MB0-000	ﾉｯｸﾋﾟﾝ 8X8.	80	4	4			
16	91302-HB3-004	Oﾘﾝｸﾞ 7.5X1.5.	50	4	4			
17	91312-KE7-003	Oﾘﾝｸﾞ 19X3(NOK).	70	2	2			
18	94301-08140	ﾉｯｸﾋﾟﾝ 8X14.	45	8	8			
19	95002-41000-08	ﾁｭｰﾌﾞｸﾗﾝﾌﾟ (D10).	35	2	2			
20	95701-06014-08	ﾌﾗﾝｼﾞﾎﾞﾙﾄ 6X14.	20	2	-			
	95700-06014-00	ﾌﾗﾝｼﾞﾎﾞﾙﾄ 6X14.	20	-	2			
21	95701-06060-00	ﾌﾗﾝｼﾞﾎﾞﾙﾄ 6X60.	35	4	4			
22	98069-58911	ｽﾊﾟｰｸﾌﾟﾗｸﾞ (DP8EA-9 NGK).	ｼﾞｶ	4	-			

D 3

ブロックNO.

E - 2

シリンダーヘッド

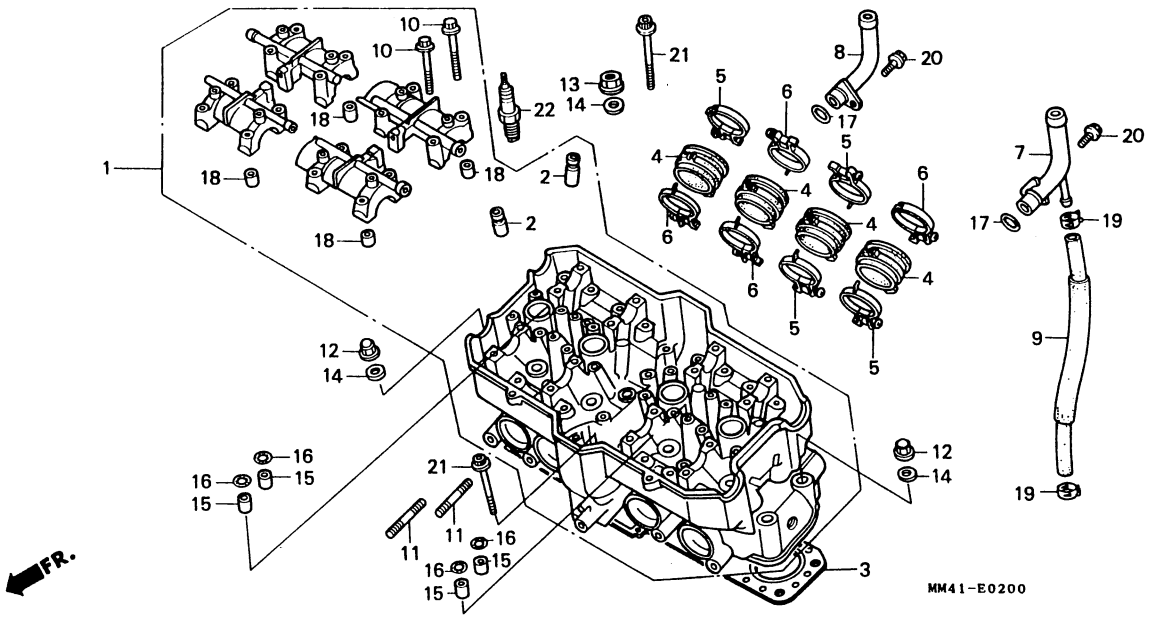

整備項目	標準時間	見出番号	部品番号	部品名	標準価格	使用個数 CBR750 FH FJ	適用号機 初号機	適用号機 終号機	タイプ
			98069-58916	ｽﾊﾟｰｸﾌﾟﾗｸﾞ (DPR8EA-9 NGK)	ｼﾞｶ	- 4			
			98069-58921	ｽﾊﾟｰｸﾌﾟﾗｸﾞ (X24EP-U9 ND).	ｼﾞｶ	4 -			
			98069-58926	ｽﾊﾟｰｸﾌﾟﾗｸﾞ (X24EPR-U9 ND)	ｼﾞｶ	- 4			
			98069-59911	ｽﾊﾟｰｸﾌﾟﾗｸﾞ (DP9EA-9 NGK).	ｼﾞｶ	(4) -			
			98069-59916	ｽﾊﾟｰｸﾌﾟﾗｸﾞ (DPR9EA-9 NGK)	ｼﾞｶ	- (4)			
			98069-59921	ｽﾊﾟｰｸﾌﾟﾗｸﾞ (X27EP-U9 ND).	ｼﾞｶ	(4) -			
			98069-59926	ｽﾊﾟｰｸﾌﾟﾗｸﾞ (X27EPR-U9 ND)	ｼﾞｶ	- (4)			

D 4

ブロックNO.

E-3

カムシャフト・バルブ

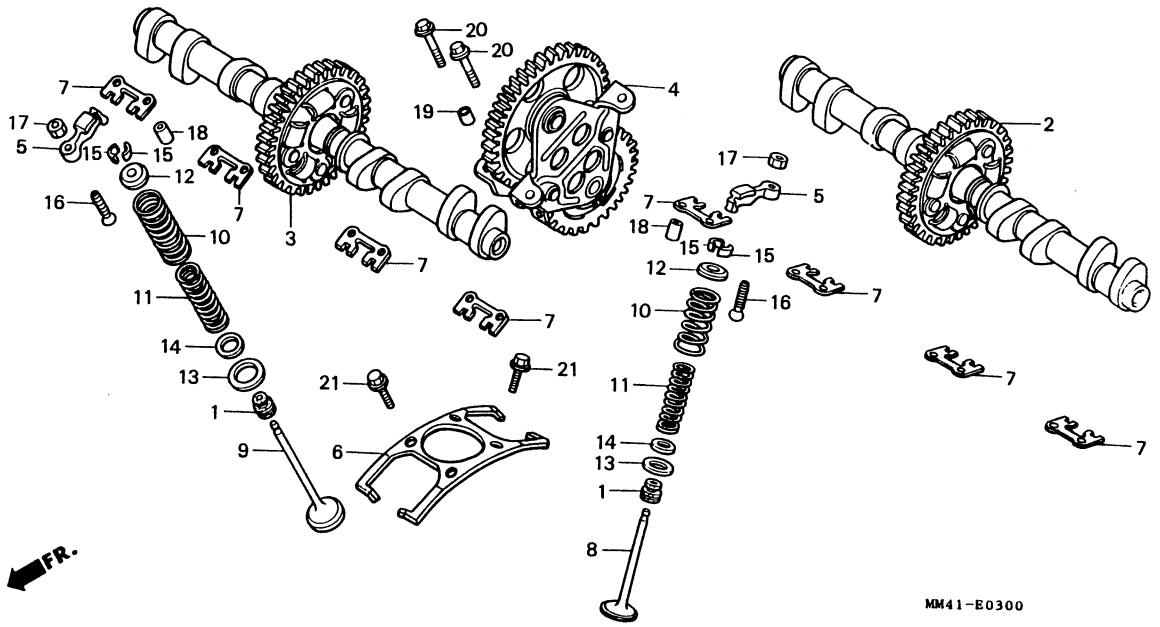

整備項目	標準時間
ｲﾝﾚｯﾄｶﾑｼｬﾌﾄCOMP.....	1.5
ｴｷｿﾞｰｽﾄｶﾑｼｬﾌﾄCOMP.....	1.6
(ｲﾂｺﾏｼ 0.6 ｶｻﾝ)	
ｷﾞﾔｰﾄﾚｲﾝCOMP.....	4.5
.ﾊﾞﾙﾌﾞｱｳﾀｰｽﾌﾟﾘﾝｸﾞ	
(ｲﾂｺﾏｼ 0.1 ｶｻﾝ)	
(ｶﾝﾚﾝﾌﾞﾋﾝ ﾌｸﾑ)	
ﾊﾞﾙﾌﾞﾛｯｶｰｱｰﾑ.....	1.3
(EX ｶﾌﾞﾜﾊ 1.4)	
(ｲﾂｺﾏｼ 0.1 ｶｻﾝ)	
ﾊﾞﾙﾌﾞ.....	4.7
(ｲﾂｺﾏｼ 0.2 ｶｻﾝ)	
(ﾊﾞﾙﾌﾞｼｰﾄﾉ ｼｭｳｾｲ ﾌｸﾑ)	
(ﾊﾞﾙﾌﾞｶﾞｲﾄﾞﾉ ｺｳｶﾝ ﾌｸﾏｽﾞ)	

見出番号	部品番号	部品名	標準価格	使用個数 CBR750 FH	使用個数 CBR750 FJ	適用号機 初号機	適用号機 終号機	タイプ
1	12209-KL4-005	ﾊﾞﾙﾌﾞｽﾃﾑｼｰﾙ.....	250	16	16			
2	14100-MM4-000	ｲﾝﾚｯﾄｶﾑｼｬﾌﾄCOMP.....	15,800	1	-	--------	1002240	
	14100-MM4-010	ｲﾝﾚｯﾄｶﾑｼｬﾌﾄCOMP.....	15,800	1	-	1002241		
	14100-MM4-020	ｲﾝﾚｯﾄｶﾑｼｬﾌﾄCOMP.....	15,800	1	-	1002241		
	14100-MM4-700	ｲﾝﾚｯﾄｶﾑｼｬﾌﾄCOMP.....	15,800	-	1			
3	14200-MM4-000	ｴｷｿﾞｰｽﾄｶﾑｼｬﾌﾄCOMP.....	15,800	1	-	--------	1002240	
	14200-MM4-010	ｴｷｿﾞｰｽﾄｶﾑｼｬﾌﾄCOMP.....	15,800	1	-	1002241		
	14200-MM4-020	ｴｷｿﾞｰｽﾄｶﾑｼｬﾌﾄCOMP.....	15,800	1	-	1002241		
	14200-MM4-700	ｴｷｿﾞｰｽﾄｶﾑｼｬﾌﾄCOMP.....	15,800	-	1			
4	14410-MM4-000	ｷﾞﾔｰﾄﾚｲﾝCOMP.....	15,200	1	-			
	14410-MM4-010	ｷﾞﾔｰﾄﾚｲﾝCOMP.....	15,200	-	1			
5	14611-ML7-010	ﾊﾞﾙﾌﾞﾛｯｶｰｱｰﾑ.....	1,600	16	16			
6	14614-MM4-000	ﾛｯｶｰｱｰﾑｽﾌﾟﾘﾝｸﾞﾌﾟﾚｰﾄ.....	420	4	4			
7	14615-MM4-000	ﾛｯｶｰｱｰﾑｶﾞｲﾄﾞﾌﾟﾚｰﾄ.....	470	8	8			
8	14711-ML7-690	ｲﾝﾚｯﾄﾊﾞﾙﾌﾞ.....	990	8	8			
9	14721-ML7-690	ｴｷｿﾞｰｽﾄﾊﾞﾙﾌﾞ.....	1,800	8	8			
10	14751-ML7-004	ﾊﾞﾙﾌﾞｱｳﾀｰｽﾌﾟﾘﾝｸﾞ.....	285	16	16			
11	14761-ML7-004	ﾊﾞﾙﾌﾞｲﾝﾅｰｽﾌﾟﾘﾝｸﾞ.....	245	16	16			
12	14771-ML7-000	ﾊﾞﾙﾌﾞｽﾌﾟﾘﾝｸﾞﾘﾃｰﾅｰ.....	245	16	16			
13	14775-MM4-000	ﾊﾞﾙﾌﾞｽﾌﾟﾘﾝｸﾞｱｳﾀｰｼｰﾄ.....	95	16	16			
14	14777-MM4-000	ﾊﾞﾙﾌﾞｽﾌﾟﾘﾝｸﾞｲﾝﾅｰｼｰﾄ.....	85	16	16			
15	14781-MB4-000	ﾊﾞﾙﾌﾞｺｯﾀｰ.....	100	32	32			
16	90012-ML7-013	ﾀﾍﾟｯﾄｱｼﾞｬｽﾃｲﾝｸﾞｽｸﾘｭｰ.....	140	16	16			
17	90206-ML7-000	ﾀﾍﾟｯﾄｱｼﾞｬｽﾃｲﾝｸﾞﾅｯﾄ.....	65	16	16			
18	90702-MB0-000	ﾉｯｸﾋﾟﾝ 8X8.....	80	16	16			
19	94301-08140	ﾉｯｸﾋﾟﾝ 8X14.....	45	2	2			

1988.06.20

D4

D 5

ブロックNO.

E - 3

カムシャフト・バルブ

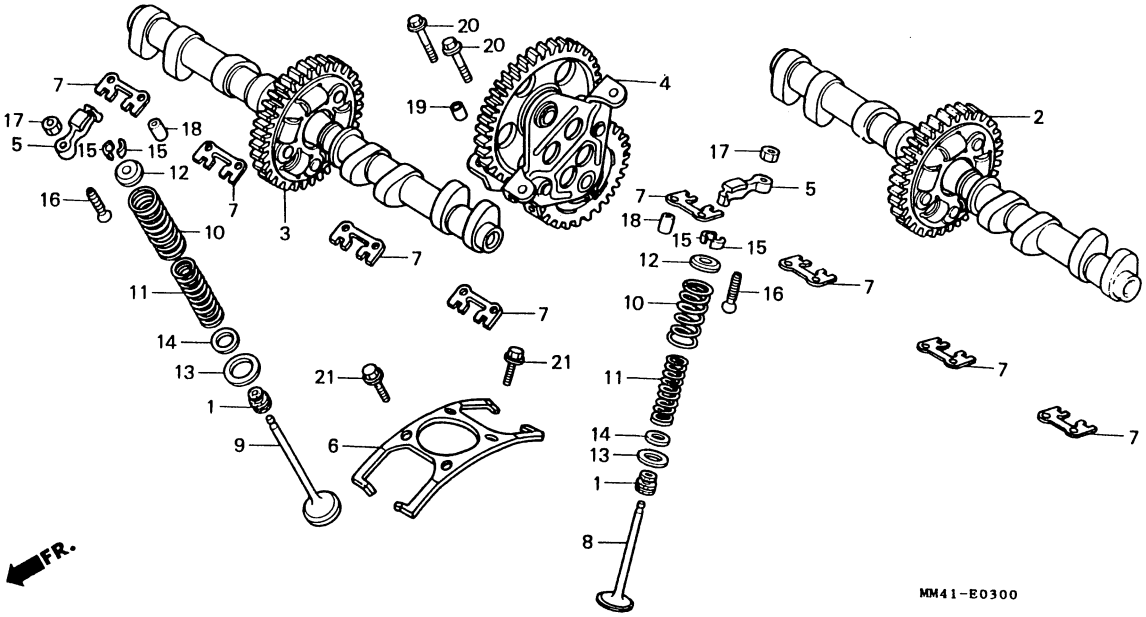

整備項目	標準時間	見出番号	部品番号	部品名	標準価格	使用個数 CBR750 FH	使用個数 CBR750 FJ	適用号機 初号機	適用号機 終号機	タイプ
		20	95701-06028-00	フランジボルト 6X28.....	25	4	4			
		21	95801-06022-09	フランジボルト 6X22.....	25	16	16			

2

D 6

ブロックNO.

E-4

シリンダー

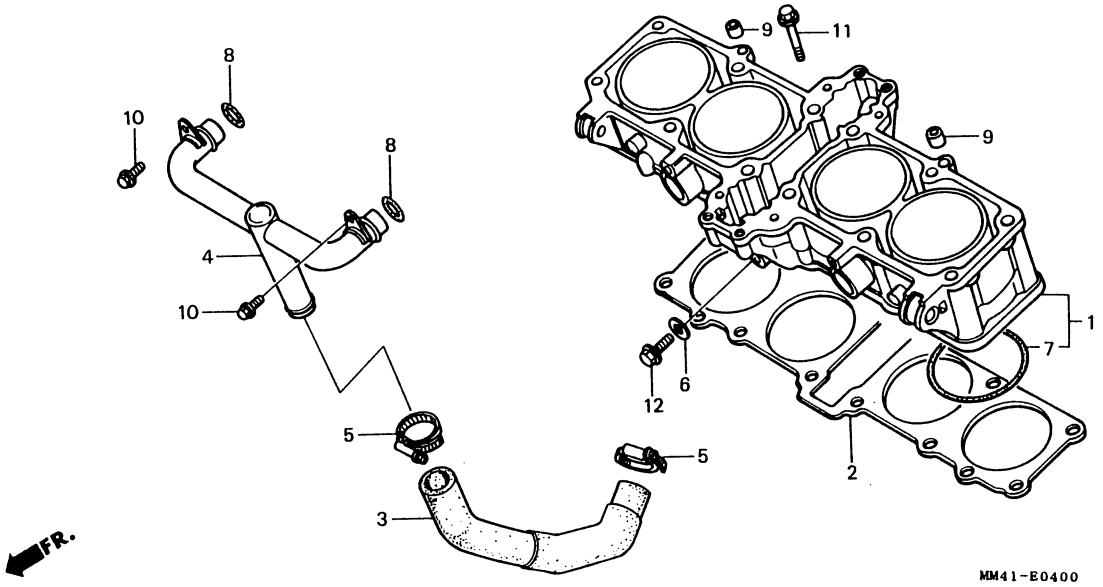

整備項目	標準時間
シリンダ-COMP	5.1
シリンダ-カ゛スケット	4.8
ウオーターホースB	0.8
.ウオーターパイプ	

見出番号	部品番号	部品名	標準価格	使用個数 CBR750 FH	使用個数 CBR750 FJ	適用号機 初号機	適用号機 終号機	タイプ
1	12100-MM4-000	シリンダ-COMP	54,600	1	1			
2	12191-MM4-004	シリンダ-カ゛スケット (ニツホン)	530	1	1			
3	19491-MM4-000	ウオーターホースB	530	1	-	--------	1000324	
	19491-MM4-010	ウオーターホースB	530	1	-	1000325		
				-	1			
4	19505-MM4-000	ウオーターパイプ	1,250	1	-			
	19505-MM4-700	ウオーターパイプ	1,250	-	1			
5	19516-MB6-000	ウオーターホースクランプ	330	2	2			
6	90442-028-000	シーリング゛ワッシャー 8MM	55	1	1			
7	91301-MM4-000	Oリング゛ 75X2	210	4	4			
8	91312-KE7-003	Oリング゛ 19X3(NOK)	70	2	2			
9	94301-10160	ノックピン 10X16	50	2	2			
10	95701-06014-08	フランジ゛ホ゛ルト 6X14	20	2	-			
	95701-06014-00	フランジ゛ホ゛ルト 6X14	20	-	2			
11	95701-06028-00	フランジ゛ホ゛ルト 6X28	25	1	1			
12	95701-08025-00	フランジ゛ホ゛ルト 8X25	35	1	-			
	95701-08020-07	フランジ゛ホ゛ルト 8X20	25	-	1			

D 7

ブロックNO.

E-5

R. クランクケースカバー・
クラッチカバー

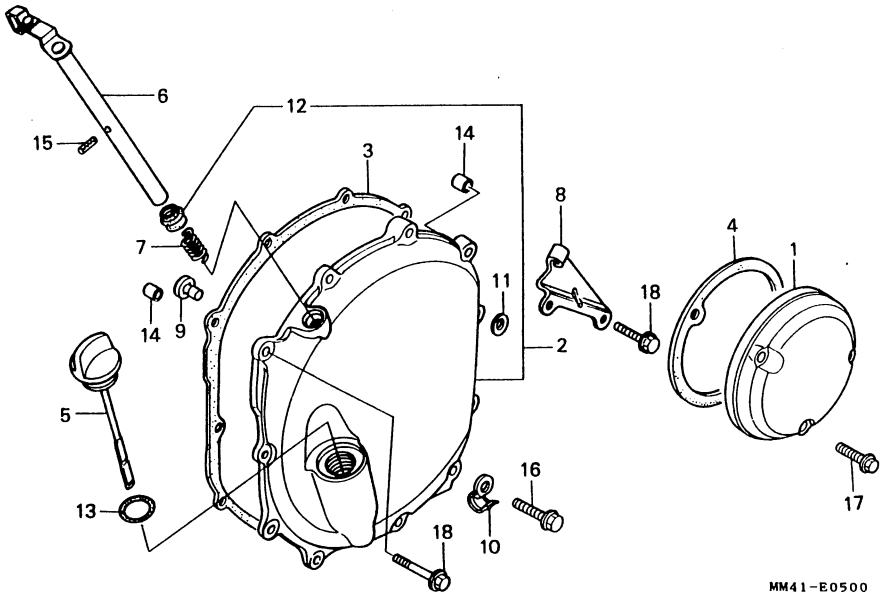

整備項目	標準時間
R.クランクケースカバー	0.4
.R.カバーカスケット クラッチカバーCOMP	0.9
.クラッチレバーCOMP. (カンレンフヒン フクム) クラッチカバーカスケット	0.8
.クラッチリフターロット	

見出番号	部品番号	部品名	標準価格	使用個数 CBR750 FH	FJ	適用号機 初号機	終号機	タイプ
1	11311-MJ0-920	R.クランクケースカバー	1,400	1	1			
2	11330-MM4-000	クラッチカバーCOMP	5,800	1	1			
3	11395-MM4-000	クラッチカバーカスケット	210	1	1			
4	11396-MJ0-000	R.カバーカスケット	125	1	1			
5	15650-MM4-000	オイルレベルゲージ	550	1	1			
6	22710-MM4-000	クラッチレバーCOMP	1,200	1	-			
	22710-MM4-700	クラッチレバーCOMP	1,200	-	1			
7	22815-428-000	クラッチレバースプリング	105	1	1			
8	22821-MM4-000	クラッチケーブルレシーバー	265	1	1			
9	22847-MM4-000	クラッチリフターロット	160	1	1			
* 10	32922-MB2-000	コートクランプ	105	1	1			
11	90463-ML7-000	シーリングワッシャー 6.5MM	55	1	1			
12	91204-KK0-003	オイルシール 12X18X5(アライ)	110	1	1			
13	91301-250-000	Oリング 21.5MM	65	1	1			
14	94301-08140	ノックピン 8X14	45	2	2			
15	94305-30162	スプリングピン 3X16	35	1	1			
16	95701-06032-07	フランジボルト 6X32	25	8	-			
	96001-06032-07	フランジボルト 6X32	35	-	8			
17	96001-06020-07	フランジボルト 6X20	25	3	3			
18	96001-06040-07	フランジボルト 6X40	35	2	2			

D 8

ブロックNO.

E-6

クラッチ

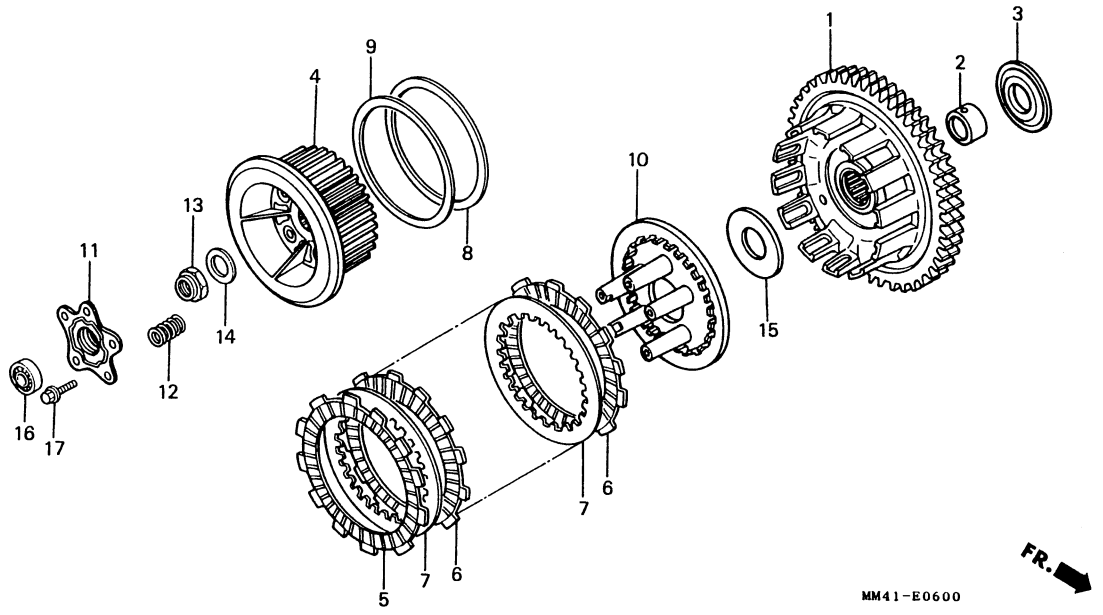

整備項目	標準時間
クラッチアウター-COMP.....	1.2
クラッチセンター.....	1.1
.クラッチフリクションデイスク	
(ニコテモトウシカン ニコイシヨウテモトウシカン)	
(カンレンフヒン フクム)	
.クラッチプレッシャープレート	
クラッチスプリング.....	0.9
(ニコテモトウシカン ニコイシヨウテモトウシカン)	

見出番号	部品番号	部品名	標準価格	使用個数 CBR750 FH	FJ	適用号機 初号機	終号機	タイプ
1	22100-MM4-000	クラッチアウター-COMP.....	13,400	1	-			
	22100-MM4-700	クラッチアウター-COMP.....	13,400	-	1			
2	22116-MM4-000	クラッチアウター-カイド.....	790	1	-			
	22116-MM4-700	クラッチアウター-カイド.....	790	-	1			
3	22117-MM4-000	デイスタンスカラー.....	420	1	1			
4	22120-MM4-000	クラッチセンター.....	2,850	1	1			
5	22201-MA7-000	クラッチフリクションデイスク.....	530	1	1			
6	22201-MB0-003	クラッチフリクションデイスク.....	810	6	-			
	22201-MM5-000	クラッチフリクションデイスク.....	790	-	6			
7	22321-MM4-000	クラッチプレート.....	340	6	6			
8	22325-MN4-000	クラッチプレートスプリング.....	320	1	1			
9	22326-MN4-000	シヤダースプリングシート.....	155	1	1			
10	22350-MM4-000	クラッチプレッシャープレート.....	1,750	1	-	--------	1000349	
	22350-MM4-010	クラッチプレッシャープレート.....	1,750	1	-	1000350		
				-	1			
11	22361-MM4-000	クラッチリフタープレート.....	530	1	-	--------	1000579	
*	22361-MM4-010	クラッチリフタープレート.....	530	1	-	1000580		
	22361-MM4-700	クラッチリフタープレート.....	530	-	1			
12	22401-MM4-000	クラッチスプリング.....	130	5	5			
13	90231-MM5-000	ロツクナツト 22MM.....	210	1	1			
14	90432-MM5-000	スプリングワツシヤー 22MM.....	160	1	1			
15	90459-MM4-000	ワツシヤー 60X25X2.....	210	1	1			
16	91001-KA4-003	ラジアルボールベアリング 12X28X7 (トウヨウ)	450	1	1			
17	95701-06025-00	フランジボルト 6X25.....	25	5	-	--------	1000067	
	95801-06022-09	フランジボルト 6X22.....	25	5	-	1000068	1001000	

1988.06.20 D8

D 9

ブロックNO.

E-6

クラッチ

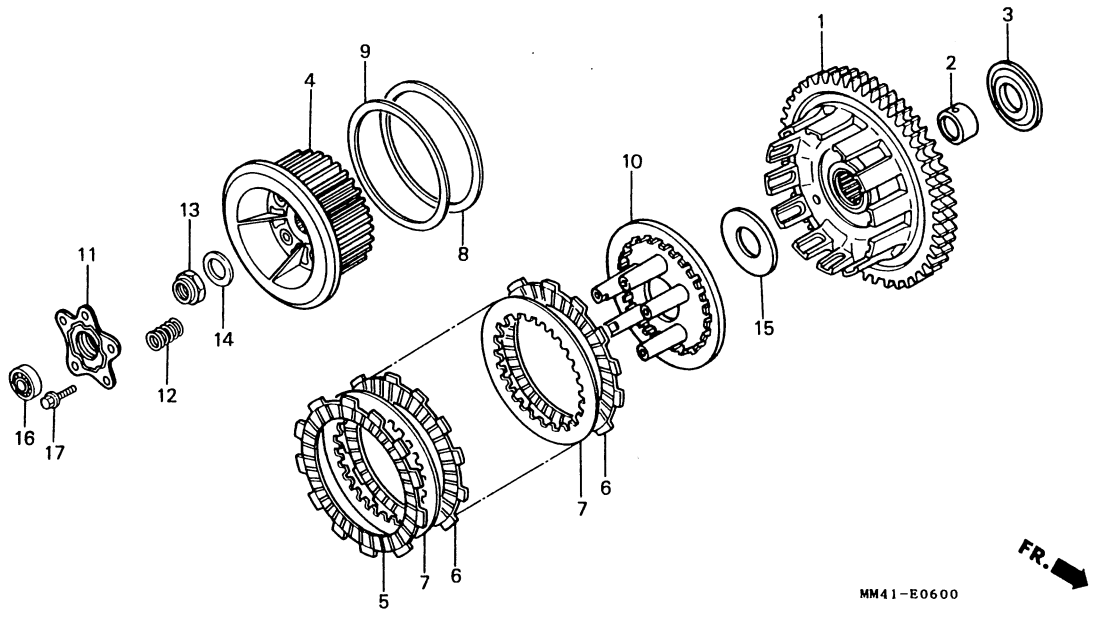

整備項目	標準時間	見出番号	部品番号	部品名	標準価格	使用個数 CBR750 FH	使用個数 CBR750 FJ	適用号機 初号機	適用号機 終号機	タイプ
			90003-MM4-000	フランジボルト 6X25.....	55	5	-	1001001		
						-	5			

D 10

ブロックNO.

E - 7

L. クランクケースカバー・
パルスジェネレーター

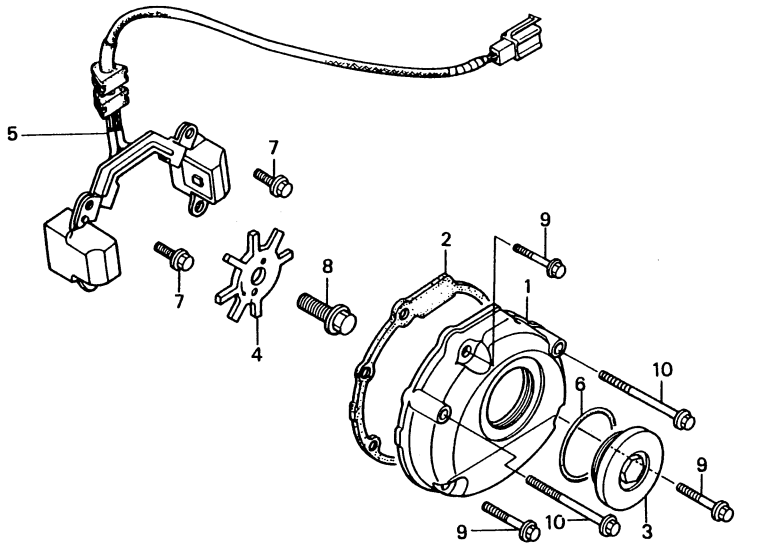

MM41-E0700

整備項目	標準時間
L.クランクケースカバー.....	0.5
.L.クランクケースカバーガスケット	
パルスジェネレーターローター.....	0.6
パルスジェネレーターASSY.....	0.9

見出番号	部品番号	部品名	標準価格	使用個数 CBR750 FH	FJ	適用号機 初号機	終号機	タイプ
1	11321-MM4-000	L.クランクケースカバー.....	2,600	1	1			
2	11322-MM5-000	L.クランクケースカバーガスケット.....	160	1	1			
3	11332-ML7-000	キャップ 45MM.....	470	1	1			
4	30291-MM4-000	パルスジェネレーターローター.....	420	1	1			
5	30300-MM5-013	パルスジェネレーターASSY.....	3,600	1	1			
6	91301-ML7-003	Oリング 48.1X3.6.....	105	1	1			
7	95701-06016-09	フランジボルト 6X16.....	20	4	4			
8	95701-10020-08	フランジボルト 10X20.....	35	1	-			
	95701-10020-09	フランジボルト 10X20.....	35	-	1			
9	96001-06025-07	フランジボルト 6X25.....	25	3	3			
10	96001-06040-07	フランジボルト 6X40.....	35	2	2			

D 11

ブロックNO.

E-8

チェンジカバー・ウォーターポンプ

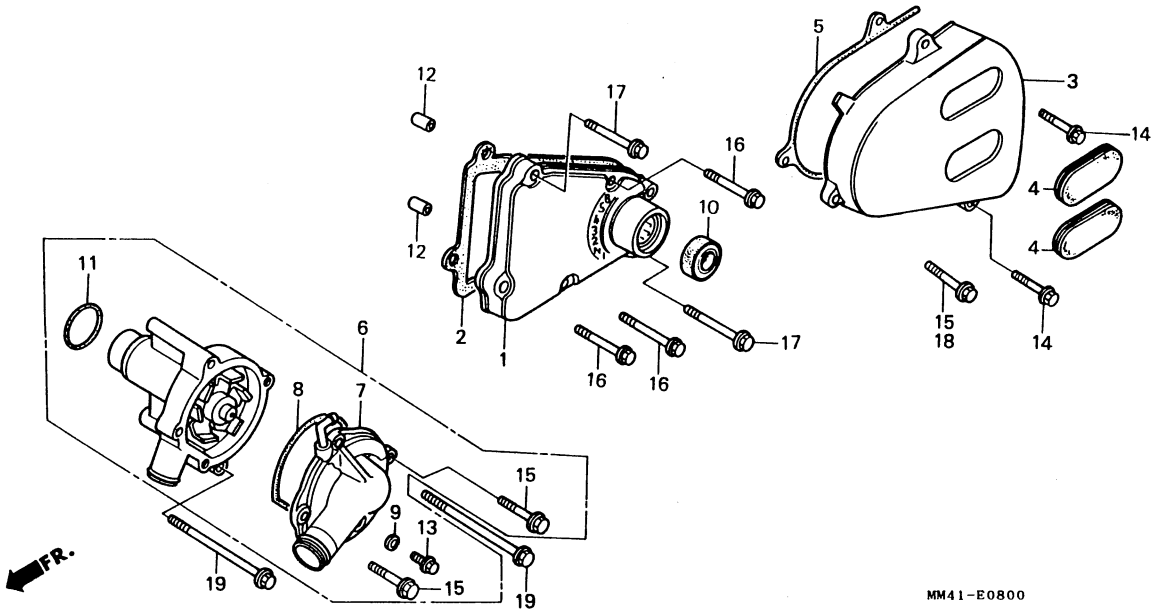

整備項目	標準時間
チェンジカバー-COMP	0.9
チェンジカバーガスケット	0.8
.オイルシール 13X22X5	
L.リヤークランクケースカバー-	0.3
ウオーターポンプASSY	0.7
ウオーターポンプカバー-	0.6
Oリング 32.95X2.62	0.4

見出番号	部品番号	部品名	標準価格	使用個数 CBR750 FH	FJ	適用号機 初号機	終号機	タイプ
1	11360-MM4-000	チェンジカバー-COMP	1,700	1	-			
				-	1	--------	1000134	
*	11360-MM4-010	チェンジカバー-COMP	1,700	-	1	1000135		
2	11394-MM4-000	チェンジカバーガスケット	160	1	1			
3	11651-MM4-000	L.リヤークランクケースカバー-	2,400	1	1			
4	11653-MM4-000	L.リヤーカバーキャップ	160	2	2			
5	11671-MM4-000	L.リヤークランクケースカバーガスケット	105	1	1			
6	19200-MM4-000	ウオーターポンプASSY	7,400	1	-	--------	1000579	
	19200-MM4-010							
	19200-MM4-010	ウオーターポンプASSY	7,400	1	-	1000580		
				-	1			
7	19221-MM4-000	ウオーターポンプカバー-	2,450	1	-	--------	1000579	
	19221-MM4-010							
	19221-MM4-010	ウオーターポンプカバー-	2,450	1	-	1000580		
				-	1			
8	19226-ML7-000	ウオーターポンプカバーガスケット	125	1	1			
9	90463-ML7-000	シーリングワッシャー 6.5MM	55	1	1			
10	91204-KE8-003	オイルシール 13X22X5	145	1	1			
11	91302-MB0-013	Oリング 32.95X2.62(アライ)	80	1	1			
12	94301-08140	ノックピン 8X14	45	2	2			
13	95701-06012-07	フランジボルト 6X12	20	1	1			
14	96001-06020-07	フランジボルト 6X20	25	2	2			
* 15	96001-06025-07	フランジボルト 6X25	25	3	-			
				-	3	--------	1000134	
				-	2	1000135		
16	96001-06028-07	フランジボルト 6X28	35	3	3			

D 12

ブロックNO.

E-8

チェンジカバー・ウォーターポンプ

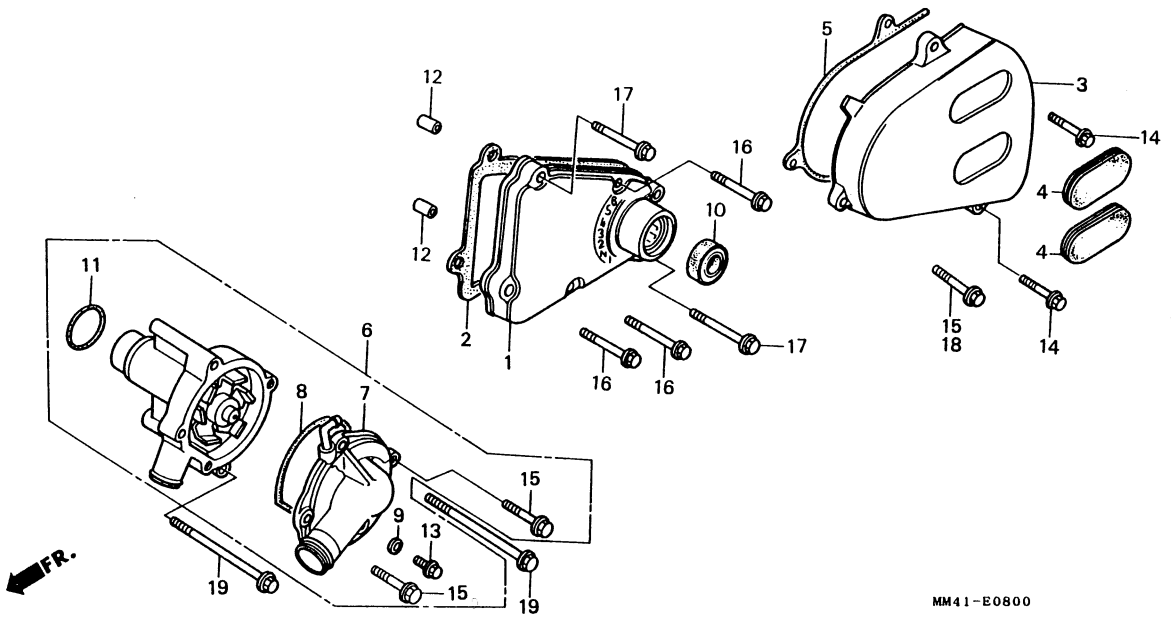

整備項目	標準時間	見出番号	部品番号	部品名	標準価格	使用個数 CBR750 FH	使用個数 CBR750 FJ	適用号機 初号機	適用号機 終号機	タイプ
		17	96001-06035-07	フランジボルト 6X35.....	35	2	2			
		* 18	96001-06050-07	フランジボルト 6X50.....	40	-	1	1000135		
		19	96001-06080-07	フランジボルト 6X80.....	45	2	2			

D 13

ブロックNO.

E-9

ジェネレーター

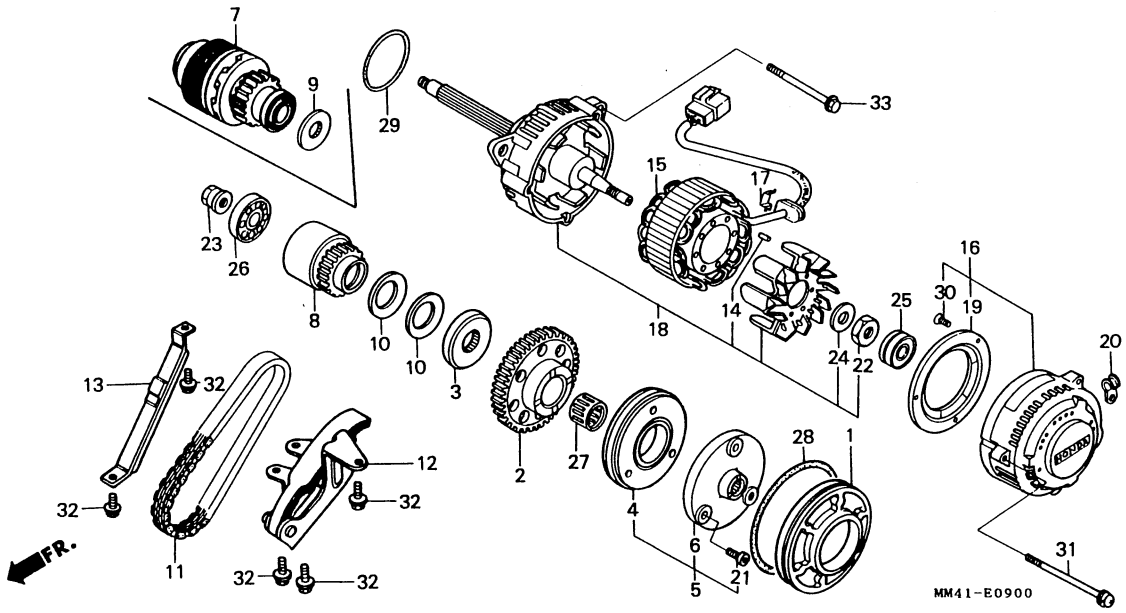

整備項目	標準時間
A.C.ｼﾞｪﾈﾚｰﾀｰﾍﾍﾞｰｽ.....	*6.8
.ｽﾀｰﾃｲﾝｸﾞﾄﾞﾘﾌﾞﾝｷﾞﾔｰCOMP.	
.ｽﾀｰﾃｲﾝｸﾞｸﾗｯﾁｱｳﾀｰCOMP.	
.A.C.ｼﾞｪﾈﾚｰﾀﾀﾞﾝﾊﾟｰASSY.	
ｽﾀｰﾀｰﾜﾝｳｪｲｸﾗｯﾁASSY.....	*7.0
.ｽﾀｰﾄﾞﾗｲﾌﾞﾌﾗﾝｼﾞ	
A.C.ｼﾞｪﾈﾚｰﾀｰﾄﾞﾗｲﾌﾞﾁｪﾝ.....	*7.8
A.C.ｼﾞｪﾈﾚｰﾀｰﾃﾝｼｮﾅｰASSY.....	*6.6
ｽﾃｰﾀｰCOMP.....	0.8
A.C.ｼﾞｪﾈﾚｰﾀｰｶﾊﾞｰCOMP.A.....	0.5
.ﾗｼﾞｱﾙﾎﾞｰﾙﾍﾍﾞｱﾘﾝｸﾞ	
A.C.ｼﾞｪﾈﾚｰﾀｰｹｰｽ.....	*6.9

見出番号	部品番号	部品名	標準価格	使用個数 CBR750 FH	使用個数 CBR750 FJ	適用号機 初号機	適用号機 終号機	タイプ
1	11102-MM4-000	A.C.ｼﾞｪﾈﾚｰﾀｰﾍﾍﾞｰｽ.....	2,100	1	1			
2	28110-MM4-000	ｽﾀｰﾃｲﾝｸﾞﾄﾞﾘﾌﾞﾝｷﾞﾔｰCOMP. (43T)	4,100	1	1			
3	28115-MM4-700	A.C.ｼﾞｪﾈﾚｰﾀｰｼｬﾌﾄｶﾗｰ.....	400	-	1			
4	28120-KE2-981	ｽﾀｰﾀｰﾜﾝｳｪｲｸﾗｯﾁASSY.....	3,250	1	1			
5	28120-MM4-000	ｽﾀｰﾃｲﾝｸﾞｸﾗｯﾁｱｳﾀｰCOMP.....	6,300	1	-			
6	28123-MM4-700	ｽﾀｰﾄﾞﾗｲﾌﾞﾌﾗﾝｼﾞ.....	3,000	-	1			
7	28130-MM5-000	A.C.ｼﾞｪﾈﾚｰﾀﾀﾞﾝﾊﾟｰASSY...	5,800	1	-			
8	28130-MM5-020	A.C.ｼﾞｪﾈﾚｰﾀﾀﾞﾝﾊﾟｰASSY...	5,800	-	1			
9	28138-MM4-000	A.C.ｼﾞｪﾈﾚｰﾀｰｼｬﾌﾄｶﾗｰ (A)..	320	1	-			
10	28151-MM0-003	ｽﾌﾟﾘﾝｸﾞﾃﾞｨｽｸ.....	200	-	2			
11	28161-MM4-003	A.C.ｼﾞｪﾈﾚｰﾀｰﾄﾞﾗｲﾌﾞﾁｪﾝ (68LE DAIDO) 28161-MM4-013	2,350	1	-			
	28161-MM4-013	A.C.ｼﾞｪﾈﾚｰﾀｰﾄﾞﾗｲﾌﾞﾁｪﾝ (68LE DAIDO)	2,350	-	1			
12	28170-MM4-000	A.C.ｼﾞｪﾈﾚｰﾀｰﾃﾝｼｮﾅｰASSY...	3,150	1	-			
	28170-MM4-700	A.C.ｼﾞｪﾈﾚｰﾀｰﾃﾝｼｮﾅｰASSY...	3,150	-	1			
13	28191-MM4-000	A.C.ｼﾞｪﾈﾚｰﾀｰﾁｪﾝｶﾞｲﾄﾞ.....	1,150	1	1			
14	31118-MM5-005	A.C.ｼﾞｪﾈﾚｰﾀｰﾋﾟﾝ.....	55	1	1			
15	31120-MM5-005	ｽﾃｰﾀｰCOMP. (ﾋﾀﾁ).....	17,100	1	1			
16	31130-MM4-005	A.C.ｼﾞｪﾈﾚｰﾀｰｶﾊﾞｰCOMP.A (ﾋﾀﾁ)	4,300	1	1			
17	31131-MM5-005	ｸﾞﾛﾒｯﾄｸﾘｯﾌﾟ.....	160	1	1			
18	31133-MM4-005	A.C.ｼﾞｪﾈﾚｰﾀｰｹｰｽ (ﾋﾀﾁ).... 31133-MM4-015	23,100	1	-	--------	1001216	

D 14

ブロックNO.

E-9

ジェネレーター

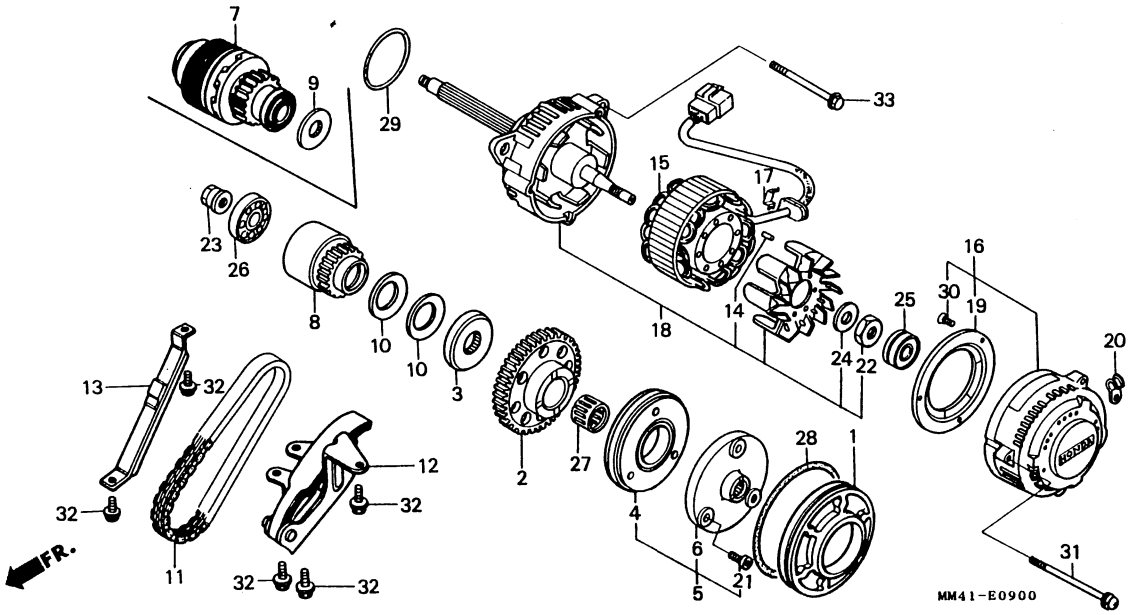

整備項目	標準時間	見出番号	部品番号	部品名	標準価格	使用個数 CBR750 FH	使用個数 CBR750 FJ	適用号機 初号機	適用号機 終号機	タイプ
			31133-MM4-015	A.C.ｼﾞｪﾈﾚｰﾀｰｹｰｽ (ﾋﾀﾁ)....	23,100	1	-	1001217		
			31133-MM4-025	A.C.ｼﾞｪﾈﾚｰﾀｰｹｰｽ (ﾋﾀﾁ)....	23,100	-	1			
		19	31134-MM5-005	ﾌｧﾝｶﾊﾞｰ.....	420	1	1			
		20	32922-MM4-005	ｺｰﾄﾞｸﾗﾝﾌﾟ (ﾋﾀﾁ).....	105	1	1			
		21	90010-KM1-000	ｿｹｯﾄﾎﾞﾙﾄ 8X18.....	120	3	3			
		22	90201-MM5-005	ﾛｰﾀｰﾛｯｸﾅｯﾄ (ﾋﾀﾁ).....	55	1	1			
		23	90234-MM4-000	ﾌﾗﾝｼﾞﾅｯﾄ 12MM.....	105	1	1			
		24	90401-MM5-005	ﾜｯｼｬｰ 25X15.2X1.....	75	1	1			
		25	91002-MM5-005	ﾗｼﾞｱﾙﾎﾞｰﾙﾍﾞｱﾘﾝｸﾞ (ﾋﾀﾁ)...	530	1	1			
		26	91005-MM4-003	ﾗｼﾞｱﾙﾎﾞｰﾙﾍﾞｱﾘﾝｸﾞ 6203 (ﾄｳﾖｳ)	530	1	1			
		27	91108-634-961	ﾆｰﾄﾞﾙﾍﾞｱﾘﾝｸﾞ 25X30X20 (NTN)	480	1	1			
		28	91302-MM4-003	Oﾘﾝｸﾞ 90X2.3(ｱﾗｲ).....	265	1	1			
		29	91306-MJ0-005	Oﾘﾝｸﾞ 56X2.5(NOK).....	95	1	1			
		30	93893-04008-00	ｽｸﾘｭｰﾜｯｼｬｰ 4X8.....	20	3	3			
		31	93893-05077-07	ｽｸﾘｭｰﾜｯｼｬｰ 5X77.....	40	3	3			
		32	95701-06014-08	ﾌﾗﾝｼﾞﾎﾞﾙﾄ 6X14.....	20	5	5			
		33	95701-08045-00	ﾌﾗﾝｼﾞﾎﾞﾙﾄ 8X45.....	40	3	-			
			95701-08030-00	ﾌﾗﾝｼﾞﾎﾞﾙﾄ 8X30.....	25	-	3			

D 15

ブロックNO.

E-10

スターティングモーター

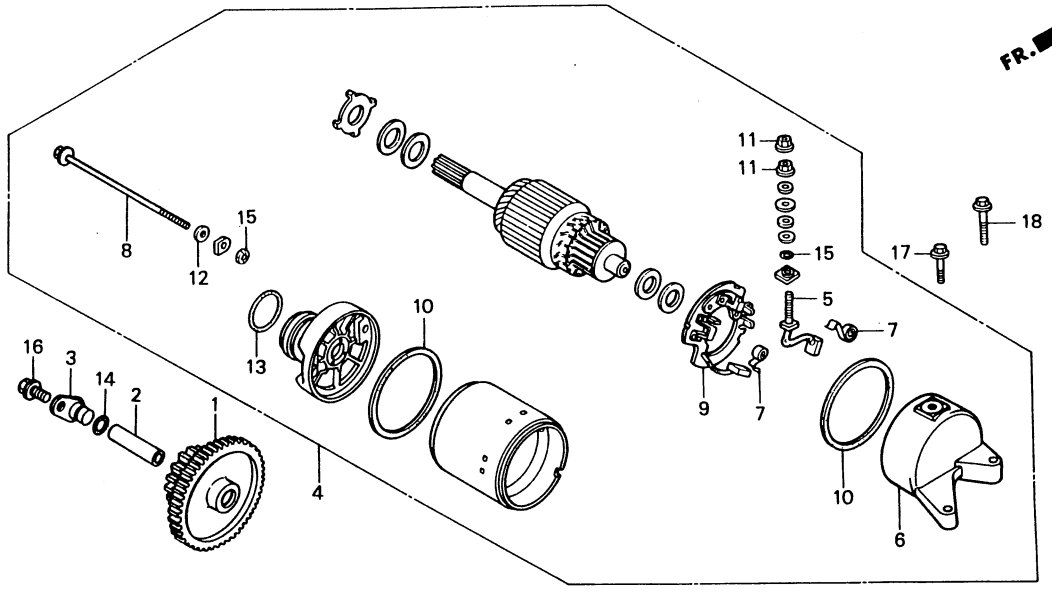

整備項目	標準時間
スターターリダクションギヤー	*6.9
スターターモーターASSY	0.6
ターミナルブラシセット	0.8
.ブラシホルダーセット	

見出番号	部品番号	部品名	標準価格	使用個数 CBR750 FH	使用個数 CBR750 FJ	適用号機 初号機	適用号機 終号機	タイプ
1	28101-MM4-000	スターターリダクションギヤー (16T/68T)	3,150	1	1			
2	28102-ME9-000	ピン 10X44	250	1	1			
3	28117-MM5-000	アイドルシャフトセッテイングプレート	265	1	1			
4	31200-MM4-008	スターターモーターASSY. (ミツバ)	21,800	1	1			
5	31201-KS5-901	ターミナルブラシセット	610	1	1			
6	31203-MM4-008	リヤーブラケット	1,550	1	1			
7	31204-KS5-901	カーボンブラシスプリング	95	2	2			
8	31205-MN4-008	セッテイングボルト	120	2	2			
9	31206-MN4-008	ブラシホルダーセット	640	1	1			
10	31207-KS5-901	リング	110	2	2			
11	90071-MB0-000	ナットワッシャー 6MM	65	2	2			
12	90122-MN4-008	スチールプレートワッシャー	55	2	2			
13	91309-425-003	Oリング 24.4X3.1(アライ)	110	1	1			
14	91312-107-000	Oリング 7X1.7	65	1	1			
15	91320-MB0-000	Oリング	55	3	3			
16	95701-06014-07	フランジボルト 6X14	20	1	1			
17	95701-06025-07	フランジボルト 6X25	25	1	1			
18	95701-06035-07	フランジボルト 6X35	25	1	1			

D 16

ブロックNO.

E-11

オイルポンプ・オイルパン・
オイルフィルター

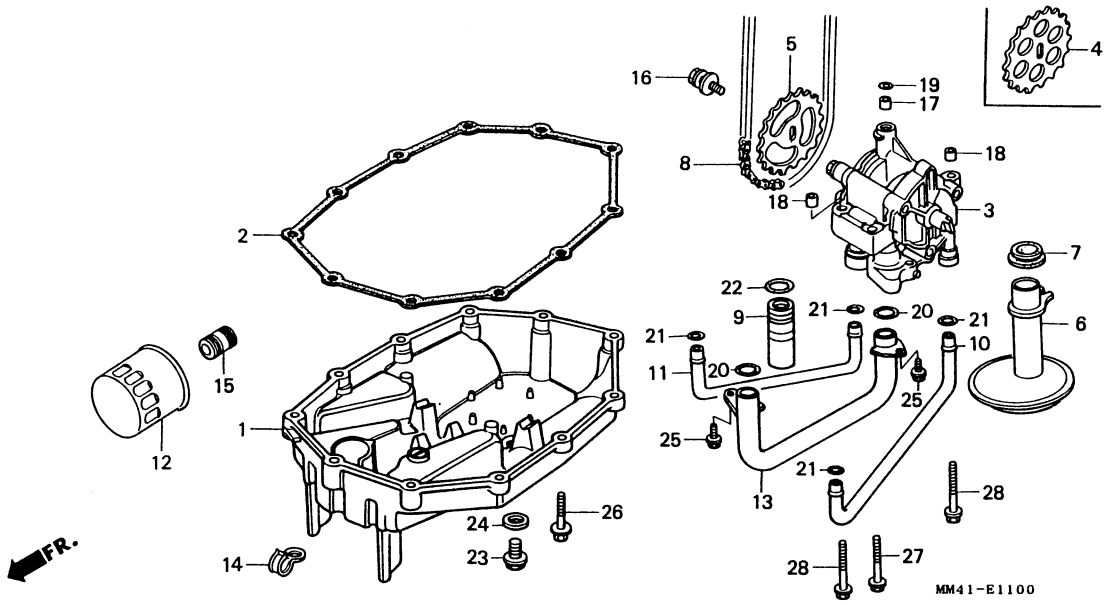

整備項目	標準時間
オイルパン	1.4
.オイルポンプドリブンスプロケット	
.オイルストレーナーCOMP.	
.オイルパスパイプA	
.オイルパスパイプB	
.オイルパイプ	
オイルパンカスケット	1.3
オイルポンプASSY	1.8
オイルポンプドライブチエン	*7.8
レリーフバルブASSY	1.6
オイルフイルターカートリツジ	0.2

見出番号	部品番号	部品名	標準価格	使用個数 CBR750 FH	FJ	適用号機 初号機	終号機	タイプ
1	11210-MM4-000	オイルパン	5,300	1	-	--------	1001430	
	11210-MM4-010	オイルパン	5,300	1	-	1001431		
				-	1			
2	11398-MM4-000	オイルパンカスケット	225	1	1			
3	15100-MM4-000	オイルポンプASSY	8,100	1	1			
4	15134-MM5-000	オイルポンプドリブンスプロケット (37T)	1,700	1	-	--------	1000134	
5	15134-MM5-640	オイルポンプドリブンスプロケット (37T)	1,700	1	-	1000135		
				-	1			
6	15153-MM5-000	オイルストレーナーCOMP	1,500	1	-	--------	1000324	
	15153-MM4-000	オイルストレーナーCOMP	1,500	1	-	1000325		
				-	1			
7	15154-MM5-000	オイルストレーナーパツキン	140	1	1			
8	15161-MM4-003	オイルポンプドライブチエン (60L)	1,000	1	1			
9	15220-MM4-000	レリーフバルブASSY	950	1	1			
10	15311-MM4-000	オイルパスパイプA	470	1	1			
11	15312-MM4-000	オイルパスパイプB	470	1	1			
12	15410-MM9-003	オイルフイルターカートリツジ (トウヨウ)	1,150	1	1			
13	15511-MM4-000	オイルパイプ	740	1	1			
* 14	32922-MB2-000	コートクランプ	105	1	1			
15	90019-MB0-000	オイルフイルターホス	265	1	1			
16	90021-MM5-000	ホルトワツシヤー 6X12	105	1	1			
17	90702-MJ4-000	ノツクピン 10X10	75	1	1			
18	91103-429-000	ノツクピン 8X10	100	2	2			
19	91304-KK3-830	Oリング 9.4X2.4	65	1	1			

E 1

ブロックNO.

E-11

オイルポンプ・オイルパン・
オイルフィルター

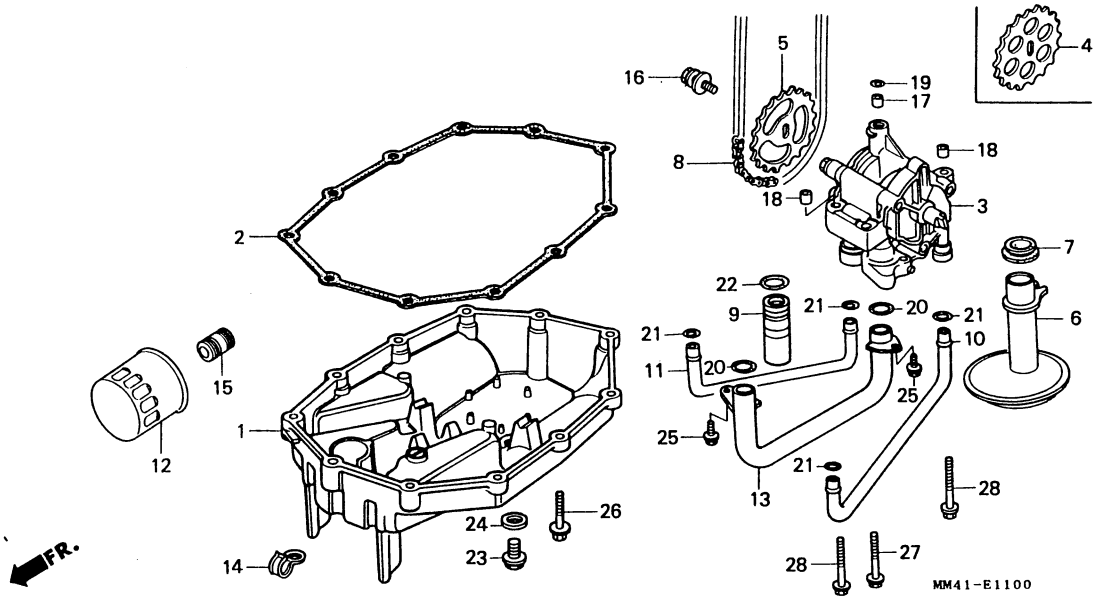

整備項目	標準時間	見出番号	部品番号	部品名	標準価格	使用個数 CBR750 FH	使用個数 CBR750 FJ	適用号機 初号機	適用号機 終号機	タイプ
		20	91309-MB0-003	Oリング 14.6X3.7(アライ).....	70	2	2			
		21	91309-MJ0-005	Oリング 9.8X2.7(NOK).....	95	4	4			
		22	91313-MB0-003	Oリング 14.7X2.2(アライ).....	60	1	1			
		23	92800-12000	トレンプラグホルト 12MM.....	60	1	1			
		24	94109-12000	トレンプラグワッシャー 12MM.....	10	1	1			
		25	95701-06014-08	フランジボルト 6X14.....	20	2	2			
		26	95701-06032-00	フランジボルト 6X32.....	25	11	11			
		27	95701-06032-09	フランジボルト 6X32.....	25	1	1			
		28	95701-06040-09	フランジボルト 6X40.....	25	2	2			

E 2

ブロックNO.

E-12

クランクケース

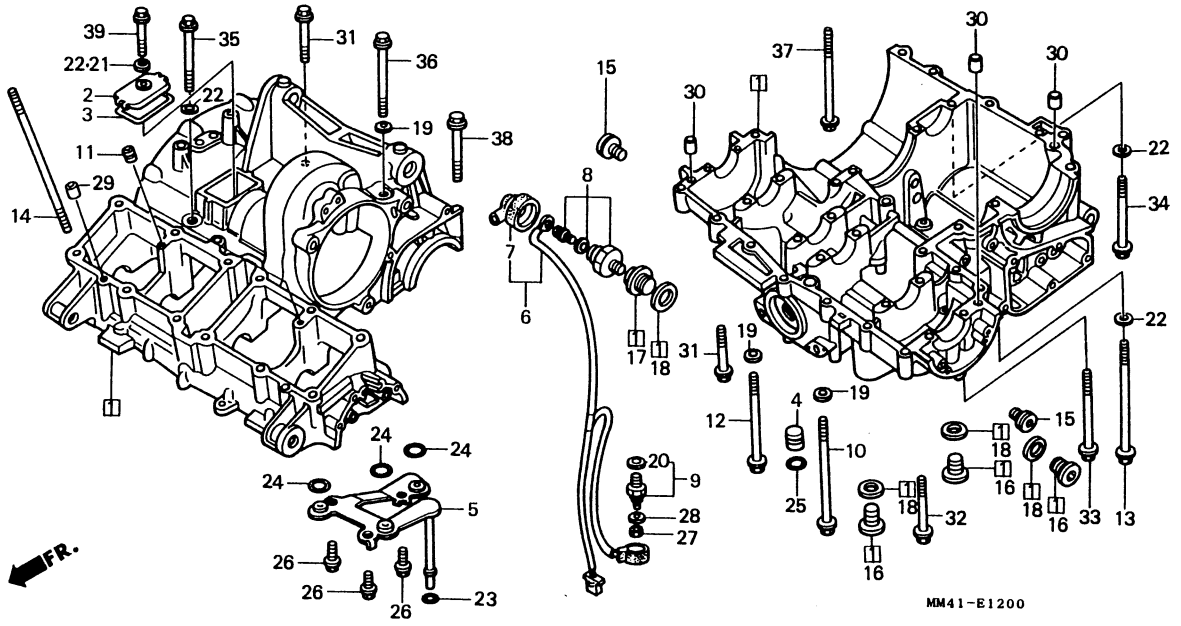

整備項目	標準時間
クランクケースセット	*11.6
オイルハ°スフ°レート	*6.6
エンシ゛ンサフ゛ハーネス	0.4
オイルフ°レッシャースイッチASSY	0.6
ニュートラルスイッチASSY	0.5

見出番号	部品番号	部品名	標準価格	使用個数 CBR750 FH	FJ	適用号機 初号機	終号機	タイプ
1	11000-MM4-000HA	クランクケースセット *RC27E*.	104,600	1	-			
				-	1	--------	1000134	
*	11000-MM4-010HA	クランクケースセット *RC27E*.	104,600	-	1	1000135		
2	11103-MM5-000	A.C.ジェネレーターチャンバーカバー.	530	1	1			
3	11104-MM5-000	A.C.ジェネレーターチャンバーカバー-カバーガスケット	105	1	1			
4	11208-MM5-000	メインキャラリーカラー	160	1	1			
5	12260-MM4-000	オイルハ°スフ°レート	2,000	1	-			
	12260-MM4-700	オイルハ°スフ°レート	2,000	-	1			
6	32101-MM5-000	エンシ゛ンサフ゛ハーネス	840	1	1			
7	32550-MJ6-000	ニュートラルスイッチカバー	120	1	1			
8	35500-MJ4-014	オイルフ°レッシャースイッチASSY	1,350	1	1			
9	35600-MM5-003	ニュートラルスイッチASSY. (トウヨウ)	580	1	1			
10	90008-KE7-003	UBSホルト 8X133	245	2	2			
11	90010-MM4-000	オリフィス 1.2	160	2	2			
12	90024-MJ0-000	フランシ゛ホルト 8X88	140	10	10			
13	90025-MM4-000	フランシ゛ホルト 6X110	120	2	2			
14	90031-MM4-000	スタッドホルト 9X152	190	12	12			
15	90042-MM5-000	スヘ°シャルホルト 10MM	130	2	2			
16	90048-ME5-000	シーリンクホルト 20MM	295	3	3			
17	90048-MM5-000	シーリンクホルト 20MM	370	1	1			
18	90442-ME5-000	シーリンクワッシャー 20MM	90	4	4			
19	90442-028-000	シーリンクワッシャー 8MM	55	13	13			
20	90443-MJ6-000	ニュートラルワッシャー	35	1	1			
21	90461-MF2-710	シーリンクワッシャー 6.5MM	60	-	1			

E 3

ブロックNO.

E-12

クランクケース

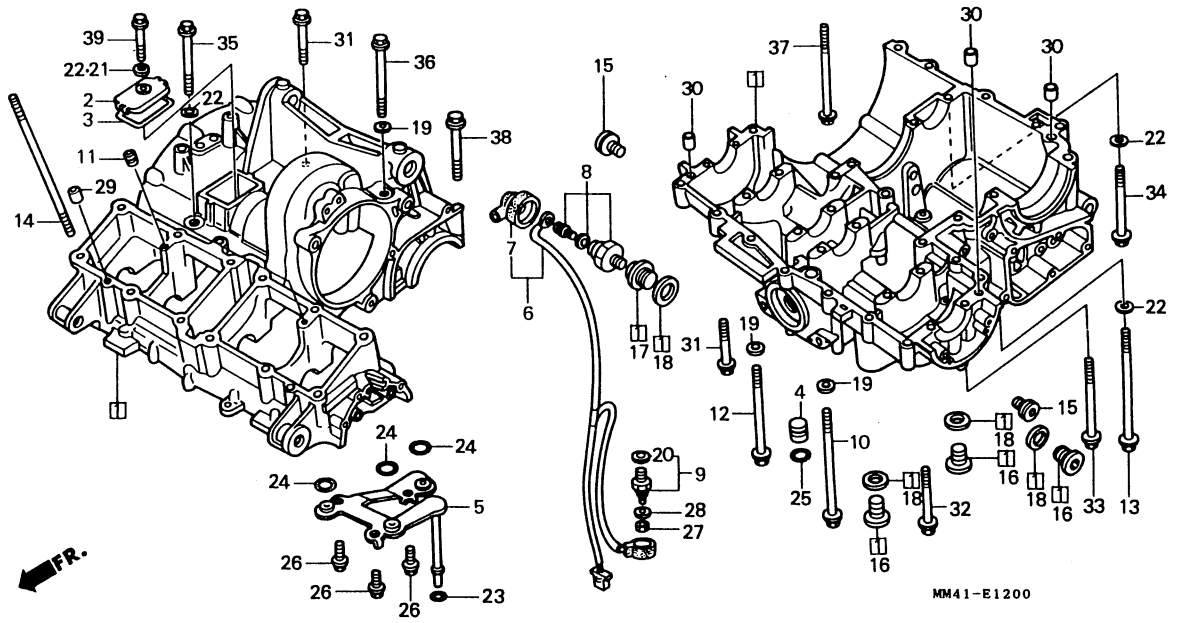

整備項目	標準時間	見出番号	部品番号	部品名	標準価格	使用個数 CBR750 FH	FJ	適用号機 初号機	終号機	タイプ
		22	90463-ML7-000	シーリングワッシャー 6.5MM.....	55	4	3			
		23	91308-MB0-003	Oリング 5.7X2.2(アライ).....	60	1	-			
			91307-MM5-641	オイルハ°ッチフ°レートシール (アライ)....	55	-	1			
		24	91313-PC9-003	Oリング 9X2.3(NOK).....	65	3	3			
		25	91370-461-000	Oリング 11.9X2.2.....	75	1	1			
		26	92101-06014-0A	6カクボルト 6X14.....	15	3	3			
		27	94001-04000-0S	6カクナット 4MM.....	10	1	1			
		28	94111-04800	スフ°リングワッシャー 4MM.....	10	1	1			
		29	94301-10160	ノックヒ°ン 10X16.....	50	2	2			
		30	94302-10016	ノックヒ°ン 10X16.....	50	3	3			
		31	95701-06032-07	フランジボルト 6X32.....	25	13	13			
		32	95701-06050-07	フランジボルト 6X50.....	35	1	1			
		33	95701-06070-00	フランジボルト 6X70.....	40	1	1			
		34	95701-06080-07	フランジボルト 6X80.....	20	1	1			
		35	95701-06090-07	フランジボルト 6X90.....	45	1	1			
		36	95701-08125-07	フランジボルト 8X125.....	80	1	1			
		37	95701-08130-00	フランジボルト 8X130.....	70	1	1			
		38	95701-10080-07	フランジボルト 10X80.....	55	1	1			
		39	96001-06055-00	フランジボルト 6X55.....	40	1	1			

E 4

ブロックNO.

E-13

クランクシャフト・ピストン

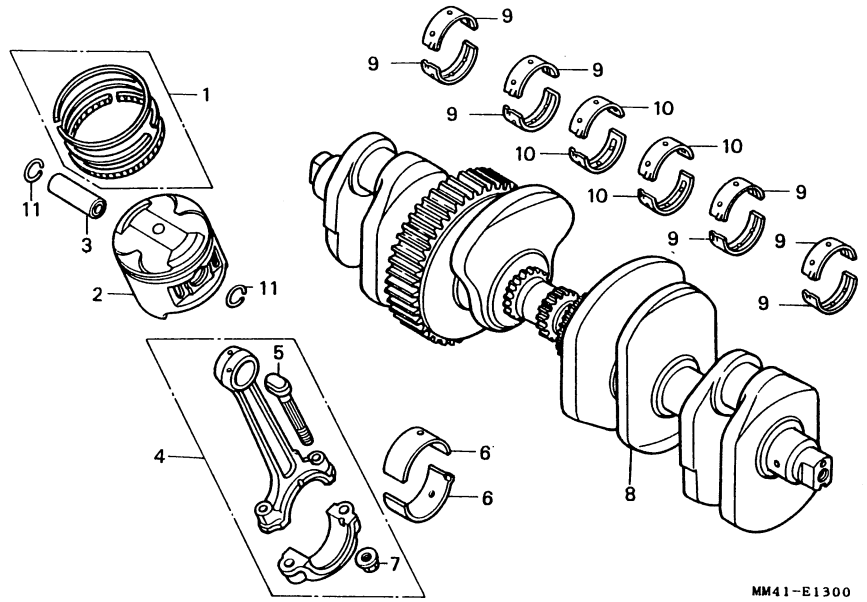

整備項目	標準時間
ﾋﾟｽﾄﾝﾘﾝｸﾞｾｯﾄ	5.0
(ｲﾂｺﾏｼ 0.2 ｶｻﾝ)	
.ﾋﾟｽﾄﾝ	
(ｲﾂｺﾏｼ 0.2 ｶｻﾝ)	
ﾋﾟｽﾄﾝﾋﾟﾝ	4.9
ｺﾈｸﾃｲﾝｸﾞﾛｯﾄﾞASSY	*8.5
(ｲﾂｺﾏｼ 0.3 ｶｻﾝ)	
ｺﾈｸﾃｲﾝｸﾞﾛｯﾄﾞﾍﾞｱﾘﾝｸﾞ	*7.9
(ｲﾂｺﾏｼ 0.3 ｶｻﾝ)	
ｸﾗﾝｸｼｬﾌﾄCOMP	*10.4
ｸﾗﾝｸｼｬﾌﾄﾍﾞｱﾘﾝｸﾞ	*9.0

見出番号	部品番号	部品名	標準価格	使用個数 CBR750 FH	使用個数 CBR750 FJ	適用号機 初号機	適用号機 終号機	タイプ
1	131A2-MM4-005	ﾋﾟｽﾄﾝﾘﾝｸﾞｾｯﾄ (STD.)	1,550	4	4			
2	13101-MM4-003	ﾋﾟｽﾄﾝ	2,000	4	-	--------	1000067	
	13101-MM4-013	ﾋﾟｽﾄﾝ	2,000	4	-	1000068		
				-	4			
3	13111-MM4-000	ﾋﾟｽﾄﾝﾋﾟﾝ	470	4	4			
4	13210-MM4-000	ｺﾈｸﾃｲﾝｸﾞﾛｯﾄﾞASSY	6,500	4	4			
5	13213-ML7-020	ｺﾈｸﾃｲﾝｸﾞﾛｯﾄﾞﾎﾞﾙﾄ	185	8	8			
6	13214-MM4-000	ｺﾈｸﾃｲﾝｸﾞﾛｯﾄﾞﾍﾞｱﾘﾝｸﾞA (ﾌﾞﾙｰ)	360	8	8			
	13215-MM4-000	ｺﾈｸﾃｲﾝｸﾞﾛｯﾄﾞﾍﾞｱﾘﾝｸﾞB (ﾌﾞﾗｯｸ)	360	8	8			
	13216-MM4-000	ｺﾈｸﾃｲﾝｸﾞﾛｯﾄﾞﾍﾞｱﾘﾝｸﾞC (ﾌﾞﾗｳﾝ)	360	8	8			
	13217-MM4-000	ｺﾈｸﾃｲﾝｸﾞﾛｯﾄﾞﾍﾞｱﾘﾝｸﾞD (ｸﾞﾘｰﾝ)	360	8	8			
	13218-MM4-000	ｺﾈｸﾃｲﾝｸﾞﾛｯﾄﾞﾍﾞｱﾘﾝｸﾞE (ｲｴﾛｰ)	360	8	8			
7	13215-ML7-000	ｺﾈｸﾃｲﾝｸﾞﾛｯﾄﾞﾅｯﾄ	130	8	8			
8	13300-MM4-000	ｸﾗﾝｸｼｬﾌﾄCOMP	55,600	1	1			
9	13313-ML7-003	ｸﾗﾝｸｼｬﾌﾄｻｲﾄﾞﾍﾞｱﾘﾝｸﾞA (ﾌﾞﾙｰ)	400	8	8			
	13314-ML7-003	ｸﾗﾝｸｼｬﾌﾄｻｲﾄﾞﾍﾞｱﾘﾝｸﾞB (ﾌﾞﾗｯｸ)	400	8	8			
	13315-ML7-003	ｸﾗﾝｸｼｬﾌﾄｻｲﾄﾞﾍﾞｱﾘﾝｸﾞC (ﾌﾞﾗｳﾝ)	400	8	8			
	13323-MM4-000	ｸﾗﾝｸｼｬﾌﾄｻｲﾄﾞﾍﾞｱﾘﾝｸﾞF (ﾎﾜｲﾄ)	400	8	8			

コネクティングロッドベアリング選択表

(オイルクリアランス30~52μm)

コネクティングロッド内径39φ ＼ クランクピン外径 36φ		A	B	C
		0~ −0.006	−0.006~ −0.012	−0.012~ −0.018
1	0~ +0.006	イエロー	グリーン	ブラウン
2	+0.006~ +0.012	グリーン	ブラウン	ブラック
3	+0.012~ +0.018	ブラウン	ブラック	ブルー

E 5

ブロックNO.

E-13

クランクシャフト・ピストン

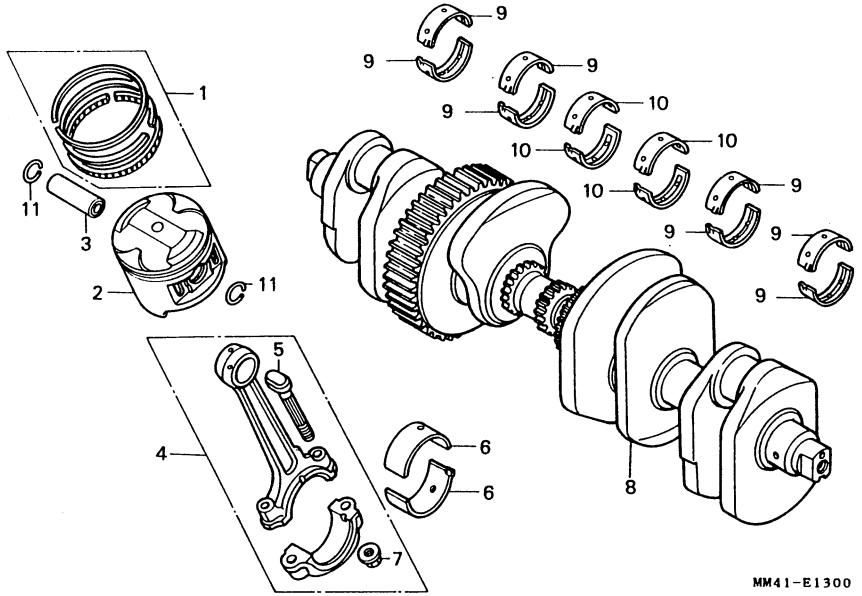

整備項目	標準時間	見出番号	部品番号	部品名	標準価格	使用個数 CBR750 FH	使用個数 CBR750 FJ	適用号機 初号機	適用号機 終号機	タイプ
			13324-MM4-000	クランクシャフトサイドベアリングG (ピンク)	400	8	8			
		10	13313-MM4-000	クランクシャフトセンターベアリングF (ホワイト)	360	4	4			
			13314-MM4-000	クランクシャフトセンターベアリングG (ピンク)	360	4	4			
			13315-MM4-000	クランクシャフトセンターベアリングA (ブルー)	360	4	4			
			13316-MM4-000	クランクシャフトセンターベアリングB (ブラック)	360	4	4			
			13317-MM4-000	クランクシャフトセンターベアリングC (ブラウン)	360	4	4			
		11	94601-17000	ピストンピンクリップ 17MM.....	15	8	8			

クランクシャフトベアリング選択表
(オイルクリアランス24～44μm)

クランクケース 内径 37φ ＼ クランクシャフト 外径 34φ		1	2	3
		+0.001～−0.005	−0.005～−0.011	−0.011～−0.017
A	0～+0.006	ブラウン	ブラック	ブルー
B	+0.006～+0.012	ブラック	ブルー	ピンク
C	+0.012～+0.018	ブルー	ピンク	ホワイト

E 6

ブロックNO.

E-14

トランスミッション

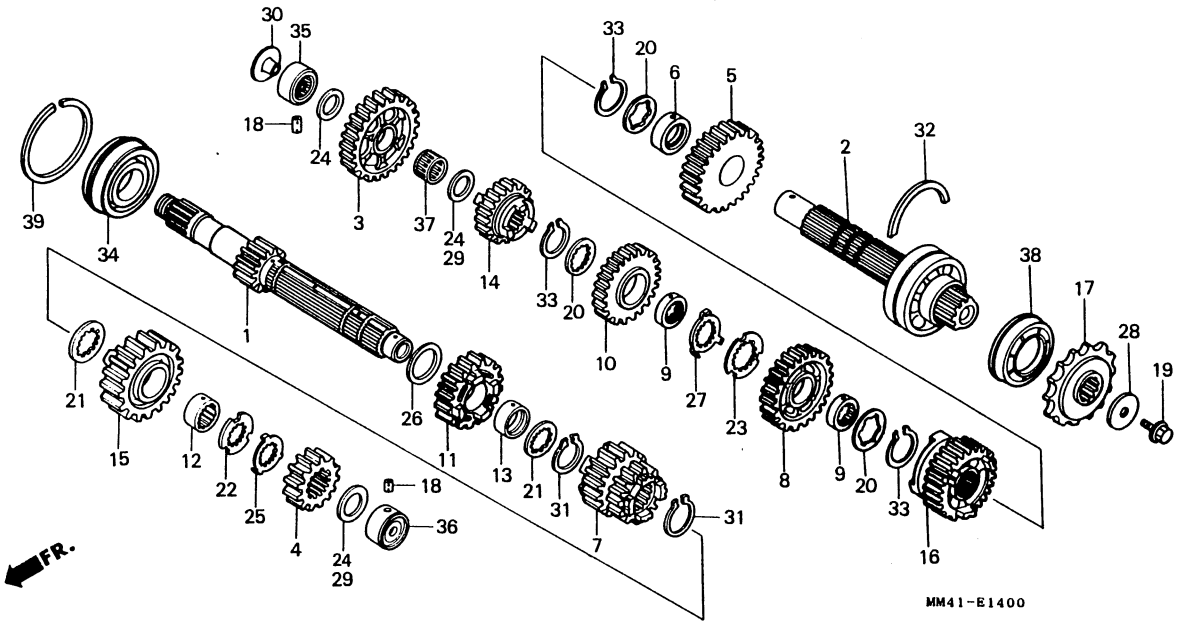

整備項目	標準時間
トランスミツシヨンメインシヤフト.....	*6.6
(カンレンフ゛ヒン フクム)	
.カウンターシヤフトCOMP.	
(カンレンフ゛ヒン フクム)	
(イチタ゛イセイヒ゛ソハ゛アイワ 6.8 トスル)	
トライフ゛スフ°ロケツト.....	0.4

見出番号	部品番号	部品名	標準価格	使用個数 CBR750 FH	FJ	適用号機 初号機	終号機	タイプ
1	23211-MM4-000	トランスミツシヨンメインシヤフト (13T)...	7,400	1	-			
	23211-MM4-010	トランスミツシヨンメインシヤフト (13T)...	7,400	-	1			
2	23220-MM4-000	カウンターシヤフトCOMP.....	8,900	1	-	--------	1001469	
	23220-MM4-010	カウンターシヤフトCOMP.....	8,900	1	-	1001470		
				-	1			
3	23421-MM4-000	カウンターシヤフトローキ゛ヤー (37T)....	4,050	1	1			
4	23431-MM4-000	メインシヤフトセカント゛キ゛ヤー (16T)...	1,400	1	1			
5	23441-MM4-000	カウンターシヤフトセカント゛キ゛ヤー (33T).	3,700	1	1			
6	23442-MM4-000	カラー 28MM.....	480	1	1			
7	23451-MM4-000	メインシヤフトサート゛&フオースキ゛ヤー (17/19T)	4,500	1	1			
8	23461-MM4-000	カウンターシヤフトサート゛キ゛ヤー (28T)..	3,550	1	1			
9	23462-MM4-000	カウンターシヤフトサート゛&フオースキ゛ヤー スフ°ラインカラー 28X9	530	2	2			
10	23481-MM4-000	カウンターシヤフトフオースキ゛ヤー (26T)..	3,250	1	1			
11	23491-MM4-000	メインシヤフトフイフスキ゛ヤー (20T)....	3,350	1	1			
12	23495-MM4-000	スフ°ラインカラー 25X13.4.....	530	1	1			
13	23496-MM4-000	カラー 25X14.....	480	1	1			
14	23501-MM4-000	カウンターシヤフトフイフスキ゛ヤー (24T)..	3,550	1	1			
15	23511-MM4-000	メインシヤフトシツクススキ゛ヤー (23T)...	3,450	1	1			
16	23521-MM4-000	カウンターシヤフトシツクススキ゛ヤー (25T).	3,650	1	1			
17	23801-MM4-003	トライフ゛スフ°ロケツト (15T)(NOK).	2,100	1	1			
18	24261-283-000	キ゛ヤーシフトフオークカ゛イト゛ヒ°ン.....	120	2	2			
19	90037-422-003	スヘ°シヤルホ゛ルト 10MM.....	175	1	1			
20	90451-MM5-000	スフ°ラインワツシヤー 28X34X1.5....	105	3	3			

E 7

ブロックNO.

E-14

トランスミッション

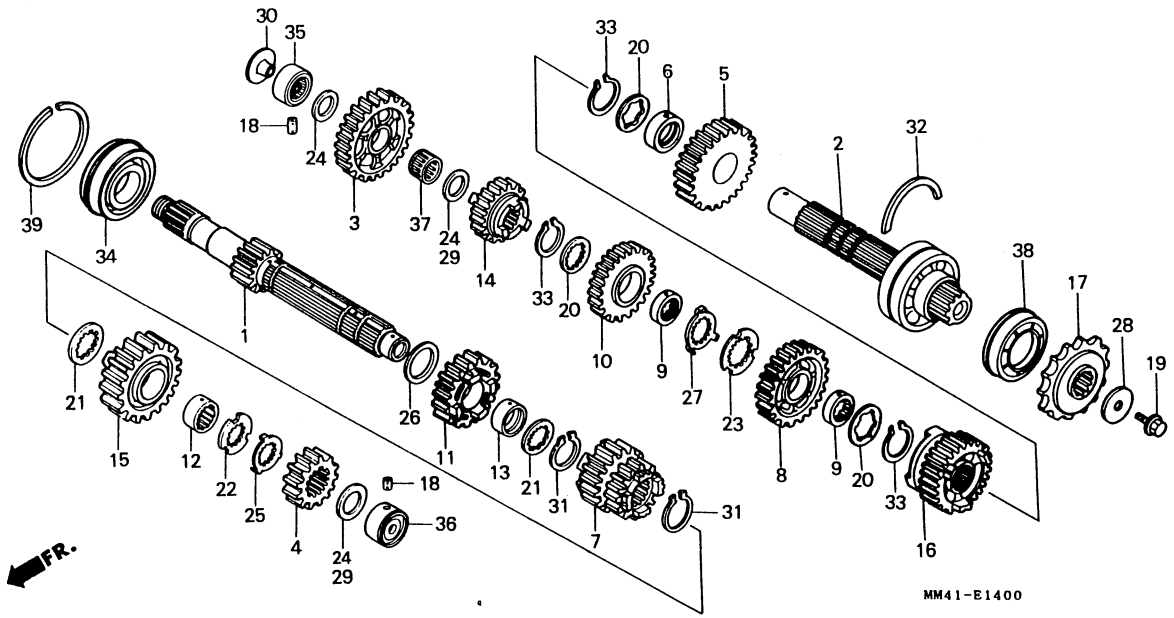

整備項目	標準時間	見出番号	部品番号	部品名	標準価格	使用個数 CBR750 FH	使用個数 CBR750 FJ	適用号機 初号機	適用号機 終号機	タイプ
		21	90451-MN4-000	ｽﾌﾟﾗｲﾝﾜｯｼｬｰ 25X31X1.5....	105	2	2			
		22	90453-MN4-000	ｽﾌﾟﾗｲﾝﾜｯｼｬｰ 25X1.2.....	130	1	1			
		23	90454-MM4-000	ｽﾌﾟﾗｲﾝﾜｯｼｬｰ 28X1.6.....	130	1	1			
		24	90454-428-000	ｽﾗｽﾄﾜｯｼｬｰ 20X1.00.....	100	3	-	--------	1001469	
						1	-	1001470		
						-	1			
		25	90455-MN4-000	ﾛｯｸﾜｯｼｬｰ 25MM.....	105	1	1			
		26	90456-MA6-000	ｽﾗｽﾄﾜｯｼｬｰ 25MM.....	100	1	1			
		27	90456-MM4-000	ﾛｯｸﾜｯｼｬｰ 28MM.....	105	1	-			
						-	1	--------	1005489	
		*	90465-MM5-000	ﾛｯｸﾜｯｼｬｰ 28MM.....	130	-	1	1005490		
		28	90459-422-000	ﾜｯｼｬｰ 10.2MM.....	150	1	1			
		29	90469-ME5-000	ｽﾗｽﾄﾜｯｼｬｰ 20X0.9.....	95	2	-	1001470		
						-	2			
		30	90559-MM4-000	ｵﾘﾌｲｽﾌﾟﾚｰﾄ.....	105	1	1			
		31	90601-107-000	ｻｰｸﾘｯﾌﾟ 25MM.....	90	2	2			
		32	90602-ML7-000	ｾｯﾄﾘﾝｸﾞ 62MM.....	160	1	1			
		33	90603-MN4-000	ｻｰｸﾘｯﾌﾟ 28MM.....	75	3	3			
		34	91004-MM4-003	ﾗｼﾞｱﾙﾎﾞｰﾙﾍﾞｱﾘﾝｸﾞ 6305....	790	1	1			
		35	91023-MM4-003	ﾆｰﾄﾞﾙﾍﾞｱﾘﾝｸﾞ 20X34X16.8 (ﾄｳﾖｳ)	780	1	1			
		36	91025-MM4-003	ﾆｰﾄﾞﾙﾍﾞｱﾘﾝｸﾞ 20MM.....	840	1	1			
		37	91102-MM4-003	ﾆｰﾄﾞﾙﾍﾞｱﾘﾝｸﾞ 20X24X10....	420	1	1			
		38	91207-ML7-003	ｵｲﾙｼｰﾙ 40X62X8.4.....	340	1	1			
		39	94560-62200	ｽﾅｯﾌﾟﾘﾝｸﾞ 62MM.....	75	1	1			

E 8

ブロックNO.

E-15

ギヤーシフトドラム・
ギヤーシフトフォーク

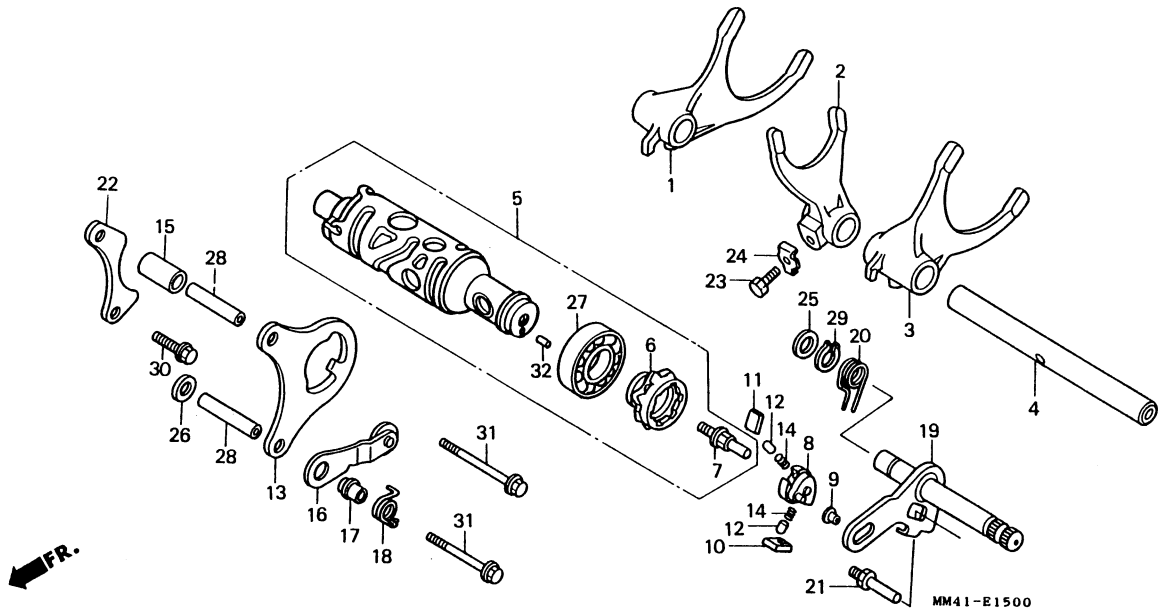

整備項目	標準時間
ｷﾞﾔｰｼﾌﾄﾌｫｰｸ.....	3.0
(ﾆｺﾃﾞﾓﾄｳｼﾞｶﾝ ﾆｺｲｼﾞﾖｳﾃﾞﾓ ﾄｳｼﾞｶﾝ)	
ｷﾞﾔｰｼﾌﾄﾄﾞﾗﾑCOMP.....	3.8
ｷﾞﾔｰｼﾌﾄﾄﾞﾗﾑｾﾝﾀｰ.....	1.1
ﾄﾞﾗﾑｼﾌﾀｰ.....	1.0
.ｶﾞｲﾄﾞﾌﾟﾚｰﾄ	
.ﾄﾞﾗﾑｽﾄｯﾊﾟｰCOMP.	
(ｶﾝﾚﾝﾌﾞﾋﾝ ﾌｸﾑ)	
.ｷﾞﾔｰｼﾌﾄｽﾋﾟﾝﾄﾞﾙCOMP.	
(ｶﾝﾚﾝﾌﾞﾋﾝ ﾌｸﾑ)	

見出番号	部品番号	部品名	標準価格	使用個数 CBR750 FH	使用個数 CBR750 FJ	適用号機 初号機	適用号機 終号機	タイプ
1	24211-MM4-000	R.ｷﾞﾔｰｼﾌﾄﾌｫｰｸ.....	2,300	1	1			
2	24212-MM4-000	ｷﾞﾔｰｼﾌﾄﾌｫｰｸC.....	2,250	1	1			
3	24213-MM4-000	L.ｷﾞﾔｰｼﾌﾄﾌｫｰｸ.....	2,300	1	1			
4	24231-MM5-000	ｷﾞﾔｰｼﾌﾄﾌｫｰｸｼｬﾌﾄ.....	590	1	-	---------	1000324	
	24231-MM4-000	ｷﾞﾔｰｼﾌﾄﾌｫｰｸｼｬﾌﾄ.....	590	1	-	1000325		
	24231-MM4-700	ｷﾞﾔｰｼﾌﾄﾌｫｰｸｼｬﾌﾄ.....	590	-	1			
5	24310-MM4-000	ｷﾞﾔｰｼﾌﾄﾄﾞﾗﾑCOMP.....	6,200	1	1			
6	24312-KT8-300	ｷﾞﾔｰｼﾌﾄﾄﾞﾗﾑｾﾝﾀｰ.....	1,200	1	1			
7	24315-HA0-000	ｼﾌﾀｰﾋﾟﾝ.....	235	1	1			
8	24321-KT8-010	ﾄﾞﾗﾑｼﾌﾀｰ.....	1,500	1	1			
9	24322-MM4-000	ﾄﾞﾗﾑｼﾌﾀｰｶﾗｰ.....	105	1	1			
10	24324-KA3-710	ﾗﾁｴｯﾄﾎﾟｰﾙ (A).....	250	1	1			
11	24325-KA3-710	ﾗﾁｴｯﾄﾎﾟｰﾙ (B).....	250	1	1			
12	24326-KT7-000	ﾎﾟｰﾙﾌﾟﾗﾝｼﾞｬｰ.....	175	2	2			
13	24328-MM5-000	ｶﾞｲﾄﾞﾌﾟﾚｰﾄ.....	370	1	1			
14	24329-KA3-740	ﾎﾟｰﾙﾌﾟﾗﾝｼﾞｬｰｽﾌﾟﾘﾝｸﾞ.....	55	2	2			
15	24329-KT8-000	ｶﾞｲﾄﾞﾌﾟﾚｰﾄﾃﾞｲｽﾀﾝｽｶﾗｰ.....	120	1	1			
16	24430-MM5-000	ﾄﾞﾗﾑｽﾄｯﾊﾟｰCOMP.....	470	1	1			
17	24434-KT7-000	ﾄﾞﾗﾑｽﾄｯﾊﾟｰｶﾗｰ.....	160	1	1			
18	24435-MM5-000	ﾄﾞﾗﾑｽﾄｯﾊﾟｰｽﾌﾟﾘﾝｸﾞ.....	110	1	1			
19	24610-MM4-000	ｷﾞﾔｰｼﾌﾄｽﾋﾟﾝﾄﾞﾙCOMP.....	2,200	1	1			
20	24651-KT7-000	ｼﾌﾄﾘﾀｰﾝｽﾌﾟﾘﾝｸﾞ.....	165	1	1			
21	24652-035-000	ｼﾌﾄﾘﾀｰﾝｽﾌﾟﾘﾝｸﾞﾋﾟﾝ.....	130	1	1			
22	24655-MM5-000	ｼﾌﾄﾄﾞﾗﾑﾍﾞｱﾘﾝｸﾞｾｯﾃｲﾝｸﾞﾌﾟﾚｰﾄ	265	1	1			

E 9

ブロックNO.

E-15

ギヤーシフトドラム・
ギヤーシフトフォーク

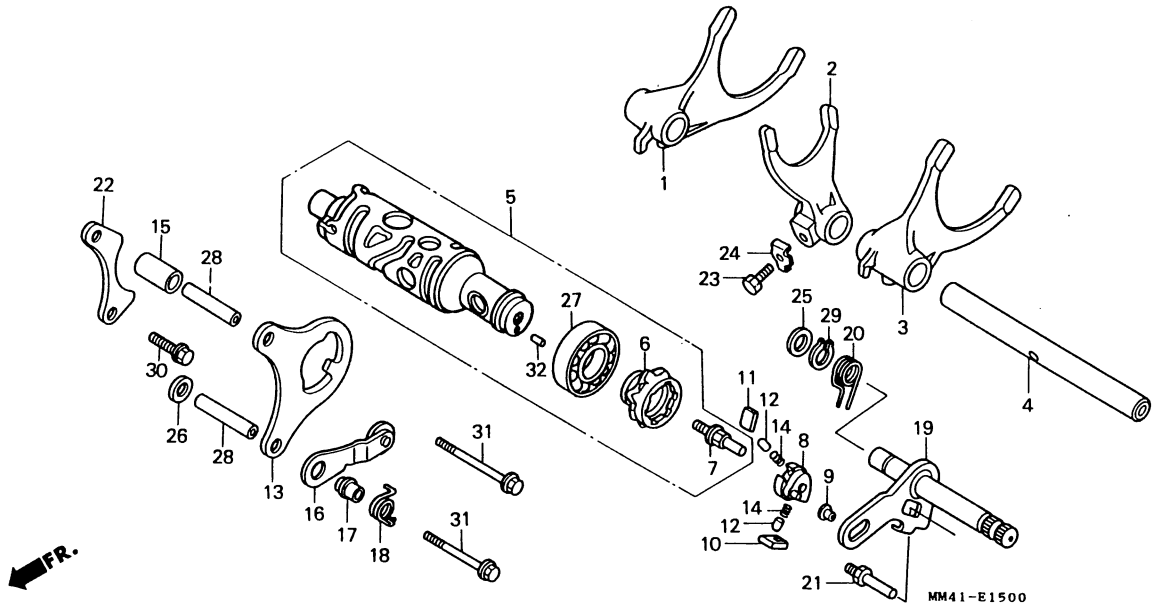

整備項目	標準時間	見出番号	部品番号	部品名	標準価格	使用個数 CBR750 FH	使用個数 CBR750 FJ	適用号機 初号機	適用号機 終号機	タイプ
		23	90041-MB0-000	ｽﾍﾟｼｬﾙﾎﾞﾙﾄ 7X18.....	100	1	1			
		24	90407-MB0-000	ﾛｯｸﾜｯｼｬｰ.....	70	1	1			
		25	90451-155-000	ﾜｯｼｬｰ 14MM.....	75	1	1			
		26	90485-040-000	ﾜｯｼｬｰ 8MM.....	55	1	1			
		27	91008-374-003	ﾎﾞｰﾙﾍﾞｱﾘﾝｸﾞ 16005(ﾄｳﾖｳ)..	630	1	1			
		28	91104-KT7-000	ﾉｯｸﾋﾟﾝ 8X31.5.....	85	2	2			
		29	94510-14000	ｴｷｽﾀｰﾅﾙｻｰｸﾘｯﾌﾟ 14MM.....	15	1	1			
		30	95701-06014-08	ﾌﾗﾝｼﾞﾎﾞﾙﾄ 6X14.....	20	1	1			
		31	95701-06045-08	ﾌﾗﾝｼﾞﾎﾞﾙﾄ 6X45.....	35	2	2			
		32	96220-40080	ﾛｰﾗｰ 4X8.....	15	1	1			

E 10

ブロックNO.

E-16

キャブレター（ASSY.）

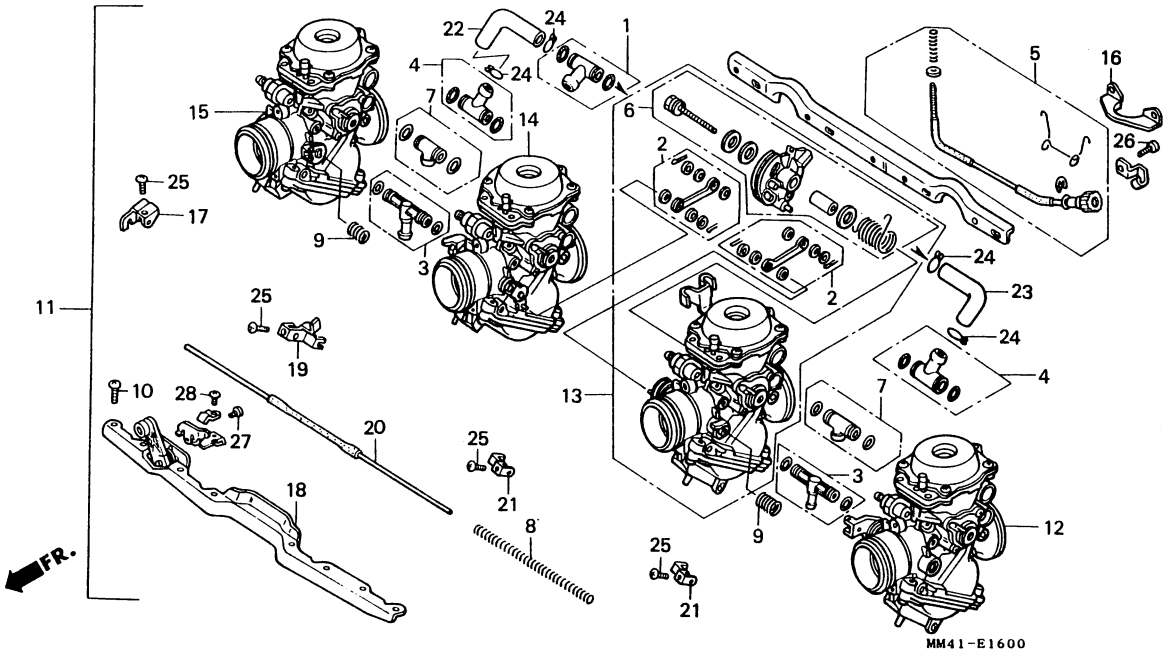

整備項目	標準時間
フユーエルシ゛ヨイントセット.....	1.1
（イツコマシ 0.1 カサン）	
.キヤフ゛レタ-ASSY.	
キヤフ゛レタ-ASSY.1.....	1.4
（イツコマシ 0.3 カサン）	
スタータ-リンクシヤフト.....	0.8

見出番号	部品番号	部品名	標準価格	使用個数 CBR750 FH	FJ	適用号機 初号機	終号機	タイプ
1	15772-HA7-670	フ゛リ-サ゛-スリ-ウエイシ゛ヨイント.....	340	1	1			
2	16018-MM5-601	リンクアームセット.....	1,200	2	2			
3	16026-MM5-601	Tシ゛ヨイントセット（A）.....	920	2	-			
	16026-MM4-004	Tシ゛ヨイントセット（A）.....	920	-	2			
4	16027-KT7-003	チユ-フ゛シ゛ヨイントセットA.....	920	2	2			
5	16028-MM5-601	スクリユ-セットB.....	1,400	1	1			
6	16032-MM4-004	スロツトルト゛ラムセット.....	3,350	1	1			
7	16047-MA6-003	フユーエルシ゛ヨイントセット.....	1,000	2	2			
8	16050-MM5-601	コンプ゜レツシヨンコイルスプ゜リング゛.....	190	1	1			
9	16053-MM5-601	コンプ゜レツシヨンコイルスプ゜リング゛.....	105	2	2			
10	16080-ML4-611	ハ゜ンスクリユ- 6X12.....	55	8	8			
11	16100-MM4-004	キヤフ゛レタ-ASSY.....	90,200	1	-	--------	1000568	
	16100-MM4-014	キヤフ゛レタ-ASSY.....	90,200	1	-	1000569	1002337	
*	16100-MM4-024	キヤフ゛レタ-ASSY.....	90,200	1	-	1002338		
	16100-MM4-034	キヤフ゛レタ-ASSY.....	90,200	-	1			
12	16101-MM4-004	キヤフ゛レタ-ASSY.1.....	24,700	1	-	--------	VG60A [B]	
	16101-MM4-014	キヤフ゛レタ-ASSY.1.....	24,700	1	-	VG60A [C]		
				-	1			
13	16102-MM4-004	キヤフ゛レタ-ASSY.2.....	24,700	1	-	--------	VG60A [A]	
	16102-MM4-014	キヤフ゛レタ-ASSY.2.....	24,700	1	-	VG60A [B]	VG60A [B]	
	16102-MM4-024	キヤフ゛レタ-ASSY.2.....	24,700	1	-	VG60A [C]		
				-	1			
14	16103-MM4-004	キヤフ゛レタ-ASSY.3.....	24,700	1	-	--------	VG60A [A]	
	16103-MM4-014	キヤフ゛レタ-ASSY.3.....	24,700	1	-	VG60A [B]	VG60A [B]	
	16103-MM4-024	キヤフ゛レタ-ASSY.3.....	24,700	1	-	VG60A [C]		
				-	1			
15	16104-MM4-004	キヤフ゛レタ-ASSY.4.....	24,700	1	-			

E 11

ブロックNO.

E-16

キャブレター（ASSY.）

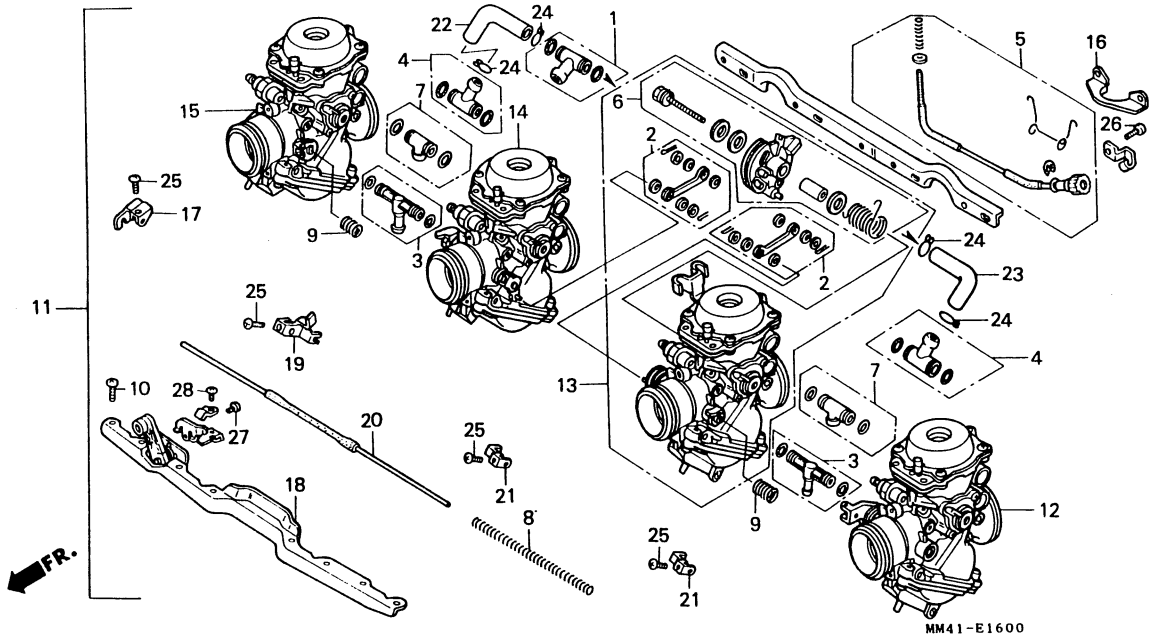

整備項目	標準時間	見出番号	部品番号	部品名	標準価格	使用個数 CBR750 FH	使用個数 CBR750 FJ	適用号機 初号機	適用号機 終号機	タイプ
			16104-MM4-014	ｷｬﾌﾞﾚﾀ-ASSY.4	24,700	-	1			
		16	16119-MM4-004	ｽﾃｰﾌﾟﾚｰﾄ	500	-	2			
		17	16120-MM5-601	ｽﾀｰﾀｰﾚﾊﾞｰ	610	1	1			
		18	16121-MM5-601	ｽﾀｰﾀｰﾚﾊﾞｰ-COMP	1,050	1	1			
		19	16122-MM5-601	ｽﾀｰﾀｰﾚﾊﾞｰ	610	1	1			
		20	16145-MM5-601	ｽﾀｰﾀｰﾘﾝｸｼｬﾌﾄ	470	1	1			
		21	16146-MM5-601	ｽﾀｰﾀｰﾚﾊﾞｰ	610	2	2			
		22	16198-MM4-004	ﾁｭｰﾌﾞ	210	1	1			
		23	16199-MM4-004	ﾁｭｰﾌﾞ	265	1	1			
		24	17369-KB4-670	ﾌﾞﾘｰｻﾞｰﾁｭｰﾌﾞｸﾘｯﾌﾟ	80	4	4			
		25	93500-04008-0A	ﾊﾟﾝｽｸﾘｭｰ 4X8	10	12	12			
		26	93500-05010-0A	ﾊﾟﾝｽｸﾘｭｰ 5X10	10	8	-			
			93500-05012-0A	ﾊﾟﾝｽｸﾘｭｰ 5X12	10	-	8			
		27	93892-04008-00	ｽｸﾘｭｰﾜｯｼｬｰ 4X8	15	1	1			
		28	93892-04010-00	ｽｸﾘｭｰﾜｯｼｬｰ 4X10	15	1	1			

E 12

ブロックNO.

E-16-1

キャブレター（構成部品）

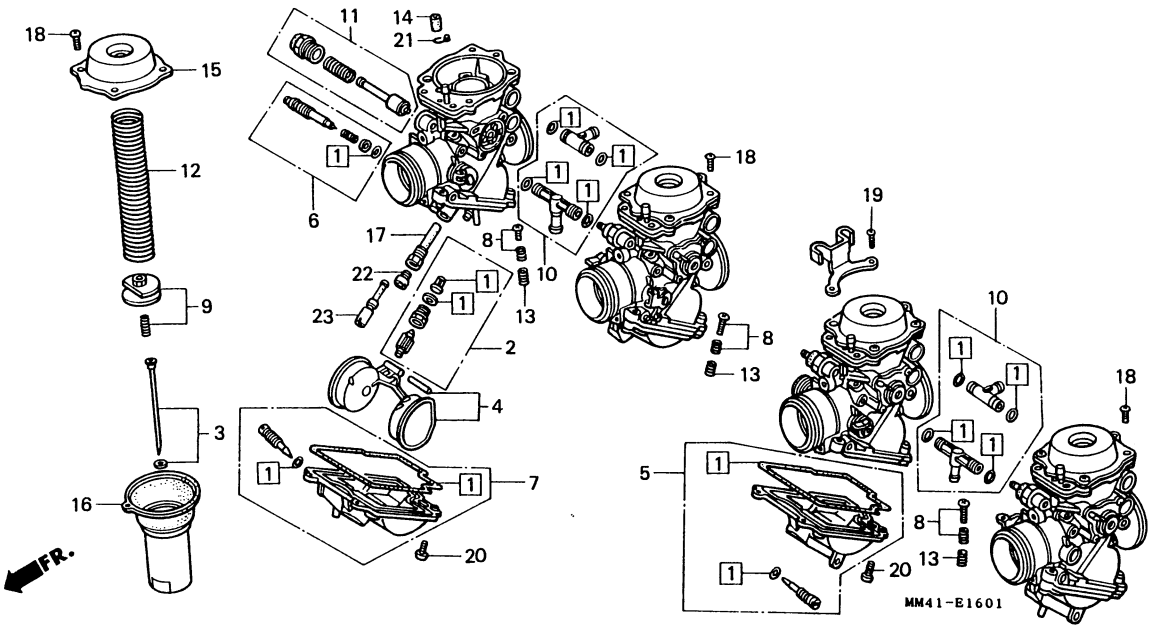

整備項目	標準時間
ｶﾞｽｹｯﾄｾｯﾄA	1.3
(ｲﾂｺﾏｼ 0.4 ｶｻﾝ)	
ﾊﾞﾙﾌﾞｼｰﾄｾｯﾄ	1.0
(ｲﾂｺﾏｼ 0.2 ｶｻﾝ)	
.ﾌﾛｰﾄｾｯﾄ	
(ｲﾂｺﾏｼ 0.2 ｶｻﾝ)	
.ﾒｲﾝｼﾞｪｯﾄ	
(ｲﾂｺﾏｼ 0.2 ｶｻﾝ)	
ｼﾞｪｯﾄﾆｰﾄﾞﾙｾｯﾄ	0.5
(ｲﾂｺﾏｼ 0.2 ｶｻﾝ)	
.ﾊﾞｷｭｰﾑﾋﾟｽﾄﾝCOMP.	
(ｲﾂｺﾏｼ 0.2 ｶｻﾝ)	
ﾌﾛｰﾄﾁｬﾝﾊﾞｰｾｯﾄ	0.7
(ｲﾂｺﾏｼ 0.1 ｶｻﾝ)	
ｽﾀｰﾀｰﾊﾞﾙﾌﾞｾｯﾄ	0.8
(#.1,2,3. ｶﾜﾊ 1.2)	

見出番号	部品番号	部品名	標準価格	使用個数 CBR750 FH	FJ	適用号機 初号機	終号機	タイプ
[1]	16010-MM5-601	ｶﾞｽｹｯﾄｾｯﾄA	1,450	4	4			
2	16011-MM4-004	ﾊﾞﾙﾌﾞｼｰﾄｾｯﾄ	1,600	4	4			
3	16012-MM4-004	ｼﾞｪｯﾄﾆｰﾄﾞﾙｾｯﾄ	1,150	4	4			
4	16013-ML7-004	ﾌﾛｰﾄｾｯﾄ	1,250	4	4			
5	16015-MM5-601	ﾌﾛｰﾄﾁｬﾝﾊﾞｰｾｯﾄ (A) (ｷｬﾌﾞﾚﾀｰNO.1&2)	4,100	2	2			
6	16016-MM5-601	ｽｸﾘｭｰｾｯﾄA	620	4	4			
7	16023-MM5-601	ﾌﾛｰﾄﾁｬﾝﾊﾞｰｾｯﾄ (B) (ｷｬﾌﾞﾚﾀｰNO.3&4)	4,100	2	2			
8	16029-KE8-004	ｽｸﾘｭｰｾｯﾄC	500	3	3			
9	16037-MK7-771	ﾊﾞﾙﾌﾞﾌﾟﾚｰﾄｾｯﾄ	650	4	4			
10	16040-MM5-601	ｶﾞｽｹｯﾄｾｯﾄB	420	2	2			
11	16046-MM5-601	ｽﾀｰﾀｰﾊﾞﾙﾌﾞｾｯﾄ	1,600	4	4			
12	16051-MM4-004	ｺﾝﾌﾟﾚｯｼｮﾝｺｲﾙｽﾌﾟﾘﾝｸﾞ	400	4	4			
13	16052-ME9-672	ｽﾌﾟﾘﾝｸﾞ	130	3	3			
14	16097-ME9-671	ｷｬｯﾌﾟ	260	3	3			
15	16107-MM5-601	ﾄｯﾌﾟ	1,450	4	4			
16	16111-MM4-004	ﾊﾞｷｭｰﾑﾋﾟｽﾄﾝCOMP	4,750	4	-	--------	VG60A [B]	
	16111-MM4-014	ﾊﾞｷｭｰﾑﾋﾟｽﾄﾝCOMP	4,750	4	-	VG60A [C]		
				-	4			
17	16165-MM4-004	ﾆｰﾄﾞﾙｼﾞｪｯﾄﾎﾙﾀﾞｰ	530	4	4			
18	93500-04010-0A	ﾊﾟﾝｽｸﾘｭｰ 4X10	10	14	14			
19	93500-04012-0A	ﾊﾟﾝｽｸﾘｭｰ 4X12	10	2	2			
20	93500-04014-0A	ﾊﾟﾝｽｸﾘｭｰ 4X14	10	16	16			
21	95002-02650	ﾁｭｰﾌﾞｸﾘｯﾌﾟB6.5	15	3	3			

1988.06.20

E12

E 13

ブロックNO.

E-16-1

キャブレター（構成部品）

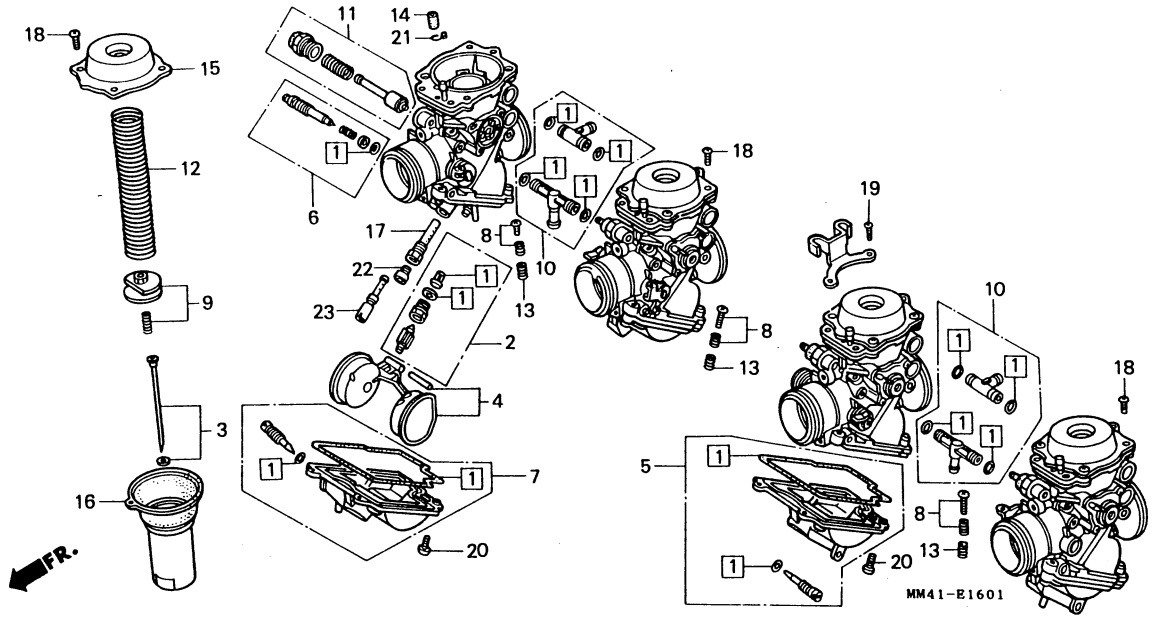

整備項目	標準時間	見出番号	部品番号	部品名	標準価格	使用個数 CBR750 FH	FJ	適用号機 初号機	終号機	タイプ
		22	99101-393-1100	ﾒｲﾝｼﾞｪｯﾄ #110.....	220	4	-	--------	VG60A [B]	
			99101-393-1120	ﾒｲﾝｼﾞｪｯﾄ #112.....	220	4	-	VG60A [C]		
						-	4			
		23	99103-437-0380	ｽﾛｰｼﾞｪｯﾄ #38.....	330	4	4			

E 14

ブロックNO.

EOP - 1

ガスケットキットA

整備項目	標準時間	見出番号	部品番号	部品名	標準価格	使用個数 CBR750 FH	FJ	適用号機 初号機	終号機	タイプ
			061A1-MM4-010	ｶﾞｽｹｯﾄｷｯﾄA.....	8,300	1	-	--------	1001881	
			061A1-MM4-020	ｶﾞｽｹｯﾄｷｯﾄA.....	8,300					
						1	-	1001882		
				(ｺｳｾｲﾌﾞﾋﾝ)		-	1			
		1	12191-MM4-004	ｼﾘﾝﾀﾞｰｶﾞｽｹｯﾄ (ﾆｯﾎﾟﾝ).....	530	1	1			
		2	12209-KL4-005	ﾊﾞﾙﾌﾞｽﾃﾑｼｰﾙ.....	250	16	16			
		3	12251-MM4-004	ｼﾘﾝﾀﾞｰﾍｯﾄﾞｶﾞｽｹｯﾄ (ﾆｯﾎﾟﾝ).	2,650	1	-	--------	1001881	
			12251-MM4-014	ｼﾘﾝﾀﾞｰﾍｯﾄﾞｶﾞｽｹｯﾄ (ﾆｯﾎﾟﾝ).	2,650	1	-	1001882		
						-	1			
		4	12391-MM4-000	ﾍｯﾄﾞｶﾊﾞｰｶﾞｽｹｯﾄ.....	1,750	1	1			
		5	18291-236-000	ｴｷｿﾞｰｽﾄﾊﾟｲﾌﾟｶﾞｽｹｯﾄ.....	105	4	4			
		6	91302-HB3-004	Oﾘﾝｸﾞ 7.5X1.5.....	50	4	4			
		7	91312-KE7-003	Oﾘﾝｸﾞ 19X3(NOK).....	70	4	4			

E 15

ブロックNO.

EOP - 2

ガスケットキットB

整備項目	標準時間	見出番号	部品番号	部品名	標準価格	使用個数 CBR750 FH	FJ	適用号機 初号機	終号機	タイプ
			061B1-MM4-000	ｶﾞｽｹｯﾄｷｯﾄB.....	3,000	1	-			
			061B1-MM4-010	ｶﾞｽｹｯﾄｷｯﾄB.....	3,000	-	1	--------	1000134	
		*	061B1-MM4-020	ｶﾞｽｹｯﾄｷｯﾄB..... (ｺｳｾｲﾌﾞﾋﾝ)	3,000	-	1	1000135		
		1	11104-MM5-000	A.C.ｼﾞｪﾈﾚｰﾀｰﾁｬﾝﾊﾞｰｶﾊﾞｰ ｶﾞｽｹｯﾄ	105	1	1			
		2	11322-MM5-000	L.ｸﾗﾝｸｹｰｽｶﾊﾞｰｶﾞｽｹｯﾄ.....	160	1	1			
		3	11394-MM4-000	ﾁｪﾝｼﾞｶﾊﾞｰｶﾞｽｹｯﾄ.....	160	1	-			
						-	1	--------	1000134	
		*	11394-MM4-010	ﾁｪﾝｼﾞｶﾊﾞｰｶﾞｽｹｯﾄ.....	160	-	1	1000135		
		4	11395-MM4-000	ｸﾗｯﾁｶﾊﾞｰｶﾞｽｹｯﾄ.....	210	1	1			
		5	11396-MJ0-000	R.ｶﾊﾞｰｶﾞｽｹｯﾄ.....	125	1	1			
		6	11398-MM4-000	ｵｲﾙﾊﾟﾝｶﾞｽｹｯﾄ.....	225	1	1			
		7	11671-MM4-000	L.ﾘﾔｰｸﾗﾝｸｹｰｽｶﾊﾞｰｶﾞｽｹｯﾄ...	105	1	1			
		8	19226-ML7-000	ｳｵｰﾀｰﾎﾟﾝﾌﾟｶﾊﾞｰｶﾞｽｹｯﾄ.....	125	1	1			
		9	90463-ML7-000	ｼｰﾘﾝｸﾞﾜｯｼｬｰ 6.5MM.....	55	1	1			
		10	91301-ML7-003	Oﾘﾝｸﾞ 48.1X3.6.....	105	1	1			
		11	91301-250-000	Oﾘﾝｸﾞ 21.5MM.....	65	1	1			
		12	91302-MB0-013	Oﾘﾝｸﾞ 32.95X2.62(ｱﾗｲ)....	80	1	1			
		13	91302-MM4-003	Oﾘﾝｸﾞ 90X2.3(ｱﾗｲ).....	265	1	1			
		14	91304-KK3-830	Oﾘﾝｸﾞ 9.4X2.4.....	65	1	1			
		15	91306-MJ0-005	Oﾘﾝｸﾞ 56X2.5(NOK).....	95	1	1			
		16	91308-MB0-003	Oﾘﾝｸﾞ 5.7X2.2(ｱﾗｲ).....	60	1	-			
			91307-MM5-641	ｵｲﾙﾊﾟｯﾁﾌﾟﾚｰﾄｼｰﾙ (ｱﾗｲ)....	55	-	1			
		17	91309-MB0-003	Oﾘﾝｸﾞ 14.6X3.7(ｱﾗｲ).....	70	2	2			

E 16

ブロックNO.

EOP - 2

ガスケットキットB

整備項目	標準時間	見出番号	部品番号	部品名	標準価格	使用個数 CBR750 FH	使用個数 CBR750 FJ	適用号機 初号機	適用号機 終号機	タイプ
		18	91309-MJ0-005	Oリング 9.8X2.7(NOK).....	95	4	4			
		19	91309-425-003	Oリング 24.4X3.1(アライ).....	110	1	1			
		20	91312-107-000	Oリング 7X1.7.....	65	1	1			
		21	91313-MB0-003	Oリング 14.7X2.2(アライ).....	60	1	1			
		22	91313-PC9-003	Oリング 9X2.3(NOK).....	65	3	3			
		23	91370-461-000	Oリング 11.9X2.2.....	75	1	1			
		24	94109-12000	ドレンプラグワッシャー 12MM.....	10	1	1			

F 1

ブロックNO.

F-1

ヘッドライト

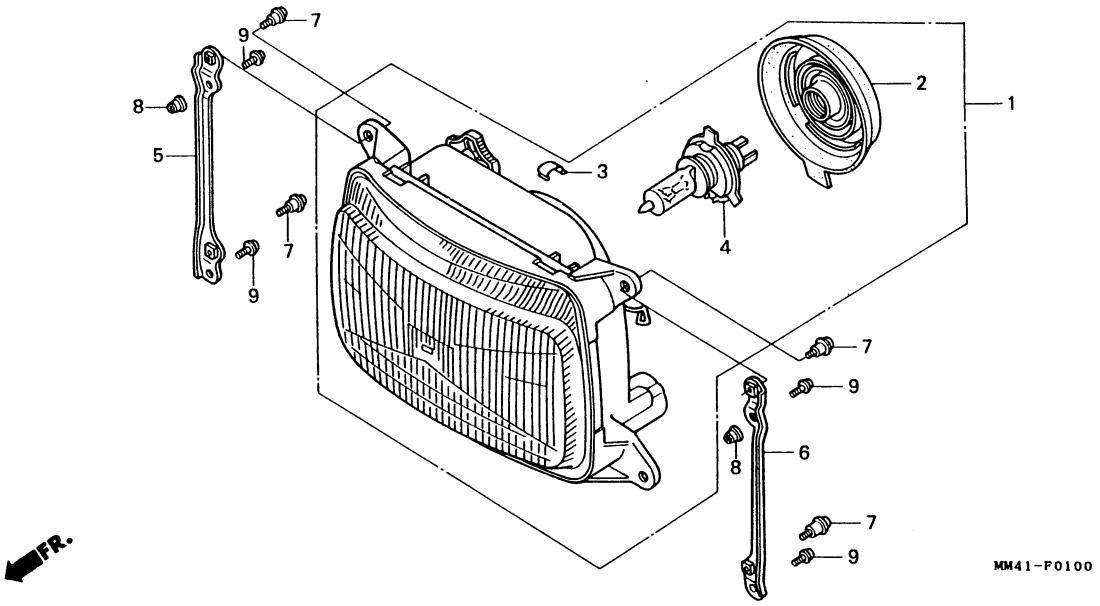

整備項目	標準時間
ﾍｯﾄﾞﾗｲﾄASSY.....	0.5
ﾍｯﾄﾞﾗｲﾄﾊﾞﾙﾌﾞ.....	0.2

見出番号	部品番号	部品名	標準価格	使用個数 CBR750 FH	使用個数 CBR750 FJ	適用号機 初号機	適用号機 終号機	タイプ
1	33100-MM4-003	ﾍｯﾄﾞﾗｲﾄASSY. (12V 60/55W)	13,100	1	1			
2	33112-MM5-601	ﾗﾊﾞｰｶﾊﾞｰ.....	400	1	1			
3	33113-ML7-601	ﾚﾝｽﾞﾎﾙﾀﾞｰｸﾘｯﾌﾟ.....	70	3	3			
4	34901-MC7-601	ﾍｯﾄﾞﾗｲﾄﾊﾞﾙﾌﾞ (H4 JA12V60/55W)	ｼﾞｶ	1	1			
5	61313-MM5-000	R.ﾍｯﾄﾞﾗｲﾄｽﾃｰ.....	370	1	1			
6	61314-MM5-000	L.ﾍｯﾄﾞﾗｲﾄｽﾃｰ.....	370	1	1			
7	90102-GB2-720	ﾊﾟﾝｽｸﾘｭｰ 5X16.....	65	4	-			
	90114-MM5-000	ﾊﾟﾝｽｸﾘｭｰ 5X16.....	65	-	4			
8	90316-MJ1-000	ｲﾝｻｰﾄﾅｯﾄ 5X0.8.....	65	4	4			
9	93892-05012-07	ｽｸﾘｭｰﾜｯｼｬｰ 5X12.....	15	4	-			
	93892-05008-07	ｽｸﾘｭｰﾜｯｼｬｰ 5X8.....	15	-	4			

F 2

ブロックNO.

F - 2

メーター

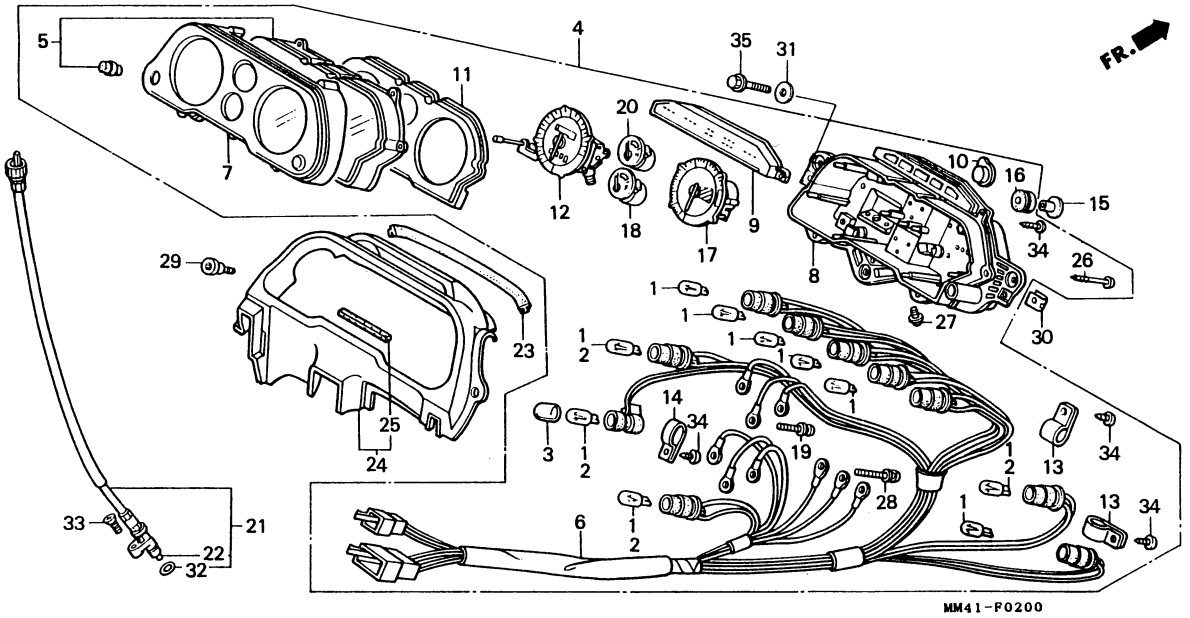

整備項目	標準時間
ｺﾝﾋﾞﾈｰｼｮﾝﾒｰﾀｰASSY.	0.5
.ﾒｰﾀｰﾚﾝｽﾞASSY.	
.ﾘﾌﾚｸﾃｲﾝｸﾞﾌﾟﾚｰﾄ	
ｿｹｯﾄCOMP.	0.8
.ﾒｰﾀｰｹｰｽASSY.	
.ﾀｺﾒｰﾀｰASSY.	
.ﾌｭｰｴﾙﾒｰﾀｰASSY.	
.ﾃﾝﾌﾟﾒｰﾀｰASSY.	
ｽﾋﾟｰﾄﾞﾒｰﾀｰASSY.	0.7
ｽﾋﾟｰﾄﾞﾒｰﾀｰｹｰﾌﾞﾙASSY.	0.3
.ﾒｰﾀｰﾊｳｲｻﾞｰ	
ｲﾝﾅｰｹｰﾌﾞﾙ	0.1

見出番号	部品番号	部品名	標準価格	使用個数 CBR750 FH	FJ	適用号機 初号機	終号機	タイプ
1	34908-GA7-701	ｳｴｯｼﾞﾍﾞｰｽﾊﾞﾙﾌﾞ (12V 3.4W)	85	10	-	--------	1000541	
				6	-	1000542		
				-	6			
2	34908-MB9-871	ｳｴｯｼﾞﾍﾞｰｽﾊﾞﾙﾌﾞ (12V 1.7W) (ﾆﾂﾎﾟﾝｾｲｷ)	110	4	-	1000542		
				-	4			
3	34910-KT8-711	ﾊﾞﾙﾌﾞｷｬｯﾌﾟ	75	1	1			
4	37100-MM4-008	ｺﾝﾋﾞﾈｰｼｮﾝﾒｰﾀｰASSY. (KPH)	42,000	1	-	--------	1000541	
	37100-MM4-018	ｺﾝﾋﾞﾈｰｼｮﾝﾒｰﾀｰASSY. (KPH)	42,000	1	-	1000542		
				-	1			
5	37102-MM5-008	ﾒｰﾀｰﾚﾝｽﾞASSY.	1,550	1	1			
6	37105-MM4-008	ｿｹｯﾄCOMP.	3,800	1	1			
7	37110-MM5-008	ﾒｰﾀｰﾊｳｲｻﾞｰ	3,150	1	1			
8	37111-MM4-008	ﾒｰﾀｰｹｰｽASSY.	3,250	1	-	--------	1000541	
	37111-MM4-018	ﾒｰﾀｰｹｰｽASSY.	3,250	1	-	1000542		
				-	1			
9	37112-MM5-008	ｽﾓｰｸﾚﾝｽﾞ	840	1	1			
10	37113-ML7-008	ｷｬｯﾌﾟ	55	1	1			
11	37130-MM5-008	ﾘﾌﾚｸﾃｲﾝｸﾞﾌﾟﾚｰﾄ	950	1	1			
12	37200-MM4-008	ｽﾋﾟｰﾄﾞﾒｰﾀｰASSY. (KPH)	11,800	1	1			
13	37215-KR1-760	ｸﾗﾝﾌﾟ	60	2	-			
	37215-MB6-831	ｸﾗﾝﾌﾟ	70	-	2			
14	37216-MB6-831	ｸﾘｯﾌﾟ	55	1	1			
15	37243-KB7-960	ｽﾋﾟｰﾄﾞﾒｰﾀｰﾏｳﾝﾃｲﾝｸﾞｶﾗｰ	105	3	-	--------	1000541	
	37243-MM4-000	ｽﾋﾟｰﾄﾞﾒｰﾀｰﾏｳﾝﾃｲﾝｸﾞｶﾗｰ	105	3	-	1000542		
				-	3			

F 3

ブロックNO.

F - 2

メーター

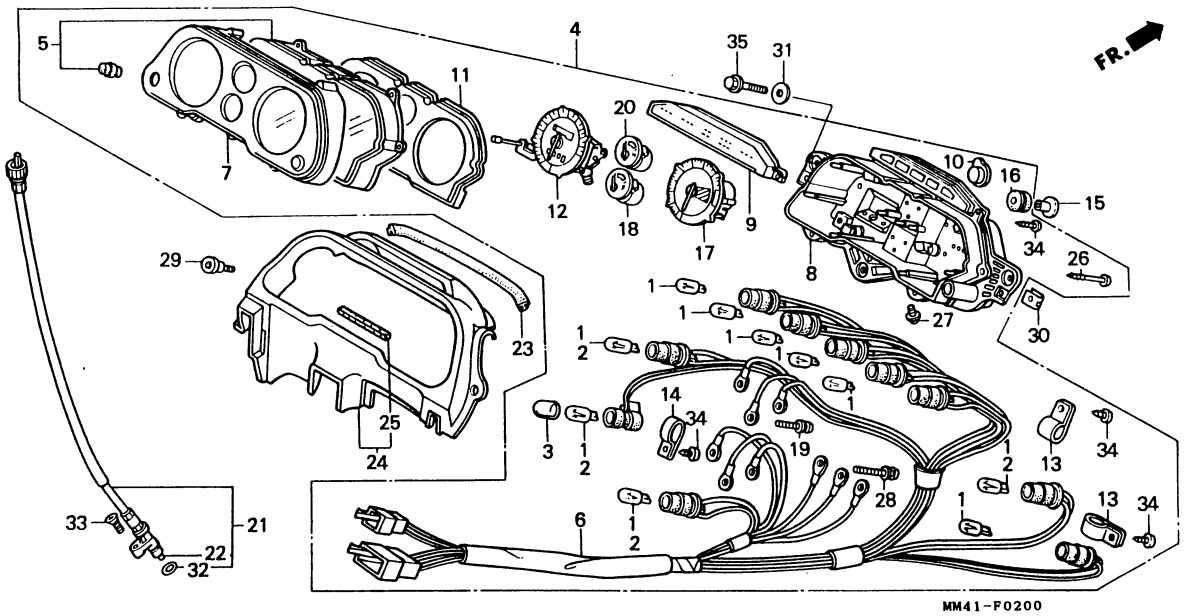

整備項目	標準時間	見出番号	部品番号	部品名	標準価格	使用個数 CBR750 FH	FJ	適用号機 初号機	終号機	タイプ
		16	37244-MB2-008	ﾒｰﾀｰﾏｳﾝﾃｲﾝｸﾞﾗﾊﾞｰ.....	130	3	-	--------	1000541	
			37244-MM4-000	ｽﾋﾟｰﾄﾞﾒｰﾀｰﾏｳﾝﾃｲﾝｸﾞﾗﾊﾞｰ...	130	3	-	1000542		
						-	3			
		17	37250-MM4-008	ﾀｺﾒｰﾀｰ-ASSY.....	15,500	1	-	--------	1000541	
			37250-MM4-018	ﾀｺﾒｰﾀｰ-ASSY.....	15,500	1	-	1000542		
						-	1			
		18	37300-MM5-008	ﾌｭｰｴﾙﾒｰﾀｰ-ASSY.....	2,350	1	-			
			37300-MM4-008	ﾌｭｰｴﾙﾒｰﾀｰ-ASSY.....	2,350	-	1			
		19	37305-KE5-008	ｽｸﾘｭｰﾜｯｼｬｰ 3X22.....	65	6	6			
		20	37400-MM5-008	ﾃﾝﾌﾟﾒｰﾀｰ-ASSY.....	2,350	1	-			
			37400-MM4-008	ﾃﾝﾌﾟﾒｰﾀｰ-ASSY.....	2,350	-	1			
		21	44830-MM4-000	ｽﾋﾟｰﾄﾞﾒｰﾀｰｹｰﾌﾞﾙCOMP.....	890	1	1			
		22	44831-MM5-000	ｲﾝﾅｰｹｰﾌﾞﾙ.....	245	1	1			
		23	64121-MM5-000	ﾒｰﾀｰﾊﾞｲｻﾞｰﾗﾊﾞｰ.....	210	1	1			
		24	64570-MM5-000ZE	ﾒｰﾀｰﾊﾞｲｻﾞｰ *PB184MU*.....	3,100	1	1			
				(ｸﾞﾗﾆｯﾄﾌﾞﾙｰﾒﾀﾘｯｸ-U)						
			64570-MM5-000ZF	ﾒｰﾀｰﾊﾞｲｻﾞｰ *PB161CU*.....	3,100	1	-			
				(ｷｬﾝﾃﾞｨｰｳｴｰﾌﾞﾌﾞﾙｰU)						
			64570-MM5-000ZK	ﾒｰﾀｰﾊﾞｲｻﾞｰ *NH131M*.....	3,100	-	1			
				(ｽﾀｰﾗｲﾄｼﾙﾊﾞｰﾒﾀﾘｯｸ)						
		25	64571-MM5-300	ﾒｰﾀｰｸｯｼｮﾝ.....	75	1	1			
		26	90032-ML7-671	ﾀｯﾋﾟﾝｸﾞｽｸﾘｭｰ 4X36.....	65	2	2			
		27	90101-GC8-008	ﾌﾗﾝｼﾞｽｸﾘｭｰ 4X8.....	70	2	2			
		28	90108-GN2-008	ｽｸﾘｭｰﾜｯｼｬｰ 3X10.....	55	3	3			
		29	90114-MM5-000	ﾊﾟﾝｽｸﾘｭｰ 5X16.....	65	2	2			
		30	90322-MM5-000	ｽﾌﾟﾘﾝｸﾞﾅｯﾄ 5MM.....	105	2	-			
			90320-692-000	ｽﾌﾟﾘﾝｸﾞﾅｯﾄ 5MM.....	95	-	2			

F 4

ブロックNO.

F - 2

メーター

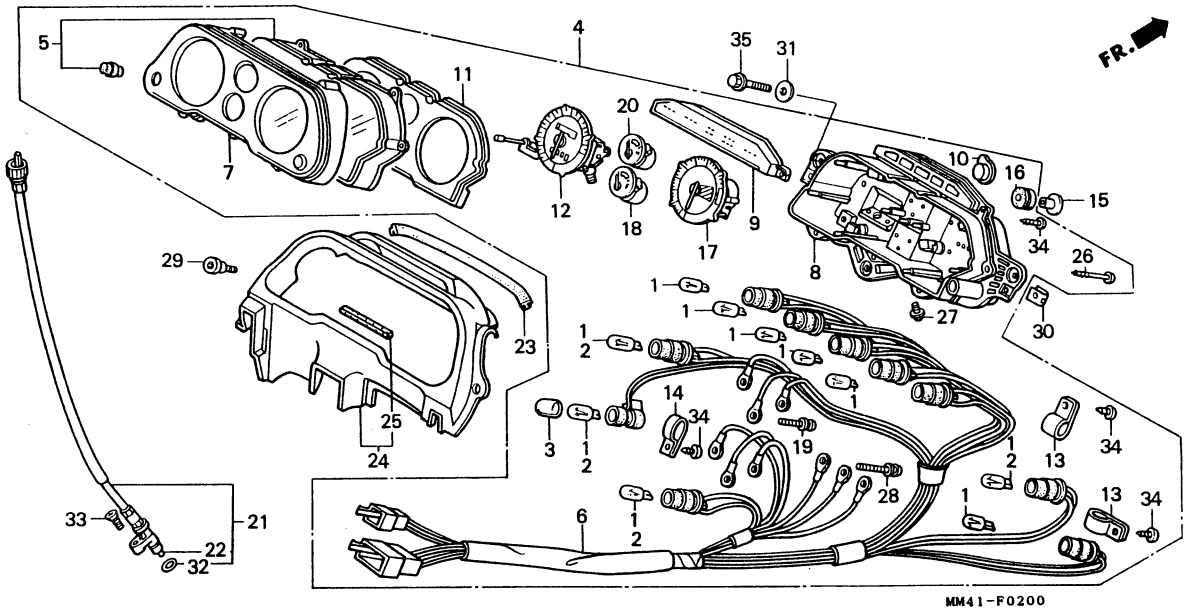

整備項目	標準時間	見出番号	部品番号	部品名	標準価格	使用個数 CBR750 FH	使用個数 CBR750 FJ	適用号機 初号機	適用号機 終号機	タイプ
		31	90474-704-000	ワッシャー 6X17.....	50	3	-			
		32	91301-027-000	Oリング 6.8X1.9.....	55	1	1			
		33	93700-05020-0G	オーバルスクリュー 5X20.....	10	1	1			
		34	93903-24520	タッピングスクリュー 4X20.....	10	10	10			
		35	95701-06025-00	フランジボルト 6X25.....	25	3	-			
			96001-06025-00	フランジボルト 6X25.....	35	-	3			

F 5

ブロックNO.

F-3

ハンドルレバー・スイッチ・ケーブル

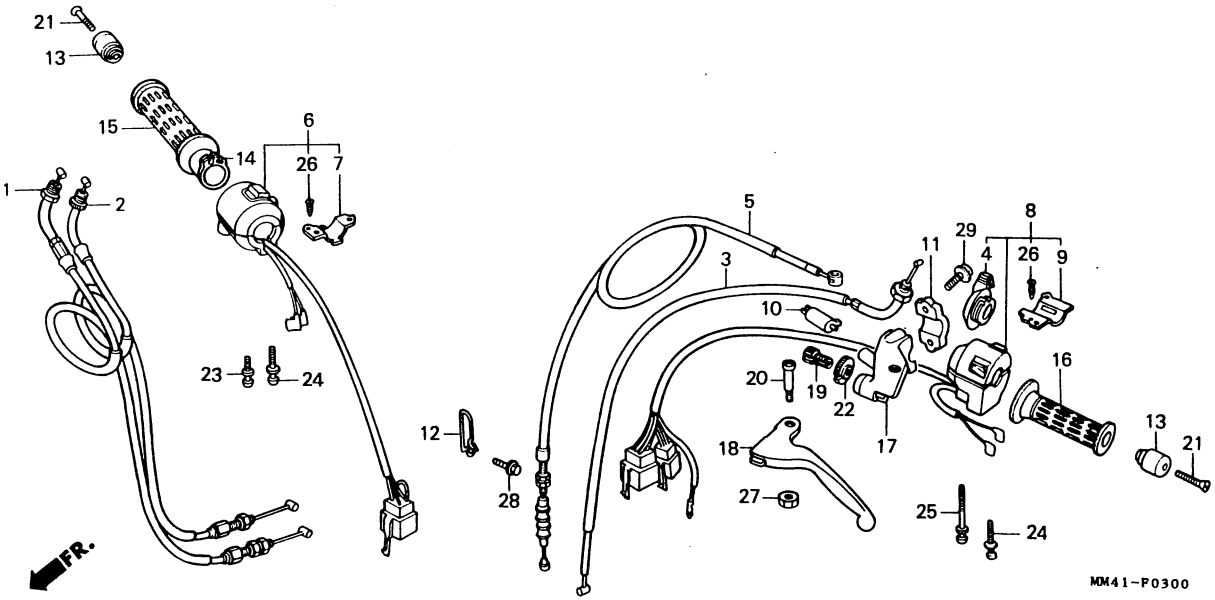

整備項目	標準時間
ｽﾛｯﾄﾙｹｰﾌﾞﾙCOMP.	0.6
(ﾆｺﾃﾞﾓﾄｳｼﾞｶﾝ)	
.ｳｲﾝｶｰｽｲｯﾁASSY.	
ﾁｮｰｸｹｰﾌﾞﾙCOMP.	0.4
.ﾁｮｰｸﾚﾊﾞｰ	
.ｸﾗｯﾁｹｰﾌﾞﾙCOMP.	
.ｽﾛｯﾄﾙｸﾞﾘｯﾌﾟﾊﾟｲﾌﾟ	
ｽﾀｰﾀｰｷﾙｽｲｯﾁASSY.	0.7
ﾌﾛﾝﾄﾚﾊﾞｰｽｲｯﾁCOMP.	0.2
.R.ﾊﾝﾄﾞﾙｸﾞﾘｯﾌﾟ	
.ﾊﾝﾄﾞﾙﾚﾊﾞｰﾌﾞﾗｹｯﾄ	
L.ﾊﾝﾄﾞﾙｸﾞﾘｯﾌﾟ	0.1
.L.ﾊﾝﾄﾞﾙﾚﾊﾞｰCOMP.	

見出番号	部品番号	部品名	標準価格	使用個数 CBR750 FH	FJ	適用号機 初号機	終号機	タイプ
1	17910-MM4-000	ｽﾛｯﾄﾙｹｰﾌﾞﾙCOMP.A.	1,150	1	-			
	17910-MM5-010	ｽﾛｯﾄﾙｹｰﾌﾞﾙCOMP.A.	1,150	-	1			
2	17920-MM4-000	ｽﾛｯﾄﾙｹｰﾌﾞﾙCOMP.B.	1,150	1	-			
	17920-MM5-010	ｽﾛｯﾄﾙｹｰﾌﾞﾙCOMP.B.	1,150	-	1			
3	17950-MM5-000	ﾁｮｰｸｹｰﾌﾞﾙCOMP.	960	1	1			
4	17962-ML7-003	ﾁｮｰｸﾚﾊﾞｰ	490	1	-			
	17962-KE8-701	ﾁｮｰｸﾚﾊﾞｰ	490	-	1			
5	22870-MM4-000	ｸﾗｯﾁｹｰﾌﾞﾙCOMP.	940	1	-	--------	1002090	
	22870-MM4-010	ｸﾗｯﾁｹｰﾌﾞﾙCOMP.	940	1	-	1002091		
				-	1			
6	35150-MM4-000	ﾗｲﾃｲﾝｸﾞ&ｽﾀｰﾀｰｷﾙｽｲｯﾁASSY. (ﾄｳﾖｳ)	3,500	1	1			
7	35152-KE8-703	ｷﾙｽｲｯﾁｾｯﾃｲﾝｸﾞﾌﾟﾚｰﾄ	160	1	1			
8	35200-MM4-000	ｳｲﾝｶｰｽｲｯﾁASSY.	3,900	1	1			
9	35204-KE8-702	ｳｲﾝｶｰｽｲｯﾁｾｯﾃｲﾝｸﾞﾌﾟﾚｰﾄ	225	1	1			
10	35330-413-003	ﾌﾛﾝﾄﾚﾊﾞｰｽｲｯﾁCOMP.	670	1	1			
11	45517-KR3-901	ﾏｽﾀｰｼﾘﾝﾀﾞｰﾎﾙﾀﾞｰ	400	1	1			
12	50401-MM4-000	ﾊｰﾈｽｸﾗﾝﾌﾟ	160	1	1			
13	53105-MM4-000	ｽﾃｱﾘﾝｸﾞﾊﾝﾄﾞﾙｳｴｲﾄ	840	2	2			
14	53141-422-000	ｽﾛｯﾄﾙｸﾞﾘｯﾌﾟﾊﾟｲﾌﾟ	470	1	1			
15	53165-422-000	R.ﾊﾝﾄﾞﾙｸﾞﾘｯﾌﾟ	380	1	1			
16	53166-422-000	L.ﾊﾝﾄﾞﾙｸﾞﾘｯﾌﾟ	380	1	1			
17	53172-MM4-000	ﾊﾝﾄﾞﾙﾚﾊﾞｰﾌﾞﾗｹｯﾄ	1,150	1	1			
18	53178-KV0-000	L.ﾊﾝﾄﾞﾙﾚﾊﾞｰCOMP.	650	1	1			
19	53192-268-000	ﾜｲﾔｰｱｼﾞｬｽﾃｲﾝｸﾞﾎﾞﾙﾄ	185	1	1			

F 6

ブロックNO.

F-3

ハンドルレバー・スイッチ・ケーブル

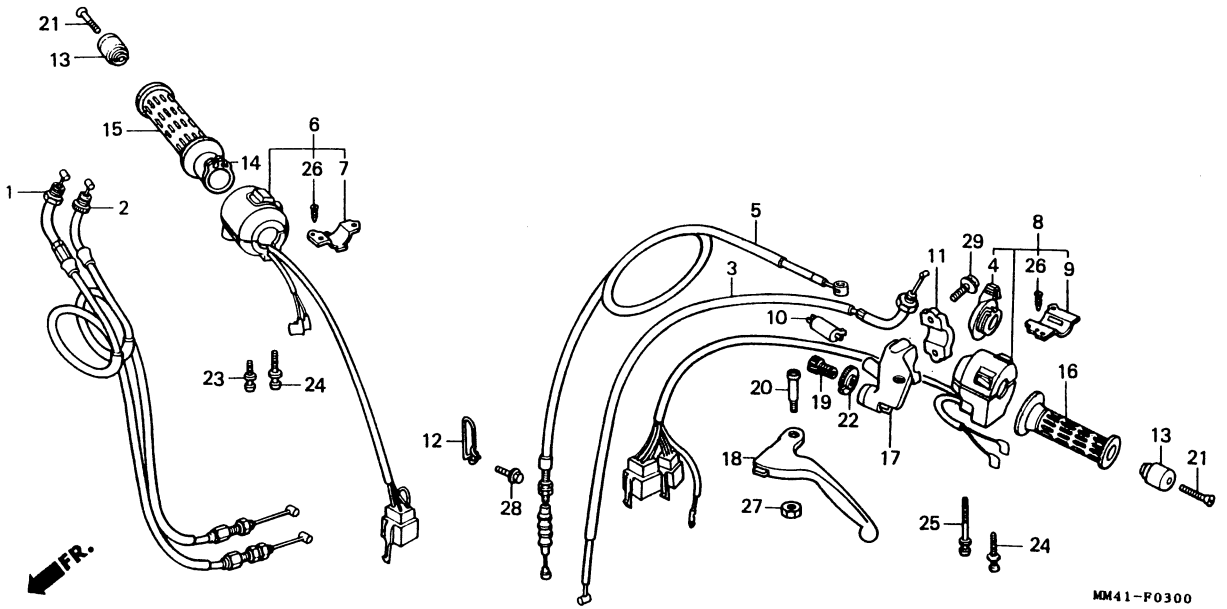

整備項目	標準時間	見出番号	部品番号	部品名	標準価格	使用個数 CBR750 FH	FJ	適用号機 初号機	終号機	タイプ
		20	90113-438-000	L.ステアリングハンドルレバーヒボルト ホルト	195	1	1			
		21	90126-MM4-000	セッテイングハンドルウエイトスクリュー.... 90126-MM4-010	130	2	-	--------	1000541	
			90126-MM4-010	セッテイングハンドルウエイトスクリュー....	130	2	-	1000542		
		22	90321-MA6-750	フイキシングナット.....	265	-	2			
		23	93892-05020-07	スクリューワッシャー 5X20.....	15	1	1			
		24	93892-05028-07	スクリューワッシャー 5X28.....	20	2	2			
		25	93892-05045-07	スクリューワッシャー 5X45.....	30	1	1			
		26	93901-32220	タッピングスクリュー 3X10.....	10	2	2			
		27	94001-06000-0S	6カクナット 6MM.....	15	1	1			
		28	95700-06020-00	フランジボルト 6X20.....	20	1	-			
			95701-06014-00	フランジボルト 6X14.....	20	-	1			
		29	96000-06025-07	フランジボルト 6X25.....	35	2	2			

F 7

ブロックNO.

F-4

フロントブレーキマスターシリンダー

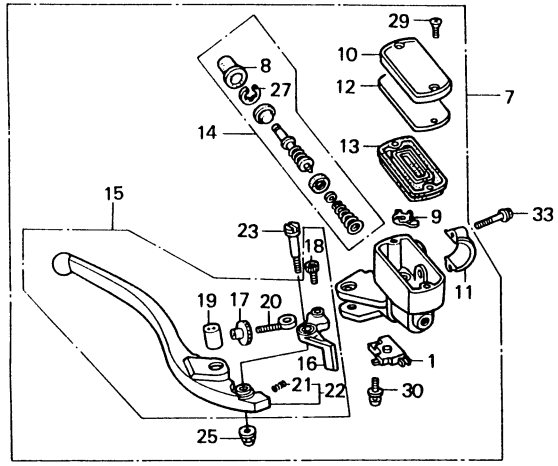

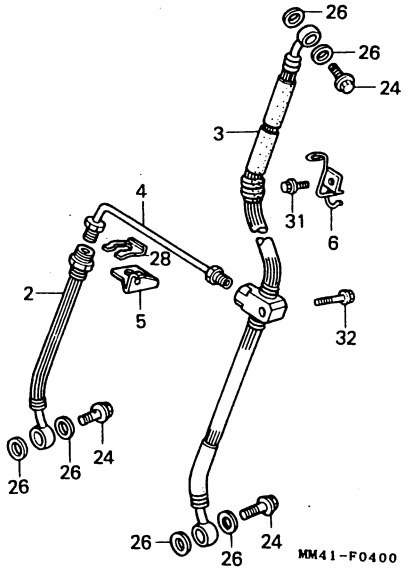

FR.

整備項目	標準時間
フロントストツフ°スイツチASSY.....	0.1
.タ"イヤフラム	
.R.ハント"ルレハ"-ASSY.	
.マスターシリンタ"-ノツカー	
R.フロントフ"レーキホース.....	0.4
.フロントフ"レーキホースCOMP.	
(イチタ"イセイヒ"ソハ"アイワ 0.5 トスル)	
.フロントフ"レーキロアーハ°イフ°	
.フロントフ"レーキマスターシリンタ"-ASSY.	
マスターシリンタ"-セツト.....	0.5

見出番号	部品番号	部品名	標準価格	使用個数 CBR750 FH	FJ	適用号機 初号機	終号機	タイプ
1	35340-MM5-600	フロントストツフ°スイツチASSY.....	620	1	1			
2	45124-MM4-003	R.フロントフ"レーキホース.....	1,250	1	-			
	45124-MM5-003	R.フロントフ"レーキホース.....	1,250	-	1			
3	45125-MM4-003	フロントフ"レーキホースCOMP.....	2,600	1	-			
	45125-MM4-701	フロントフ"レーキホースCOMP.....	2,600	-	1			
4	45127-MM5-000	フロントフ"レーキロアーハ°イフ°.....	530	1	1			
5	45157-MM5-000	フ"レーキホースステーB.....	265	1	1			
6	45158-MM5-000	R.ケーフ"ルカ"イト".....	265	1	1			
7	45500-MM4-006	フロントフ"レーキマスターシリンタ"-ASSY..	10,500	1	-			
	45500-ML7-921	フロントフ"レーキマスターシリンタ"-ASSY. (ニツシン)	10,500	-	1			
8	45504-410-003	フ"-ツCOMP.....	265	1	1			
9	45512-MA6-006	フ°ロテクター.....	100	1	1			
10	45513-MM4-006	マスターシリンタ"-キャツフ°.....	780	1	1			
11	45517-KR3-901	マスターシリンタ"-ホルタ"-.....	400	1	1			
12	45518-MM5-006	タ"イヤフラムフ°レート (ニツシン).....	295	1	1			
13	45520-MM5-006	タ"イヤフラム (ニツシン).....	410	1	1			
14	45530-MA5-671	マスターシリンタ"-セツト.....	1,800	1	-			
	45530-471-831	マスターシリンタ"-セツト.....	1,500	-	1			
15	53170-KV0-006	R.ハント"ルレハ"-ASSY.....	1,550	1	1			
16	53171-MJ4-701	マスターシリンタ"-ノツカー.....	570	1	1			
17	53172-KV0-006	R.ハント"ルレハ"-アシ"ヤスター.....	210	1	1			
18	53177-KV0-006	レハ"-ソケツトホ"ルト 5X5.....	90	1	1			
19	53179-KV0-006	レハ"-シ"ヨイント.....	90	1	1			
20	53180-KV0-006	アシ"ヤステイング"ホ"ルト.....	160	1	1			

F 8

ブロックNO.

F -4

フロントブレーキマスターシリンダー

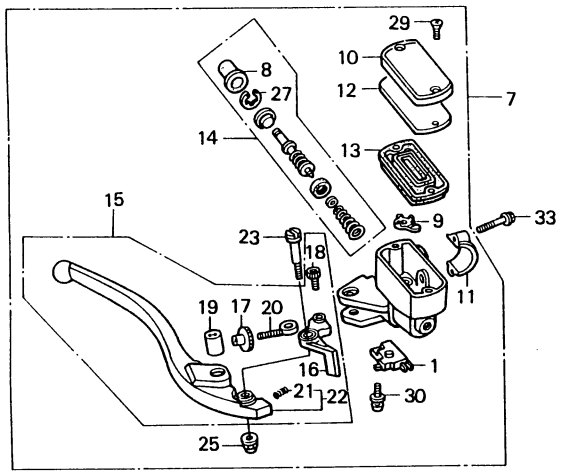

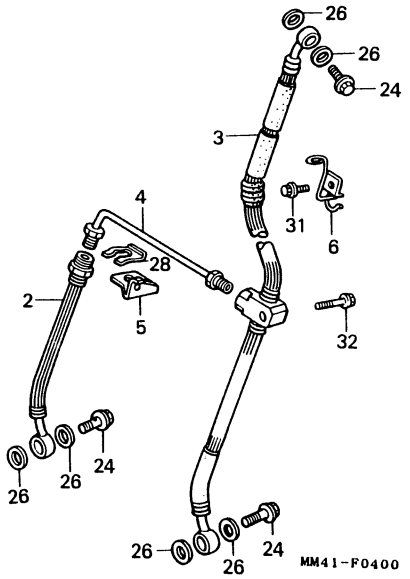

FR.

整備項目	標準時間	見出番号	部品番号	部品名	標準価格	使用個数 CBR750 FH	FJ	適用号機 初号機	終号機	タイプ
		21	53181-KV0-006	ﾊﾝﾄﾞﾙﾚﾊﾞｰｽﾌﾟﾘﾝｸﾞ.....	60	1	1			
		22	53185-KV0-006	R.ﾊﾝﾄﾞﾙﾚﾊﾞｰｾｯﾄ.....	650	1	1			
		23	90114-MA5-671	R.ｽﾃｱﾘﾝｸﾞﾊﾝﾄﾞﾙﾚﾊﾞｰﾋﾟﾎﾞｯﾄﾎﾞﾙﾄ	195	1	1			
		24	90145-KM3-750	ｵｲﾙﾎﾞﾙﾄ 10X22.....	255	3	3			
		25	90201-415-000	ｷｬｯﾌﾟﾅｯﾄ 6MM.....	100	1	1			
		26	90545-300-000	ｵｲﾙﾎﾞﾙﾄﾜｯｼｬｰ.....	90	6	6			
		27	90651-MA5-671	ｻｰｸﾘｯﾌﾟ.....	80	1	1			
		28	90651-538-000	ﾌﾞﾚｰｷﾎｰｽｸﾘｯﾌﾟ.....	85	1	-			
			90651-KV3-000	ﾌﾞﾚｰｷﾎｰｽｸﾘｯﾌﾟ.....	85	-	1			
		29	93600-04012-1G	ﾌﾗｯﾄｽｸﾘｭｰ 4X12.....	10	2	2			
		30	93893-04012-17	ｽｸﾘｭｰﾜｯｼｬｰ 4X12.....	20	1	-			
			93893-04012-18	ｽｸﾘｭｰﾜｯｼｬｰ 4X12.....	20	-	1			
		31	95700-06010-07	ﾌﾗﾝｼﾞﾎﾞﾙﾄ 6X10.....	20	1	-			
			96001-06010-07	ﾌﾗﾝｼﾞﾎﾞﾙﾄ 6X10.....	20	-	1			
		32	95700-06025-07	ﾌﾗﾝｼﾞﾎﾞﾙﾄ 6X25.....	25	1	-			
			96001-06025-07	ﾌﾗﾝｼﾞﾎﾞﾙﾄ 6X25.....	25	-	1			
		33	96000-06025-07	ﾌﾗﾝｼﾞﾎﾞﾙﾄ 6X25.....	35	2	2			

F 9

ブロックNO.

F - 5

ハンドルパイプ・トップブリッジ

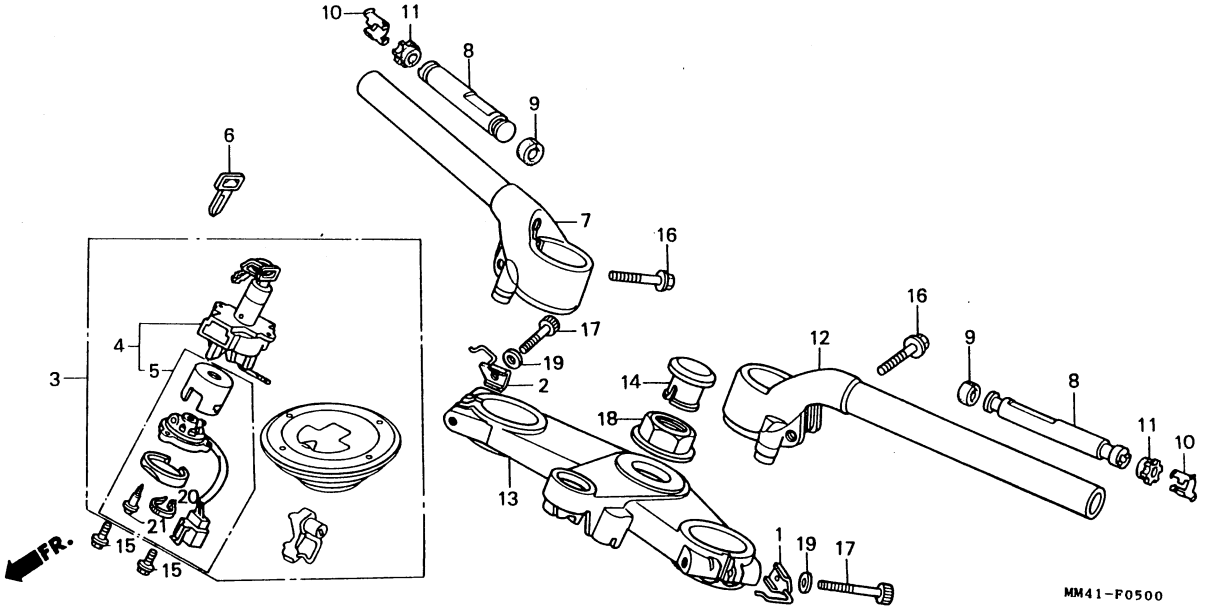

整備項目	標準時間
キーセット	0.7
コンビネーション&ロックスイッチASSY	0.6
.コンタクトヘッドCOMP.	
R.ステアリングハンドルパイプ	0.3
L.ステアリングハンドルパイプ	0.4
.フォークトップブリッジ	

見出番号	部品番号	部品名	標準価格	使用個数 CBR750 FH	使用個数 CBR750 FJ	適用号機 初号機	適用号機 終号機	タイプ
1	17908-KT7-000	ケーブルカバイト	170	1	1			
2	17908-MM5-000	ケーブルカバイト	180	1	1			
3	35010-MM4-010	キーセット	12,200	1	1			
4	35100-MM5-600	コンビネーション&ロックスイッチASSY	5,700	1	1			
5	35101-MM5-600	コンタクトヘッドCOMP	1,750	1	1			
6	35121-MA6-811	フランクキー (TYPE1)	350	(1)	(1)			
	35122-MA6-811	フランクキー (TYPE2)	350	(1)	(1)			
7	53100-MM4-000	R.ステアリングハンドルパイプ	6,300	1	1			
8	53104-MM4-000	ステアリングハンドルウエイトB	590	2	-	--------	1000541	
	53104-MM4-010							
	53104-MM4-010	ステアリングハンドルウエイトB	590	2	-	1000542		
				-	2			
9	53106-MM5-000	ハンドルウエイトラバーA	85	2	2			
10	53108-MJ0-000	ハンドルウエイトスナップリング	140	2	2			
11	53109-MM5-000	ハンドルウエイトラバーB	90	2	2			
12	53150-MM4-000	L.ステアリングハンドルパイプ	6,300	1	1			
13	53230-MM4-000	フォークトップブリッジ	7,600	1	1			
14	53232-MJ4-670	ステアリングナットキャップ	285	1	1			
15	90104-MJ1-000	フランジボルト 8X19	120	2	2			
16	90109-MM5-000	スペシャルフランジボルト 8X40	105	2	2			
17	90151-MB2-000	ソケットボルト 7X48	125	2	2			
18	90304-MJ4-670	ステアリングステムナット	350	1	1			
19	90511-MB2-000	プレインワッシャー 7MM	55	2	2			
20	91058-MG9-681	セルフロックハンド	75	1	1			
21	91059-MK4-601	タッピングスクリュー 3X16	55	3	3			

F 10

ブロックNO.

F - 6

ステアリングステム

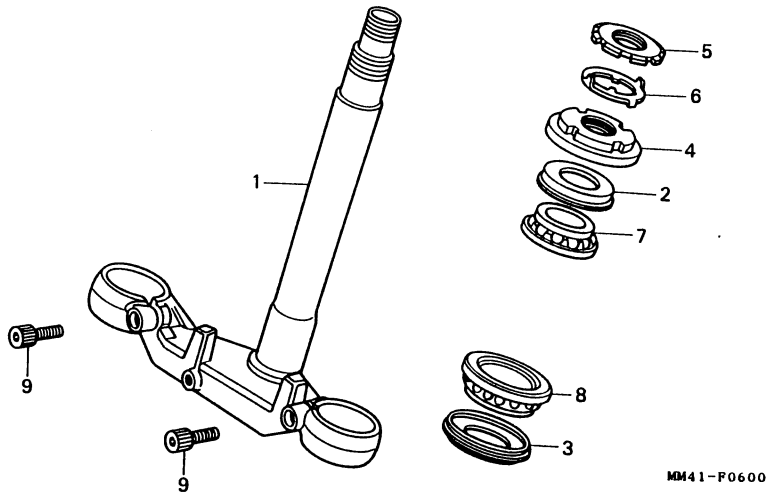

整備項目	標準時間
ｽﾃｱﾘﾝｸﾞｽﾃﾑCOMP.....	1.4
ｽﾃｱﾘﾝｸﾞﾍｯﾄﾞﾄｯﾌﾟｽﾚｯﾄﾞCOMP.....	0.5
ﾍｯﾄﾞﾊﾟｲﾌﾟｱｯﾊﾟｰﾍﾞｱﾘﾝｸﾞ.....	1.3
(ﾆｺﾃﾞﾓﾄﾞｳｼﾞｶﾝ)	

見出番号	部品番号	部品名	標準価格	使用個数 CBR750 FH	使用個数 CBR750 FJ	適用号機 初号機	適用号機 終号機	タイプ
1	53200-MM4-000	ｽﾃｱﾘﾝｸﾞｽﾃﾑCOMP.....	9,900	1	1			
2	53213-MB4-771	ｽﾃｱﾘﾝｸﾞﾍｯﾄﾞﾀﾞｽﾄｼｰﾙ.....	295	1	1			
3	53214-371-010	ｽﾃｱﾘﾝｸﾞﾍｯﾄﾞﾀﾞｽﾄｼｰﾙ.....	340	1	1			
4	53220-460-840	ｽﾃｱﾘﾝｸﾞﾍｯﾄﾞﾄｯﾌﾟｽﾚｯﾄﾞCOMP.	750	1	1			
5	90302-425-830	ｽﾃｱﾘﾝｸﾞﾍｯﾄﾞﾄｯﾌﾟｽﾚｯﾄﾞ (B).	540	1	1			
6	90506-425-830	ﾛｯｸﾜｯｼｬｰ.....	145	1	1			
7	91015-KT8-005	ﾍｯﾄﾞﾊﾟｲﾌﾟｱｯﾊﾟｰﾍﾞｱﾘﾝｸﾞ....	1,150	1	1			
8	91016-KT8-005	ﾍｯﾄﾞﾊﾟｲﾌﾟｱﾝﾀﾞｰﾍﾞｱﾘﾝｸﾞ....	1,250	1	1			
9	96700-10025-17	ｿｹｯﾄﾎﾞﾙﾄ 10X25.....	45	2	2			

F 11

ブロックNO.

F - 7

フロントフェンダー

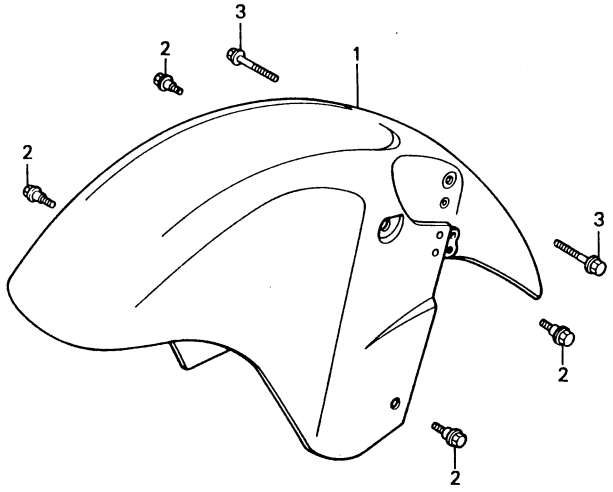

MM41-F0700

整備項目	標準時間
フロントフェンダ"-COMP.....	0.1

見出番号	部品番号	部品名	標準価格	使用個数 CBR750 FH	使用個数 CBR750 FJ	適用号機 初号機	適用号機 終号機	タイプ
1	61100-MM5-000ZE	フロントフェンダ"-COMP. *PB184MU* (グラニツトブルーメタリツク-U)	7,200	1	1			
	61100-MM5-000ZF	フロントフェンダ"-COMP. *PB161CU* (キャンデイーウエーブブルー-U)	7,200	1	-			
	61100-MM5-000ZJ	フロントフェンダ"-COMP. *NH131M*. (スターライトシルバ"-メタリツク)	7,200	-	1			
2	90111-187-000	フランジ"ボ"ルト 6MM.....	125	4	-			
	90106-MM4-000	パ°ンスクリユー 6X14.....	60	-	4			
3	96001-06028-07	フランジ"ボ"ルト 6X28.....	35	2	2			

F 12

ブロックNO.

F-8

フロントフォーク

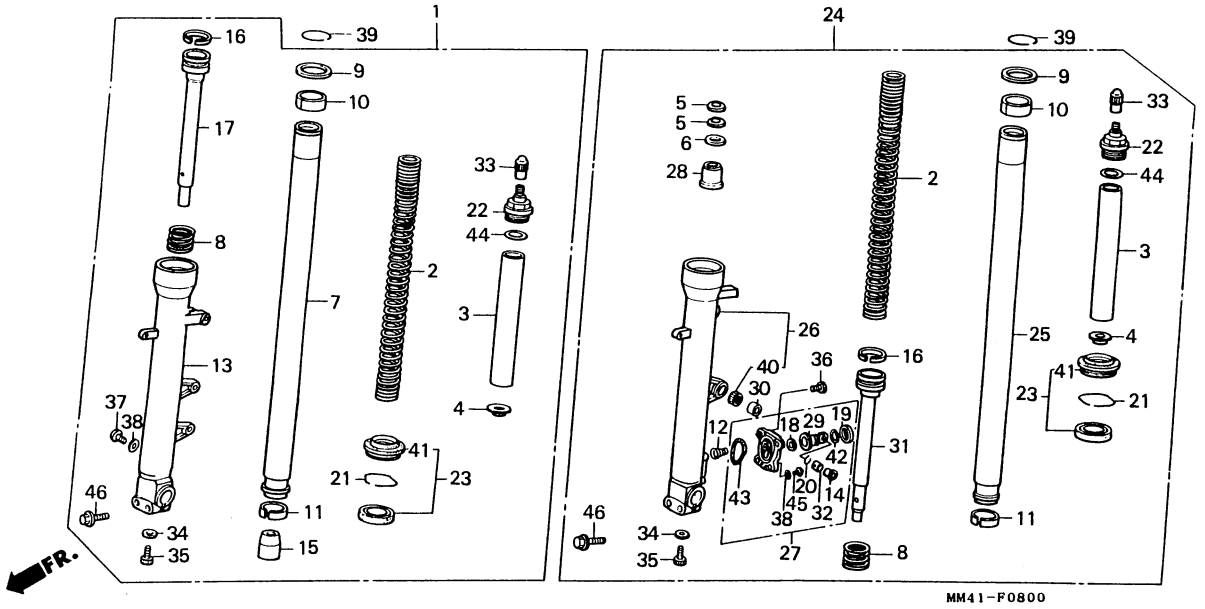

見出番号	部品番号	部品名	標準価格	使用個数 CBR750 FH	使用個数 CBR750 FJ
1	51400-MM4-004	R.フロントフォークASSY. (カヤバ)...	29,000	1	-
	51400-MM4-701	R.フロントフォークASSY. (カヤバ)...	29,000	-	1
2	51401-MM4-004	フロントクッションスプリング (カヤバ)..	2,150	2	2
3	51402-MM4-004	スプリングスペーサー (カヤバ).....	550	2	2
4	51403-MM4-004	スプリングガイト (カヤバ).....	210	2	2
5	51404-MM4-004	リーフスプリング (カヤバ).....	75	2	2
6	51405-MM4-004	ワッシャー (カヤバ).....	75	1	1
7	51410-MM4-004	R.フロントフォークハイフ°COMP. (カヤバ)	9,200	1	-
	51410-MM4-701	R.フロントフォークハイフ°COMP. (カヤバ)	9,200	-	1
8	51411-MM4-004	リバウンドスプリング (カヤバ)....	135	2	2
9	51412-MJ1-672	バックアップリング.....	170	2	2
10	51414-MM4-004	ガイトブッシュ (カヤバ).....	295	2	-
	51414-MM4-701	ガイトブッシュ (カヤバ).....	295	-	2
11	51415-MM4-004	スライダーブッシュ (カヤバ).....	340	2	-
	51415-MM4-701	スライダーブッシュ (カヤバ).....	340	-	2
12	51418-MM4-004	ヒ°ストンスプリング (カヤバ).....	125	1	1
13	51421-MM4-004	R.ボトムケース (カヤバ).....	10,200	1	-
	51421-MM4-701	R.ボトムケース (カヤバ).....	10,200	-	1
14	51423-MJ1-672	ヒ°ストンカラー.....	265	1	1
15	51432-MM4-004	R.オイルロックヒ°ース (カヤバ).....	650	1	-
	51432-MR1-671	オイルロックヒ°ース.....	650	-	1
16	51437-MM4-004	ヒ°ストンリング (カヤバ).....	180	2	2
17	51440-MM4-004	R.シートハイフ° (カヤバ).....	1,500	1	-
	51440-MM4-701	R.シートハイフ° (カヤバ).....	1,500	-	1

整備項目	標準時間
フロントフォークASSY.....	0.5
(イツコマシ 0.2 カサン)	
.ヒ°ストンケースCOMP.	
(カンレンフ°ヒン フクム)	
フロントクッションスプリング.....	0.2
フロントフォークハイフ°COMP.....	0.9
(イツコマシ 0.6 カサン)	
.R.ボトムケース	
(L. カワハ 1.0)	
(イツコマシ 0.6 カサン)	
フロントフォークシールセット.....	0.8
(イツコマシ 0.5 カサン)	
L.フロントキャリパ°-フ°ラケットカラー.....	0.1
ニードルベアリング 1422.....	0.4

適用号機 初号機 終号機 タイプ

1988.06.20

F 13

ブロックNO.

F-8

フロントフォーク

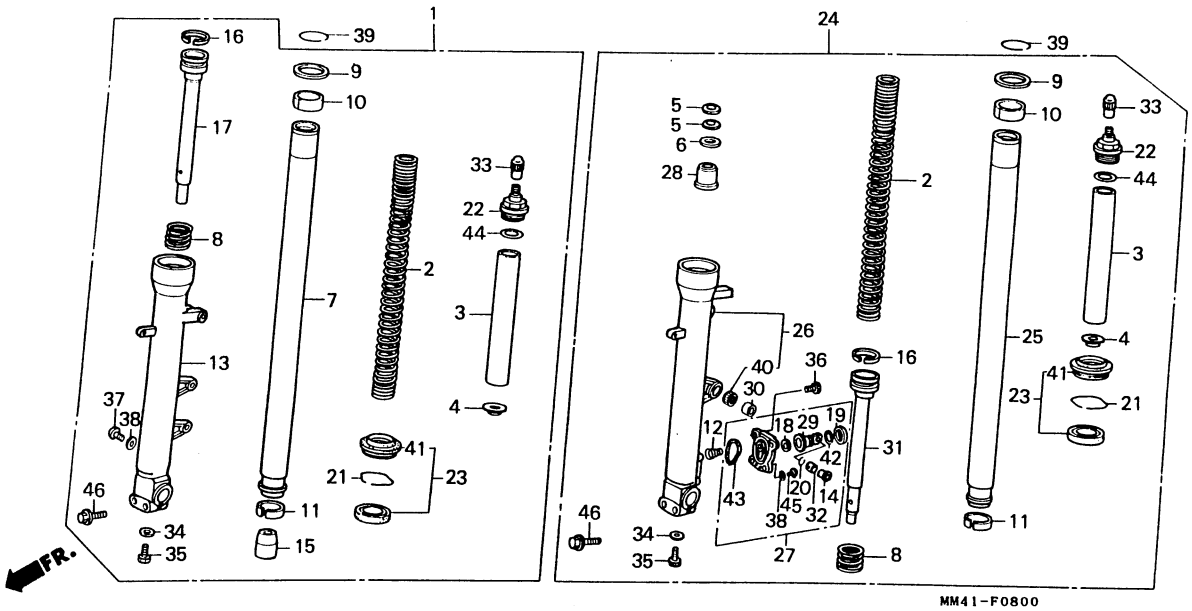

MM41-F0800

整備項目	標準時間	見出番号	部品番号	部品名	標準価格	使用個数 CBR750 FH	FJ	適用号機 初号機	終号機	タイプ
		18	51441-MLO-004	ﾋﾟｽﾄﾝﾗﾊﾞｰ.....	75	1	1			
		19	51442-MLO-004	ﾀﾞｽﾄｼｰﾙ.....	175	1	1			
		20	51445-MJ1-672	ｽﾅｯﾌﾟﾘﾝｸﾞ.....	55	1	1			
		21	51447-KA3-004	ｽﾅｯﾌﾟﾘﾝｸﾞ.....	95	2	-			
			51447-KA4-004	ｽﾅｯﾌﾟﾘﾝｸﾞ.....	95	-	2			
		22	51450-MM4-004	ﾌﾛﾝﾄﾌｫｰｸﾎﾞﾙﾄASSY. (ｶﾔﾊﾞ).	1,800	2	-			
			51450-MM4-701	ﾌﾛﾝﾄﾌｫｰｸﾎﾞﾙﾄASSY. (ｶﾔﾊﾞ).	1,800	-	2			
		23	51490-MJ1-671	ﾌﾛﾝﾄﾌｫｰｸｼｰﾙｾｯﾄ.....	960	2	2			
		24	51500-MM4-004	L.ﾌﾛﾝﾄﾌｫｰｸASSY. (ｶﾔﾊﾞ)...	32,300	1	-			
			51500-MM4-701	L.ﾌﾛﾝﾄﾌｫｰｸASSY. (ｶﾔﾊﾞ)...	32,300	-	1			
		25	51510-MM4-004	L.ﾌﾛﾝﾄﾌｫｰｸﾊﾟｲﾌﾟCOMP. (ｶﾔﾊﾞ)	9,200	1	-			
			51510-MM4-701	L.ﾌﾛﾝﾄﾊﾟｲﾌﾟCOMP. (ｶﾔﾊﾞ)..	9,200	-	1			
		26	51521-MM4-004	L.ﾎﾞﾄﾑｹｰｽCOMP. (ｶﾔﾊﾞ)....	10,600	1	-			
			51521-MM4-701	L.ﾎﾞﾄﾑｹｰｽCOMP. (ｶﾔﾊﾞ)....	10,600	-	1			
		27	51530-MLO-004	ﾋﾟｽﾄﾝｹｰｽCOMP.....	4,500	1	-			
			51530-MM4-701	ﾋﾟｽﾄﾝｹｰｽCOMP. (ｶﾔﾊﾞ).....	4,500	-	1			
		28	51532-MM4-004	L.ｵｲﾙﾛｯｸﾋﾟｰｽ (ｶﾔﾊﾞ).....	800	1	-			
			51432-MM4-004	R.ｵｲﾙﾛｯｸﾋﾟｰｽ (ｶﾔﾊﾞ).....	650	-	1			
		29	51536-MLO-004	ﾋﾟｽﾄﾝ.....	630	1	-			
			51536-MM4-701	ﾋﾟｽﾄﾝCOMP. (ｶﾔﾊﾞ).....	630	-	1			
		30	51536-ML7-000	L.ﾌﾛﾝﾄｷｬﾘﾊﾟｰﾌﾞﾗｹｯﾄｶﾗｰ....	210	1	1			
		31	51540-MM4-004	L.ｼｰﾄﾊﾟｲﾌﾟ (ｶﾔﾊﾞ).....	1,500	1	1			
		32	51545-MJ1-672	ﾗﾊﾞｰﾌﾞｯｼｭ.....	170	1	1			
		33	52436-KA3-731	ｴｱｰﾊﾞﾙﾌﾞｷｬｯﾌﾟ.....	190	2	2			
		34	52442-KA3-731	ｵｲﾙﾎﾞﾙﾄﾜｯｼｬｰ (ｶﾔﾊﾞ).....	45	2	2			

3

F 14

ブロックNO.

F-8

フロントフォーク

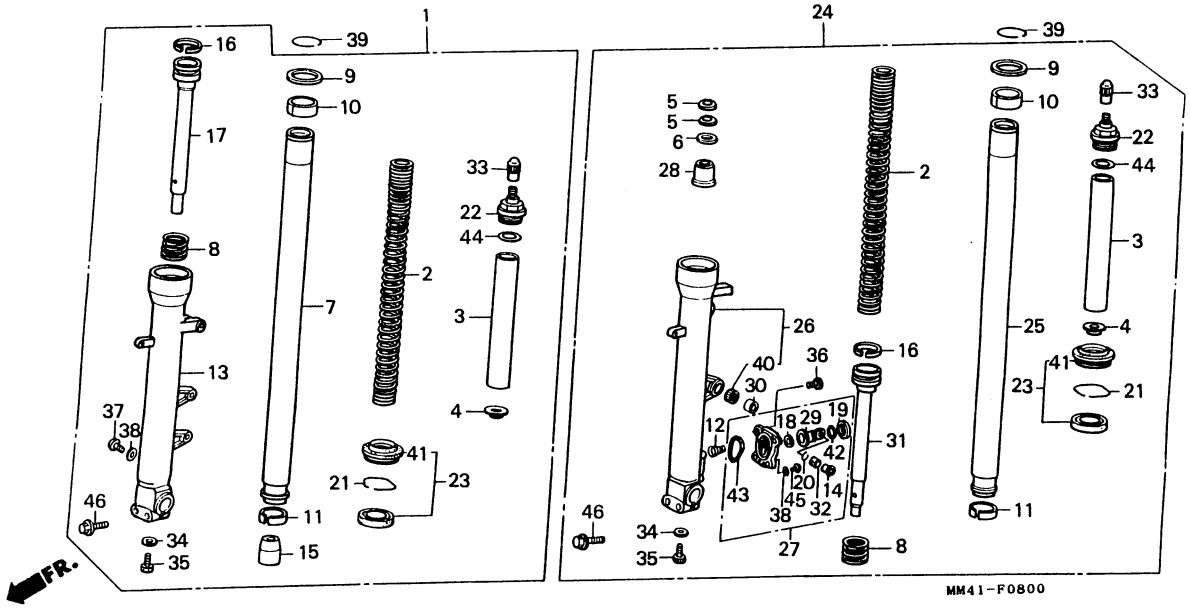

見出番号	部品番号	部品名	標準価格	使用個数 CBR750 FH	使用個数 CBR750 FJ	適用号機 初号機	適用号機 終号機	タイプ
35	90116-MLO-004	ソケットボルト 10MM	130	2	2			
36	90117-MLO-004	ソケットボルト	130	4	4			
37	90201-KA4-004	パンスクリュー 4X8	45	1	1			
38	90543-KA4-004	ドレインワッシャー 4MM	25	2	2			
39	90655-KV3-000	スナップリング	75	2	2			
40	91071-ML7-003	ニードルベアリング 1422	700	1	1			
41	91254-MJ1-672	フロントフォークダストシール	460	2	2			
42	91305-MJ1-672	Oリング 13.8X2.4	65	1	-			
	91305-MM4-701	Oリング 13.9X2.6	65	-	1			
43	91309-MLO-004	Oリング 34.4X3.1	135	1	1			
44	91356-MM4-004	Oリング 29.7X3.5(カヤバ)	85	2	2			
45	93500-04008-1G	パンスクリュー 4X8	10	1	1			
46	96500-08045-07	フランジボルト 8X45	45	4	4			

整備項目 / 標準時間

1988.06.20

F 15

ブロックNO.

F - 9

フロントブレーキキャリパー
(CBR750FH)

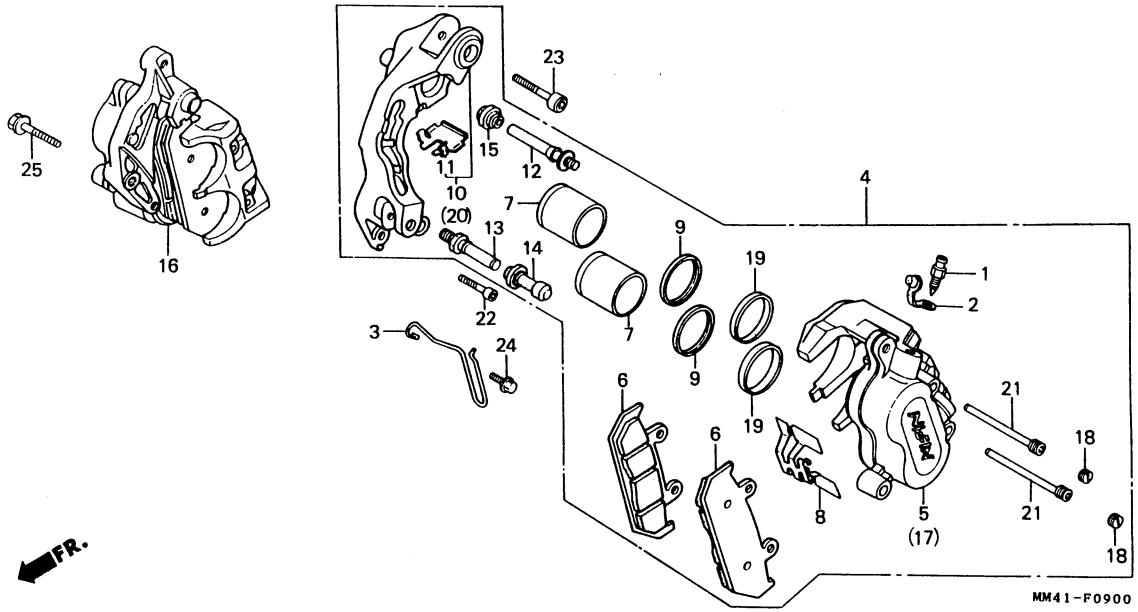

整備項目	標準時間
フロントキャリパ-ASSY.....	0.4
(イツコマシ 0.2 カサン)	
L.キャリパ-ホ゛テ゛イ.....	0.6
(イツコマシ 0.4 カサン)	
フロントパ゜ツト゛COMP.....	0.2
.L.フ゛ラケツトCOMP.	
.R.フ゛ラケツトCOMP.	
ヒ゜ストンCOMP.....	0.5
(イツコマシ 0.1 カサン)	
(カンレンフ゛ヒン フクム)	

見出番号	部品番号	部品名	標準価格	使用個数 CBR750 FH	FJ	適用号機 初号機	終号機	タイプ
1	43352-568-003	フ゛リ-タ゛-スクリュ-.....	140	2	-			
2	43353-461-771	フ゛リ-タ゛-キャツフ゜.....	110	2	-			
3	44832-ME2-000	スヒ゜-トセ゛メ-タ-ケ-フ゛ルクランフ゜.....	180	1	-			
4	45100-MM4-008	L.フロントキャリパ-ASSY. (ニツシン).	16,900	1	-			
5	45101-MM4-006	L.キャリパ-ホ゛テ゛イ.....	6,000	1	-			
6	45105-MM5-008	フロントパ゜ツト゛COMP. (NISSIN TT)	2,500	4	-			
7	45107-ML7-691	ヒ゜ストンCOMP.....	1,550	4	-			
8	45108-ML4-006	パ゜ツト゛スフ゜リング゛ (ニツシン).....	205	2	-			
9	45109-166-006	タ゛ストシ-ル.....	145	4	-			
10	45110-ML7-691	L.フ゛ラケツトCOMP.....	3,250	1	-			
11	45112-MG3-006	リテ-ナ-.....	140	2	-			
12	45131-HA5-671	ヒ゜ンホ゛ルト (A).....	330	2	-			
13	45131-166-016	ヒ゜ンホ゛ルト.....	145	2	-			
14	45132-166-016	ヒ゜ンフ゛ツシ2.....	110	2	-			
15	45133-MA3-006	フ゛-ツ (B).....	125	2	-			
16	45200-MM4-008	R.フロントキャリパ-ASSY. (ニツシン).	16,900	1	-			
17	45201-MM4-006	R.キャリパ-ホ゛テ゛イ.....	6,000	1	-			
18	45203-MG3-006	ヒ゜ンフ゜ラク゛.....	120	4	-			
19	45209-166-006	ヒ゜ストンシ-ル.....	145	4	-			
20	45210-ML7-691	R.フ゛ラケツトCOMP.....	3,250	1	-			
21	45215-KA3-731	ハンカ゛-ヒ゜ン.....	235	4	-			
22	90105-MJ1-000	ソケツトホ゛ルト 6X25.....	120	1	-			
23	90131-ML7-000	ソケツトホ゛ルト 8X36.....	105	1	-			
24	96001-06010-07	フランシ゛ホ゛ルト 6X10.....	20	1	-			

3

F 16

ブロックNO.

F - 9

フロントブレーキキャリパー
(CBR750FH)

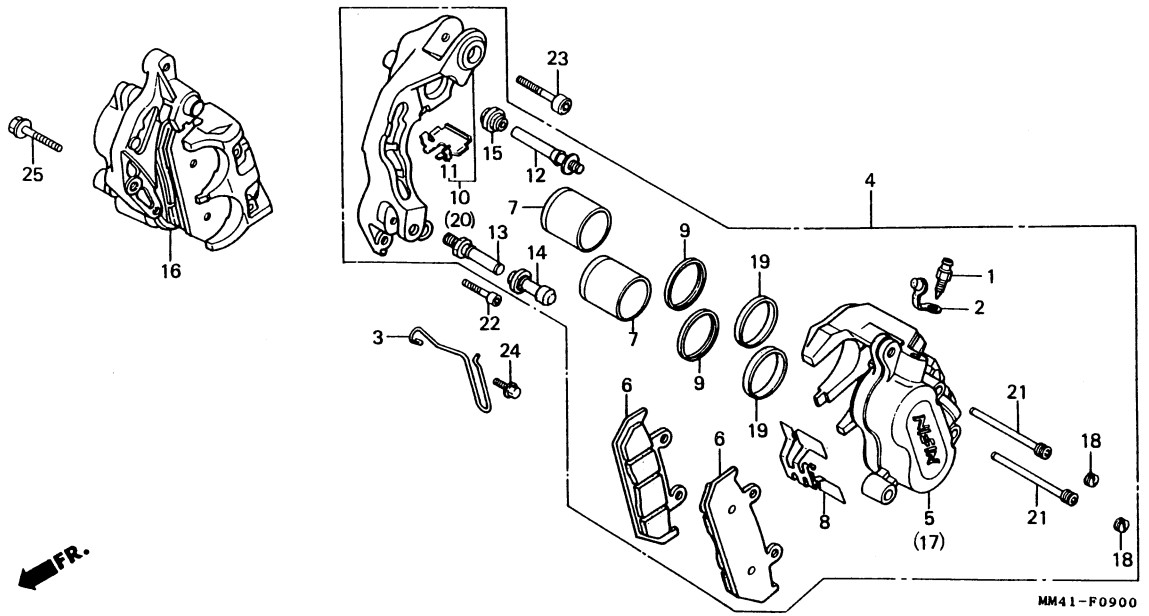

整備項目	標準時間	見出番号	部品番号	部品名	標準価格	使用個数 CBR750 FH	FJ	適用号機 初号機	終号機	タイプ
		25	96400-08032-07	フランジボルト 8X32.....	40	2	-			

G 1

ブロックNO.

F-9-1

フロントブレーキキャリパー
(CBR750FJ)

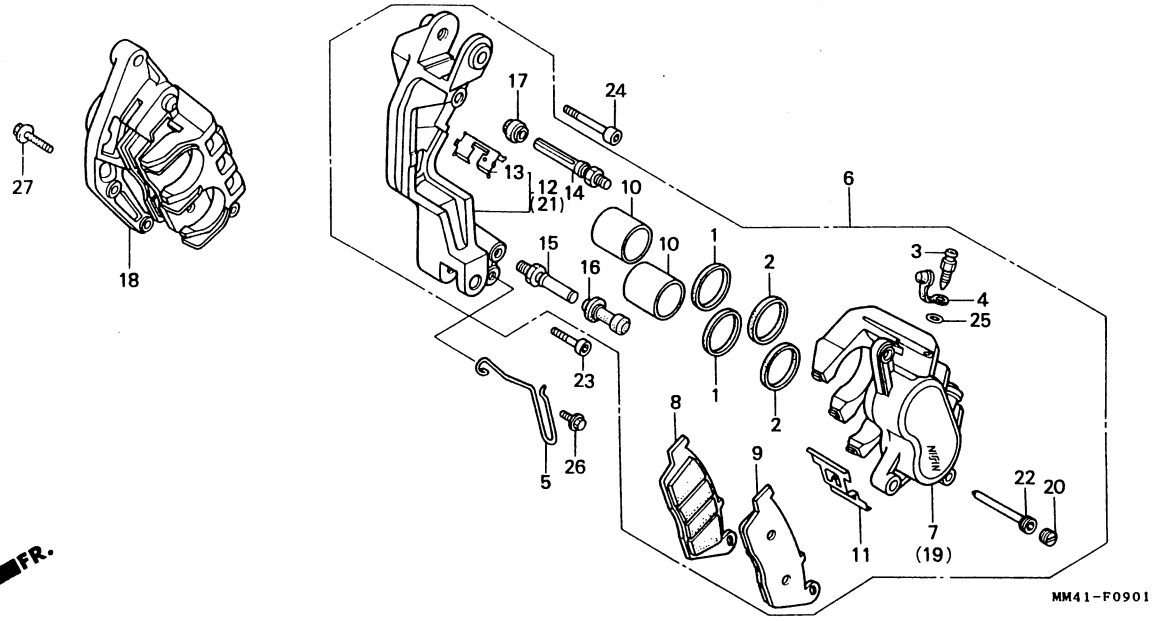

整備項目	標準時間
フロントキャリパ°-ASSY.....	0.4
(イツコマシ 0.2 カサン)	
フロントキャリパ°-ホ"テ"イ.....	0.6
(イツコマシ 0.4 カサン)	
フロントハ°ツト"COMP.....	0.1
ヒ°ストンCOMP.....	0.5
(イツコマシ 0.1 カサン)	
(カンレンフ"ヒン フクム)	
L.フ"ラケツトCOMP.....	0.2
.R.フ"ラケツトCOMP.	

見出番号		部品番号	部品名	標準価格	使用個数 CBR750 FH	FJ	適用号機 初号機	終号機	タイプ
1		43109-MA3-006	タ"ストシール.....	150	-	4			
2		43209-MA3-006	ヒ°ストンシール.....	150	-	4			
3		43352-MG9-006	フ"リータ"-スクリュー.....	160	-	2			
4		43353-MG9-006	フ"リータ"-キャツフ°.....	110	-	2			
5		44832-ME2-000	スヒ°-ト"メーターケーフ"ルクランフ°.....	180	-	1			
6	*	45100-MM4-703	L.フロントキャリパ°-ASSY.....	16,900	-	1			
7		45101-MM4-701	L.フロントキャリパ°-ホ"テ"イ (ニツシン).	6,000	-	1			
8		45105-ML7-922	フロントハ°ツト" COMP. A.....	2,500	-	2			
9		45106-ML7-922	フロントハ°ツト" COMP. B.....	2,500	-	2			
10		45107-MN4-006	ヒ°ストンCOMP.....	1,550	-	4			
11		45108-ML7-921	ハ°ツト"スフ°リンク" (ニツシン).....	205	-	2			
12	*	45110-ML7-922	L.フロントフ"ラケツトCOMP.....	3,250	-	1			
13		45112-ML7-921	リテーナー.....	140	-	2			
14		45131-ML7-921	ヒ°ンホ"ルトA (ニツシン).....	330	-	2			
15		45131-166-016	ヒ°ンホ"ルト.....	145	-	2			
16		45132-166-016	ヒ°ンフ"ツシュ.....	110	-	2			
17		45133-MA3-006	フ"-ツ (B).....	125	-	2			
18		45200-MM4-702	R.フロントキャリパ°-ASSY. (NISSIN JPM67)	16,900	-	1			
19		45201-MM4-701	R.フロントキャリパ°-ホ"テ"イ (ニツシン).	6,000	-	1			
20		45203-MG3-006	ヒ°ンフ°ラク"	120	-	2			
21		45210-ML7-921	R.フ"ラケツトCOMP. (ニツシン).....	3,250	-	1			
22		45215-ML7-921	ハンカ"-ヒ°ン (ニツシン).....	235	-	2			
23		90105-MJ1-000	ソケツトホ"ルト 6X25.....	120	-	1			
24		90131-ML7-000	ソケツトホ"ルト 8X36.....	105	-	1			

ブロックNO.

F-9-1

フロントブレーキキャリパー
(CBR750FJ)

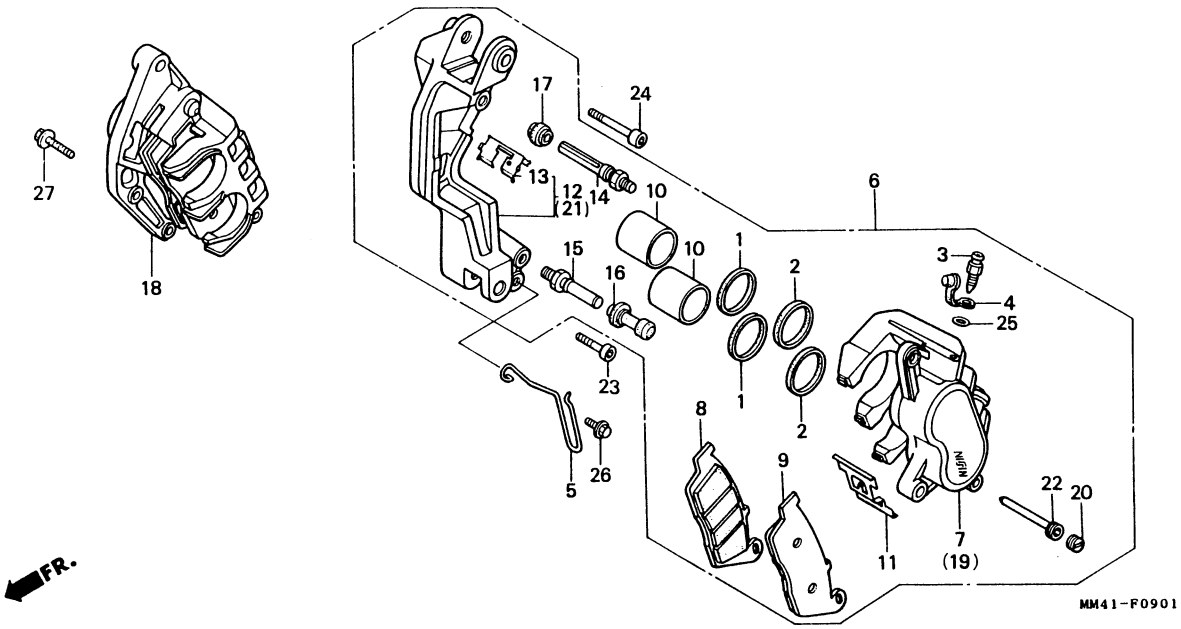

整備項目	標準時間	見出番号	部品番号	部品名	標準価格	使用個数 CBR750 FH	使用個数 CBR750 FJ	適用号機 初号機	適用号機 終号機	タイプ
		25	91355-MG9-006	Oリング.....	85	-	2			
		26	96001-06010-07	フランジボルト 6X10.....	20	-	1			
		27	96400-08032-07	フランジボルト 8X32.....	40	-	2			

G 3

ブロックNO.

F-10

フロントホイール

(CBR750FH)

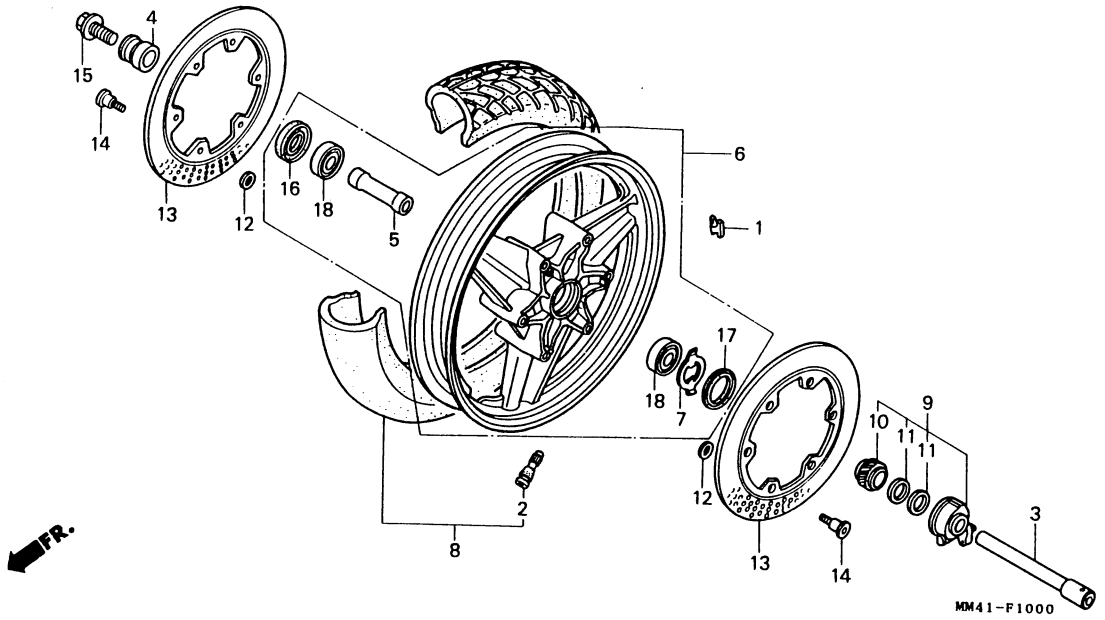

整備項目	標準時間
ﾊﾞﾗﾝｽｳｪｲﾄ.....	0.8
ﾌﾛﾝﾄﾎｲｰﾙｱｸｽﾙ.....	0.4
.ﾌﾛﾝﾄﾌﾞﾚｰｷﾃﾞｨｽｸ	
(ｲﾂｺﾏｼ 0.1 ｶｻﾝ)	
ﾌﾛﾝﾄｱｸｽﾙﾃﾞｨｽﾀﾝｽｶﾗｰ.....	0.6
.ﾗｼﾞｱﾙﾎﾞｰﾙﾍﾞｱﾘﾝｸﾞ 6004UU	
(ｲﾂｺﾏｼ 0.1 ｶｻﾝ)	
ﾌﾛﾝﾄﾎｲｰﾙｾｯﾄ.....	1.3
ﾌﾛﾝﾄﾀｲﾔASSY.....	1.2
ｽﾋﾟｰﾄﾞﾒｰﾀｰｷﾞﾔｰﾎﾞｯｸｽASSY.....	0.5

見出番号	部品番号	部品名	標準価格	使用個数 CBR750 FH	FJ	適用号機 初号機	終号機	タイプ
1	42704-MB0-000	ﾊﾞﾗﾝｽｳｪｲﾄ (10G).....	265	N	-			
	42705-MB0-000	ﾊﾞﾗﾝｽｳｪｲﾄ (20G).....	265	N	-			
	42706-MB0-000	ﾊﾞﾗﾝｽｳｪｲﾄ (30G).....	265	N	-			
2	42753-ML7-003	ﾘﾑﾊﾞﾙﾌﾞ (BS).....	265	1	-			
	42753-ML7-004	ﾘﾑﾊﾞﾙﾌﾞ (ﾀﾞﾝﾛｯﾌﾟ).....	265	1	-			
3	44301-MM5-000	ﾌﾛﾝﾄﾎｲｰﾙｱｸｽﾙ.....	1,550	1	-			
4	44311-ML7-000	ﾌﾛﾝﾄﾎｲｰﾙｻｲﾄﾞｶﾗｰ.....	420	1	-			
5	44620-MM5-000	ﾌﾛﾝﾄｱｸｽﾙﾃﾞｨｽﾀﾝｽｶﾗｰ.....	320	1	-			
6	44650-MM5-305ZD	ﾌﾛﾝﾄﾎｲｰﾙｾｯﾄ *NH206M*..... (ﾐﾃﾞｨｱﾑｸﾞﾚｰﾒﾀﾘｯｸ)	32,800	1	-			
	44650-MM5-305ZE	ﾌﾛﾝﾄﾎｲｰﾙｾｯﾄ *NH138*..... (ｼﾔｽﾀﾎﾜｲﾄ)	32,800	1	-			
7	44680-ML7-000	ｷﾞﾔｰﾎﾞｯｸｽﾘﾃｰﾅｰ.....	135	1	-			
8	44710-MM4-003	ﾌﾛﾝﾄﾀｲﾔASSY. (110/80-17 57H G539 BS)	ｼﾞｶ	1	-			
	44710-MM4-004	ﾌﾛﾝﾄﾀｲﾔASSY. (110/80-17 57H K155F DUNLOP)	ｼﾞｶ	1	-			
9	44800-ML7-691	ｽﾋﾟｰﾄﾞﾒｰﾀｰｷﾞﾔｰﾎﾞｯｸｽASSY..	3,150	1	-			
10	44806-ML7-691	ｽﾋﾟｰﾄﾞﾒｰﾀｰｷﾞﾔｰ.....	770	1	-			
11	44809-ML7-003	ｽﾋﾟｰﾄﾞﾒｰﾀｰｷﾞﾔｰﾜｯｼｬｰ.....	75	2	-			
12	45128-ME2-003	ﾀﾞﾝﾋﾟﾝｸﾞｼﾑ.....	85	12	-			
13	45251-KT8-000	ﾌﾛﾝﾄﾌﾞﾚｰｷﾃﾞｨｽｸ.....	16,500	2	-			
14	90105-KR3-000	ﾌﾛﾝﾄﾃﾞｨｽｸﾎﾞﾙﾄ 8X24.....	140	12	-			
15	90305-MM4-000	ﾌﾛﾝﾄｱｸｽﾙﾎﾞﾙﾄ.....	210	1	-			
16	91257-KA3-711	ﾀﾞｽﾄｼｰﾙ 28X42X8(NOK).....	235	1	-			
	91257-KA3-712	ﾀﾞｽﾄｼｰﾙ 28X42X8(ｱﾗｲ).....	250	1	-			

1988.06.20

G3

G 4

ブロックNO.

F-10

フロントホイール

(CBR750FH)

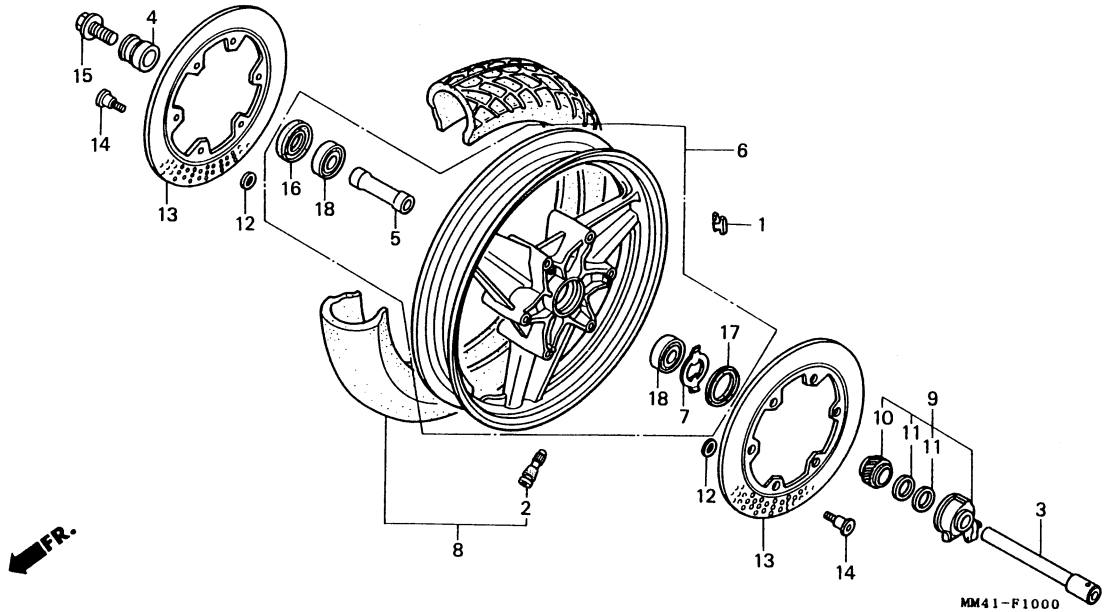

整備項目	標準時間	見出番号	部品番号	部品名	標準価格	使用個数 CBR750 FH	使用個数 CBR750 FJ	適用号機 初号機	適用号機 終号機	タイプ
		17	91258-ML7-003	ﾀﾞｽﾄｼｰﾙ 45X55X5(ｱﾗｲ).....	265	1	-			
			91258-ML7-004	ﾀﾞｽﾄｼｰﾙ 45X55X5(NOK).....	265	1	-			
		18	96150-60040-10	ﾗｼﾞｱﾙﾎﾞｰﾙﾍﾞｱﾘﾝｸﾞ 6004UU..	640	2	-			

G 5

ブロックNO.

F-10-1

フロントホイール

(CBR750FJ)

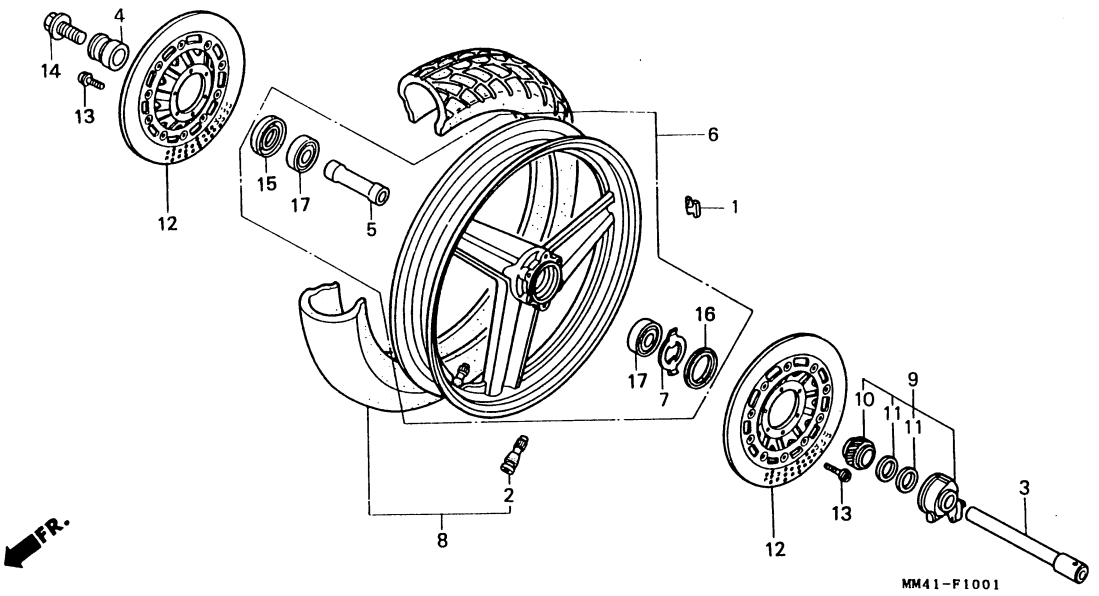

整備項目	標準時間
ﾊﾞﾗﾝｽｳｪｲﾄ	0.8
ﾌﾛﾝﾄﾎｲｰﾙｱｸｽﾙ	0.4
.ﾌﾛﾝﾄﾌﾞﾚｰｷﾃﾞｨｽｸCOMP.	
(ｲﾂｺﾏｼ 0.1 ｶｻﾝ)	
ﾌﾛﾝﾄｱｸｽﾙﾃﾞｨｽﾀﾝｽｶﾗｰ	0.6
.ﾗｼﾞｱﾙﾎﾞｰﾙﾍﾞｱﾘﾝｸﾞ 6004UU	
(ｲﾂｺﾏｼ 0.1 ｶｻﾝ)	
ﾌﾛﾝﾄﾎｲｰﾙｾﾂﾄ	1.3
ﾌﾛﾝﾄﾀｲﾔASSY	1.2
ｽﾋﾟｰﾄﾞﾒｰﾀｰｷﾞﾔｰﾎﾞｯｸｽASSY	0.5

見出番号	部品番号	部品名	標準価格	使用個数 CBR750 FH	使用個数 CBR750 FJ	適用号機 初号機	適用号機 終号機	タイプ
1	42704-MB0-000	ﾊﾞﾗﾝｽｳｪｲﾄ (10G)	265	-	N			
	42705-MB0-000	ﾊﾞﾗﾝｽｳｪｲﾄ (20G)	265	-	N			
	42706-MB0-000	ﾊﾞﾗﾝｽｳｪｲﾄ (30G)	265	-	N			
2	42753-ML7-003	ﾘﾑﾊﾞﾙﾌﾞ (BS)	265	-	1			
	42753-ML7-004	ﾘﾑﾊﾞﾙﾌﾞ (ﾀﾞﾝﾛｯﾌﾟ)	265	-	1			
3	44301-MM5-000	ﾌﾛﾝﾄﾎｲｰﾙｱｸｽﾙ	1,550	-	1			
4	44311-ML7-000	ﾌﾛﾝﾄﾎｲｰﾙｻｲﾄﾞｶﾗｰ	420	-	1			
5	44620-MM5-000	ﾌﾛﾝﾄｱｸｽﾙﾃﾞｨｽﾀﾝｽｶﾗｰ	320	-	1			
6	44650-MM4-306ZA	ﾌﾛﾝﾄﾎｲｰﾙｾﾂﾄ *NH206M* (ﾐﾃﾞｨｱﾑｸﾞﾚｰﾒﾀﾘｯｸ)	32,800	-	1			
	44650-MM4-306ZB	ﾌﾛﾝﾄﾎｲｰﾙｾﾂﾄ *NH146M* (ｱｷｭﾚｲﾄｼﾙﾊﾞｰﾒﾀﾘｯｸ)	32,800	-	1			
7	44680-ML7-000	ｷﾞﾔｰﾎﾞｯｸｽﾘﾃｰﾅｰ	135	-	1			
8	44710-MM4-003	ﾌﾛﾝﾄﾀｲﾔASSY. (110/80-17 57H G539 BS)	ｼﾞｶ	-	1			
	44710-MM4-004	ﾌﾛﾝﾄﾀｲﾔASSY. (110/80-17 57H K155F DUNLOP)	ｼﾞｶ	-	1			
9	44800-ML7-691	ｽﾋﾟｰﾄﾞﾒｰﾀｰｷﾞﾔｰﾎﾞｯｸｽASSY	3,150	-	1			
10	44806-ML7-691	ｽﾋﾟｰﾄﾞﾒｰﾀｰｷﾞﾔｰ	770	-	1			
11	44809-ML7-003	ｽﾋﾟｰﾄﾞﾒｰﾀｰｷﾞﾔｰﾜｯｼｬｰ	75	-	2			
12	45120-MM4-701	ﾌﾛﾝﾄﾌﾞﾚｰｷﾃﾞｨｽｸCOMP	22,100	-	2			
13	90105-KA3-730	ﾌﾛﾝﾄﾃﾞｨｽｸﾎﾞﾙﾄ 6X17	85	-	12			
14	90305-MM4-000	ﾌﾛﾝﾄｱｸｽﾙﾎﾞﾙﾄ	210	-	1			
15	91257-KA3-711	ﾀﾞｽﾄｼｰﾙ 28X42X8(NOK)	235	-	1			
	91257-KA3-712	ﾀﾞｽﾄｼｰﾙ 28X42X8(ｱﾗｲ)	250	-	1			
16	91258-ML7-003	ﾀﾞｽﾄｼｰﾙ 45X55X5(ｱﾗｲ)	265	-	1			

ブロックNO.

F-10-1

フロントホイール

(CBR750FJ)

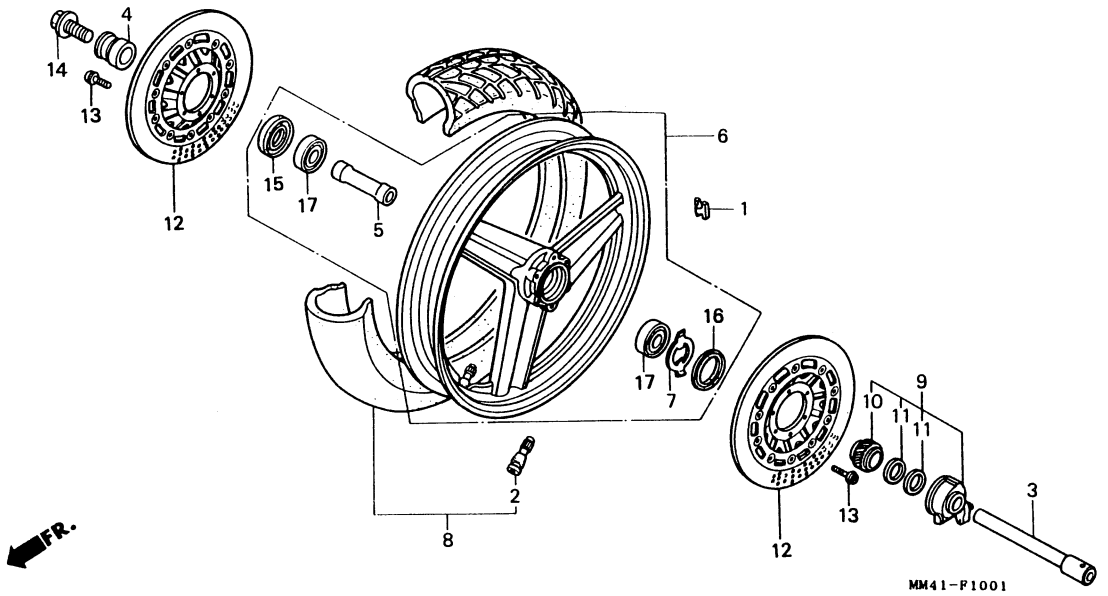

整備項目	標準時間	見出番号	部品番号	部品名	標準価格	使用個数 CBR750 FH	使用個数 CBR750 FJ	適用号機 初号機	適用号機 終号機	タイプ
			91258-ML7-004	ﾀﾞｽﾄｼｰﾙ 45X55X5(NOK).....	265	-	1			
		17	96150-60040-10	ﾗｼﾞｱﾙﾎﾞｰﾙﾍﾞｱﾘﾝｸﾞ 6004UU..	640	-	2			

G 7

ブロックNO.

F-11

リヤーブレーキマスターシリンダー

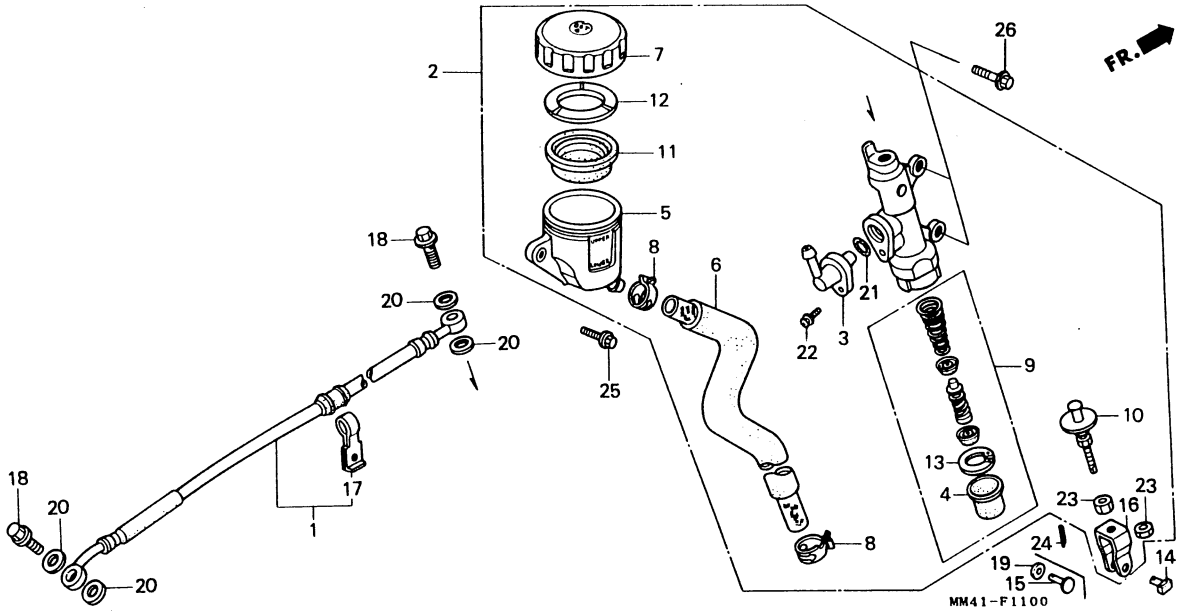

整備項目	標準時間
リヤーブレーキホース	0.4
リヤーブレーキマスターシリンダー-ASSY	0.5
リヤーマスターシリンダー-ホーテイ	0.7
マスターシリンダー-オイルカツフ°	0.3
.マスターシリンダー-ホース	
マスターシリンダー-ヒ°ストンセツト	0.6
ダイヤフラム	0.1

見出番号		部品番号	部品名	標準価格	使用個数 CBR750 FH	FJ	適用号機 初号機	終号機	タイプ
1		43310-MM5-013	リヤーブレーキホース (ニチリン)	2,350	1	-			
		43310-MM4-701	リヤーブレーキホース	2,350	-	1	--------	1005319	
	*	43310-MM4-702	リヤーブレーキホース	2,350	-	1	1005320		
2		43500-MM4-006	リヤーブレーキマスターシリンダー-ASSY	9,600	1	1			
3		43503-MB2-006	マスターシリンダー-コネクター	255	1	1			
4		43504-MB2-006	ブーツCOMP	185	1	1			
5		43511-MA6-006	マスターシリンダー-オイルカツフ°	820	1	1			
6		43512-MM4-000	マスターシリンダー-ホース	480	1	1			
7		43513-MB2-016	オイルカツフ°キヤツフ°COMP	680	1	1			
8		43514-445-771	マスターシリンダー-オイルホースクランフ°	350	2	2			
9		43520-MJ6-305	マスターシリンダー-ヒ°ストンセツト	1,750	1	1			
10		43530-MM5-006	フ°ツシュロツト°COMP	770	1	1			
11		45520-300-000	ダイヤフラム	255	1	1			
12		45521-MJ6-006	ダイヤフラムフ°レート	120	1	1			
13		46182-500-013	サークリツフ°	70	1	1			
14		46503-MN8-000	フレーキロツトヒ°ンCOMP	105	-	1			
15		46503-371-000	フレーキロツトヒ°ン	110	1	-			
16		46504-MB2-006	フレーキロツトシヨイント	175	1	1			
17		52116-KV3-000	リヤーブレーキホースクランハ°	125	1	-			
		52116-KV3-020	リヤーブレーキホースクランハ°	125	-	1			
18		90145-KM3-750	オイルホルト 10X22	255	2	2			
19		90501-310-000	ワツシヤー 7X12	55	1	-			
20		90545-300-000	オイルホルトワツシヤー	90	4	4			
21		91212-422-006	Oリング 14.8X2.4	90	1	1			
22		93893-04012-18	スクリユーワツシヤー 4X12	20	1	1			

G 8

ブロックNO.

F-11

リヤーブレーキマスターシリンダー

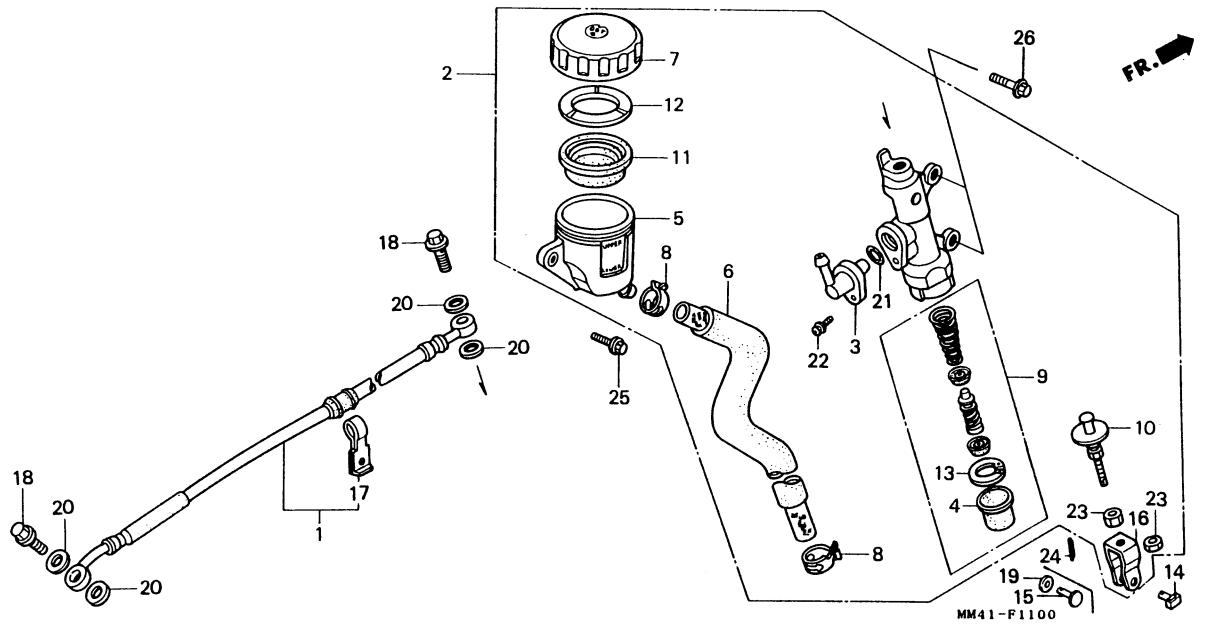

整備項目	標準時間	見出番号	部品番号	部品名	標準価格	使用個数 CBR750 FH	使用個数 CBR750 FJ	適用号機 初号機	適用号機 終号機	タイプ
		23	94002-08000-0S	6カクナット 8MM.....	15	2	2			
		24	94201-16150	スプリットピン 1.6X15.....	10	1	-			
			94201-20120	スプリットピン 2.0X12.....	10	-	1			
		25	95700-06014-00	フランジボルト 6X14.....	20	1	1			
		26	95701-06020-07	フランジボルト 6X20.....	20	2	2			

G 9

ブロックNO.

F-12

リヤーブレーキキャリパー
(CBR750FH)

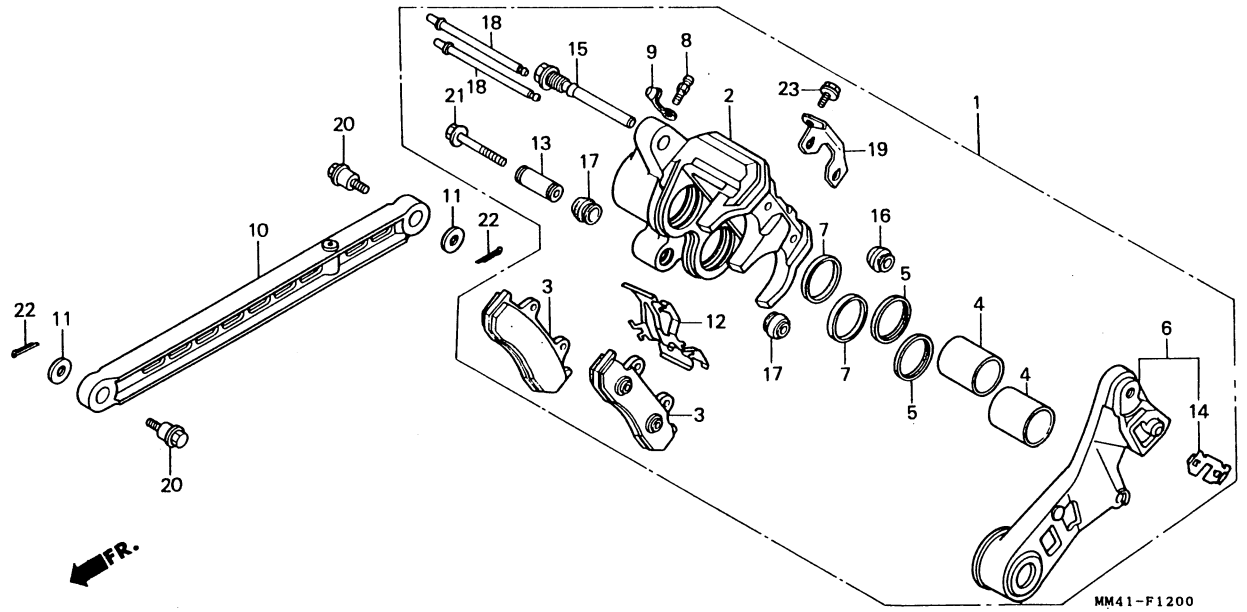

整備項目	標準時間
リヤーキャリパ°-ASSY.....	0.7
リヤーキャリパ°-COMP.....	0.6
リヤーパ°ツト゛COMP.....	0.1
ヒ°ストン.....	0.5
(イツコマシ 0.1 カサン)	
(カンレンフ゛ヒン フクム)	
.リヤーフ゛ラケツトCOMP.	
トルクリンク.....	0.3

見出番号	部品番号	部品名	標準価格	使用個数 CBR750 FH	FJ	適用号機 初号機	終号機	タイプ
1	43100-MM4-007	リヤーキャリパ°-ASSY. (ニツシン)....	17,600	1	-			
2	43101-ML7-006	リヤーキャリパ°-COMP.....	6,000	1	-			
3	43105-ML7-007	リヤーパ°ツト゛COMP. (ニツシン).....	2,500	2	-			
4	43107-MA3-006	ヒ°ストン.....	880	2	-			
5	43109-MA3-006	タ゛ストシール.....	150	2	-			
6	43110-ML7-691	リヤーフ゛ラケツトCOMP.....	4,350	1	-			
7	43209-MA3-006	ヒ°ストンシール.....	150	2	-			
8	43352-568-003	フ゛リータ゛-スクリユー.....	140	1	-			
9	43353-461-771	フ゛リータ゛-キヤツフ°.....	110	1	-			
10	43431-ML7-690	トルクリンク.....	5,400	1	-			
11	43434-MA3-640	トルクリンクワツシヤー.....	135	2	-			
12	45108-MA3-006	パ°ツト゛スフ°リング゛.....	215	1	-			
13	45111-MA3-006	スリーフ゛.....	295	1	-			
14	45112-445-631	フ゛ラケツトリテーナー.....	175	1	-			
15	45131-MA3-006	ヒ°ンホ゛ルト.....	350	1	-			
16	45133-MA3-006	フ゛ーツ (B).....	125	1	-			
17	45133-166-016	ヒ°ンフ゛ーツ.....	90	2	-			
18	45215-MA3-006	ハンカ゛-ヒ°ン.....	215	2	-			
19	45217-MA3-006	フ°レート.....	120	1	-			
20	90121-KM4-000	トルクリンクホ゛ルト.....	610	2	-			
21	90180-MA3-006	フランシ゛ホ゛ルト 8X49.....	110	1	-			
22	94201-25180	スフ°リツトヒ°ン 2.5X18.....	10	2	-			
23	95700-06010-07	フランシ゛ホ゛ルト 6X10.....	20	1	-			

G 10

ブロックNO.

F-12-1

リヤーブレーキキャリパー
(CBR750FJ)

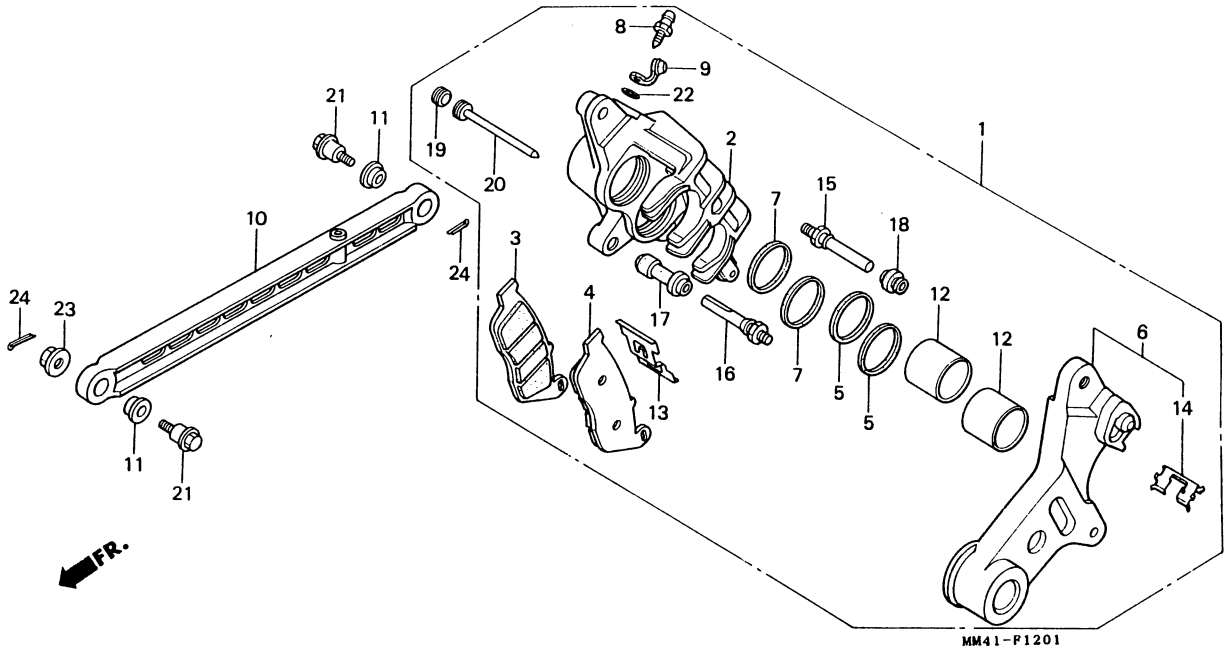

MM41-F1201

整備項目	標準時間	見出番号	部品番号	部品名	標準価格	使用個数 CBR750 FH	FJ	適用号機 初号機	終号機	タイプ
		1	43100-ML7-921	リヤーキャリハ°-ASSY. (ニッシン)....	17,600	-	1	--------	1005439	
		*	43100-ML7-922	リヤーキャリハ°-ASSY. (ニッシン)....	17,600	-	1	1005440		
		2	43101-ML7-921	リヤーキャリハ°-ホ゛テ゛イ (ニッシン)....	6,000	-	1			
		3	43105-ML7-921	ハ°ット゛COMP.A (ニッシン).....	2,500	-	1	--------	1005439	
		*	43105-ML7-922	ハ°ット゛COMP.A (ニッシン).....	2,500	-	1	1005440		
		4	43106-ML7-921	ハ°ット゛COMP.B (ニッシン).....	2,500	-	1	--------	1005439	
		*	43106-ML7-922	ハ°ット゛COMP.B (ニッシン).....	2,500	-	1	1005440		
		5	43109-MA3-006	ダ゛ストシール.....	150	-	2			
		6	43110-ML7-921	リヤーフ゛ラケットCOMP. (ニッシン)....	4,350	-	1			
		7	43209-MA3-006	ヒ°ストンシール.....	150	-	2			
		8	43352-MG9-006	フ゛リータ゛ースクリュー.....	160	-	1			
		9	43353-MG9-006	フ゛リータ゛ーキャップ°.....	110	-	1			
		10	43431-ML7-690	トルクリンク.....	5,400	-	1			
		11	43434-MA3-640	トルクリンクワッシャー.....	135	-	2			
		12	45107-MN4-006	ヒ°ストンCOMP.....	1,550	-	2			
		13	45108-ML7-921	ハ°ット゛スプ°リング゛ (ニッシン).....	205	-	1			
		14	45112-ML7-921	リテーナー.....	140	-	1			
		15	45131-ML7-921	ヒ°ンホ゛ルトA (ニッシン).....	330	-	1			
		16	45131-166-016	ヒ°ンホ゛ルト.....	145	-	1			
		17	45132-166-016	ヒ°ンフ゛ッシュ.....	110	-	1			
		18	45133-MA3-006	フ゛ーツ (B).....	125	-	1			
		19	45203-MG3-006	ヒ°ンフ°ラグ゛.....	120	-	1			
		20	45215-ML7-921	ハンガ゛ーヒ°ン (ニッシン).....	235	-	1			
		21	90121-KM4-000	トルクリンクホ゛ルト.....	610	-	2			
		22	91355-MG9-006	Oリング゛.....	85	-	1			

1988.06.20

G10

G 11

ブロックNO.

F-12-1

リヤーブレーキキャリパー
(CBR750FJ)

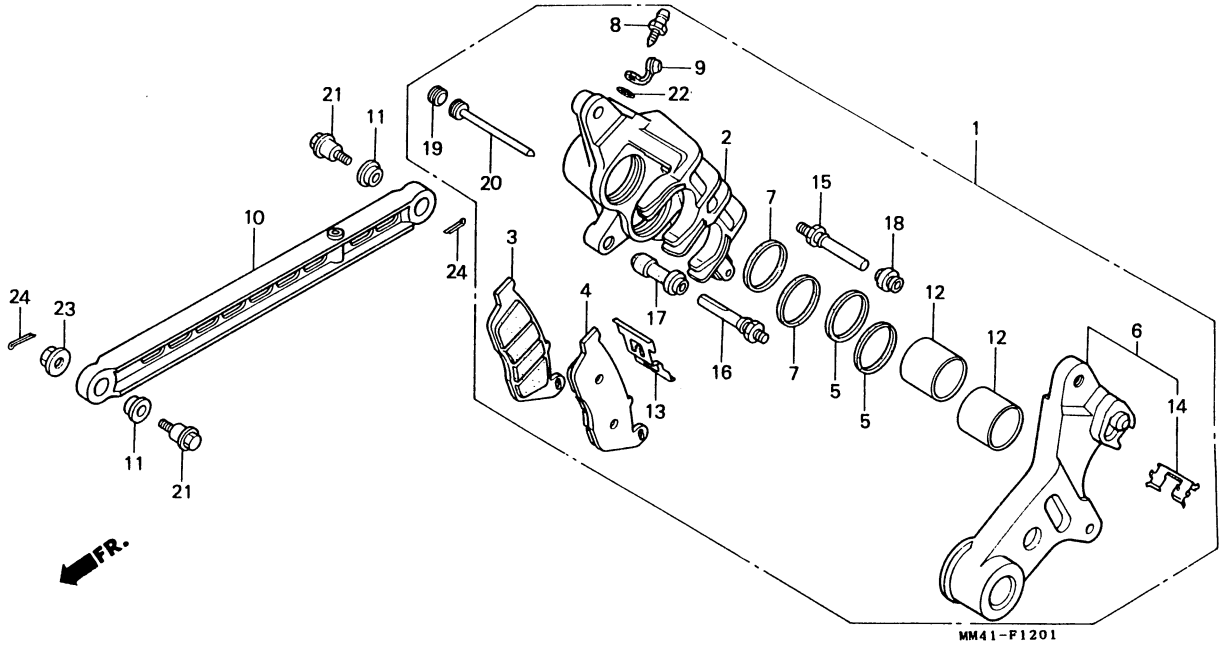

整備項目	標準時間	見出番号	部品番号	部品名	標準価格	使用個数 CBR750 FH	使用個数 CBR750 FJ	適用号機 初号機	適用号機 終号機	タイプ
		23	94050-10000	フランジ ナット 10MM.....	35	-	1			
		24	94201-20150	スプリットピン 2.0X15.....	10	-	2			

G 12

ブロックNO.

F - 13

リヤーホイール

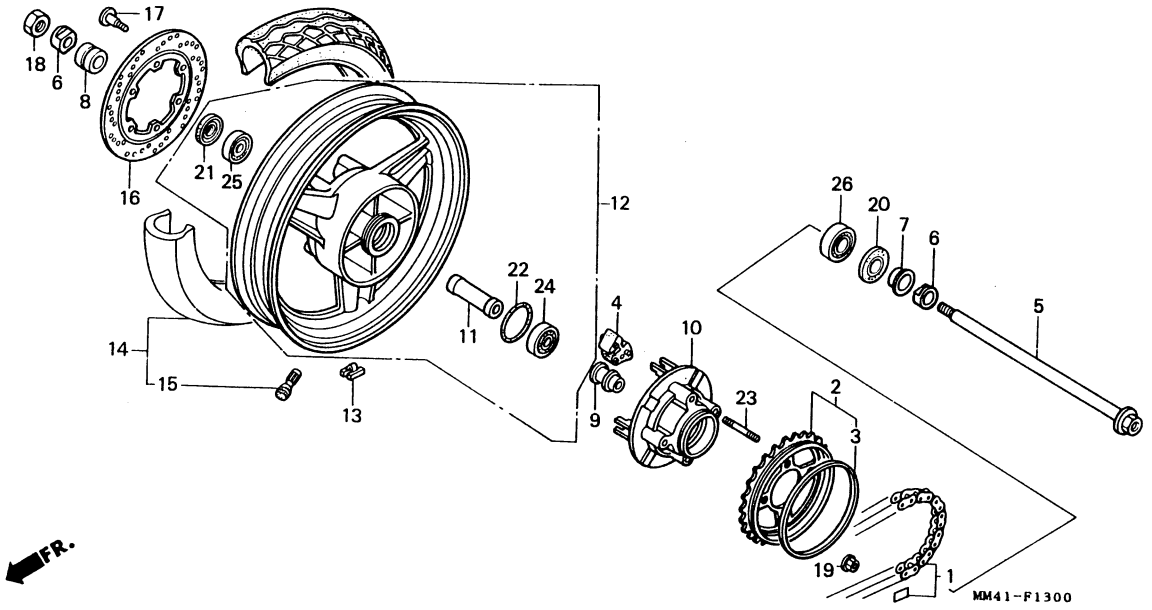

整備項目	標準時間
ﾄﾞﾗｲﾌﾞﾁｪﾝｾｯﾄ	1.2
ﾌｧｲﾅﾙﾄﾞﾘﾌﾞﾝｽﾌﾟﾛｹｯﾄCOMP	0.6
.ﾘﾔｰﾎｲｰﾙﾀﾞﾝﾊﾟｰ	
(ﾆｺﾃﾞﾓﾄﾞｳｼﾞｶﾝ ﾆｺｲｼﾞｮｳﾃﾞﾓ ﾄﾞｳｼﾞｶﾝ)	
ﾘﾔｰﾎｲｰﾙｱｸｽﾙ	0.4
ﾌｧｲﾅﾙﾄﾞﾘﾌﾞﾝﾌﾗﾝｼﾞCOMP	0.8
ﾘﾔｰｱｸｽﾙﾃﾞｲｽﾀﾝｽｶﾗｰ	0.7
.ﾗｼﾞｱﾙﾎﾞｰﾙﾍﾞｱﾘﾝｸﾞ	
(ｲﾂｺﾏｼ 0.1 ｶｻﾝ)	
ﾘﾔｰﾎｲｰﾙｾｯﾄ	1.4
ﾊﾞﾗﾝｽｳｪｲﾄ	1.0
ﾘﾔｰﾀｲﾔASSY	1.3
ﾘﾔｰﾌﾞﾚｰｷﾃﾞｨｽｸ	0.5

見出番号	部品番号	部品名	標準価格	使用個数 CBR750 FH	FJ	適用号機 初号機	終号機	タイプ
1	405A3-MM4-003	ﾄﾞﾗｲﾌﾞﾁｪﾝｾｯﾄ (D.I.D.50VA.5 116LE DAIDO)	14,700	1	1			
	405A3-MM4-005	ﾄﾞﾗｲﾌﾞﾁｪﾝｾｯﾄ (RK50HFO-Z3 116L TAKASAGO)	14,700	1	1			
2	41200-MM4-000	ﾌｧｲﾅﾙﾄﾞﾘﾌﾞﾝｽﾌﾟﾛｹｯﾄCOMP. (45T)	6,100	1	1			
3	41212-MA6-000	ﾉｲｽﾞｱﾚｽﾀｰ	330	1	1			
4	41241-KT8-000	ﾘﾔｰﾎｲｰﾙﾀﾞﾝﾊﾟｰ	330	4	4			
5	42301-MM4-000	ﾘﾔｰﾎｲｰﾙｱｸｽﾙ (ﾀﾞｲﾄﾞｰ)	2,450	1	1			
6	42306-ML7-000	ﾘﾔｰｱｸｽﾙﾜｯｼｬｰ	320	2	2			
7	42311-ML7-000	ﾘﾔｰﾎｲｰﾙｻｲﾄﾞｶﾗｰ	470	1	1			
8	42313-ML7-000	ﾘﾔｰﾌﾞﾚｰｷｻｲﾄﾞｶﾗｰ	400	1	1			
9	42606-ML7-000	ﾘﾔｰｱｸｽﾙｽﾘｰﾌﾞ	530	1	1			
10	42610-MM4-000ZA	ﾌｧｲﾅﾙﾄﾞﾘﾌﾞﾝﾌﾗﾝｼﾞCOMP. *NH206M* (ﾐﾃﾞｨｱﾑｸﾞﾚｰﾒﾀﾘｯｸ)	7,500	1	1			
	42610-MM4-000ZB	ﾌｧｲﾅﾙﾄﾞﾘﾌﾞﾝﾌﾗﾝｼﾞCOMP. *NH138* (ｼﾔｽﾀﾎﾜｲﾄ)	7,500	1	-			
	42610-MM4-000ZC	ﾌｧｲﾅﾙﾄﾞﾘﾌﾞﾝﾌﾗﾝｼﾞCOMP. *NH146M* (ｱｷｭﾚｲﾄｼﾙﾊﾞｰﾒﾀﾘｯｸ)	7,500	-	1			
11	42620-MM5-000	ﾘﾔｰｱｸｽﾙﾃﾞｲｽﾀﾝｽｶﾗｰ	470	1	1			
12	42650-MM4-305ZA	ﾘﾔｰﾎｲｰﾙｾｯﾄ *NH206M* (ﾐﾃﾞｨｱﾑｸﾞﾚｰﾒﾀﾘｯｸ)	38,900	1	1			
	42650-MM4-305ZB	ﾘﾔｰﾎｲｰﾙｾｯﾄ *NH138* (ｼﾔｽﾀﾎﾜｲﾄ)	38,900	1	-			

G 13

ブロックNO.

F-13

リヤーホイール

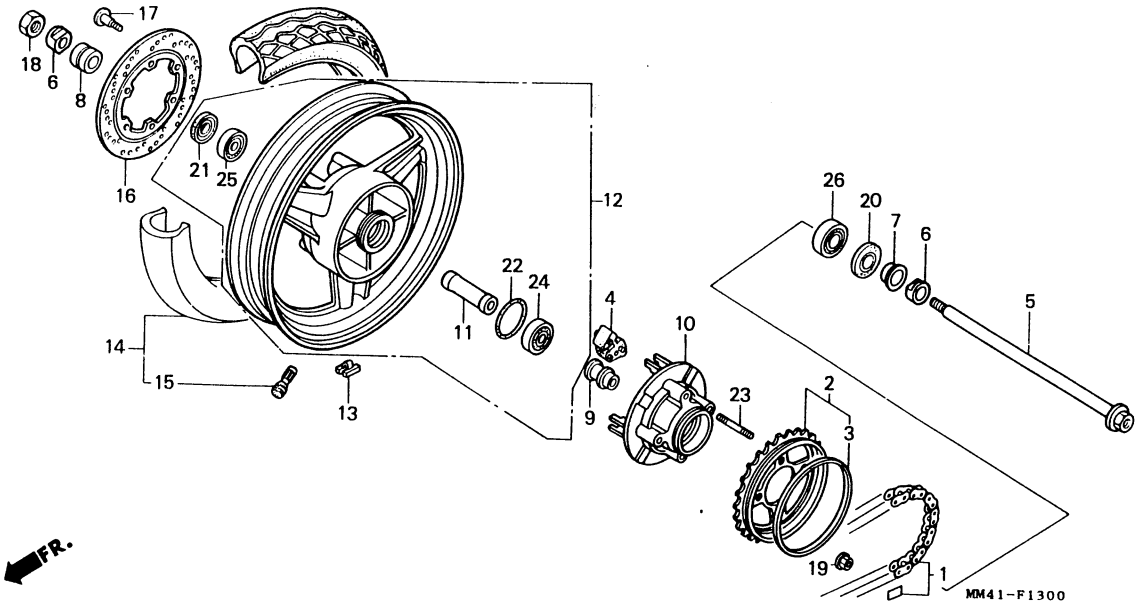

整備項目	標準時間	見出番号	部品番号	部品名	標準価格	使用個数 CBR750 FH	使用個数 CBR750 FJ	適用号機 初号機	適用号機 終号機	タイプ
			42650-MM4-305ZC	ﾘﾔｰﾎｲｰﾙｾｯﾄ *NH146M*..... (ｱｷｭﾚｲﾄｼﾙﾊﾞｰﾒﾀﾘｯｸ)	38,900	-	1			
		13	42704-MB0-000	ﾊﾞﾗﾝｽｳｪｲﾄ (10G).....	265	N	N			
			42705-MB0-000	ﾊﾞﾗﾝｽｳｪｲﾄ (20G).....	265	N	N			
			42706-MB0-000	ﾊﾞﾗﾝｽｳｪｲﾄ (30G).....	265	N	N			
		14	42710-MM4-003	ﾘﾔｰﾀｲﾔASSY. (140/70-18 66H G548 BS)	ｼﾞｶ	1	1			
			42710-MM4-004	ﾘﾔｰﾀｲﾔASSY. (140/70-18 66H K505 DUNLOP)	ｼﾞｶ	1	1			
		15	42753-ML7-003	ﾘﾑﾊﾞﾙﾌﾞ (BS).....	265	1	1			
			42753-ML7-004	ﾘﾑﾊﾞﾙﾌﾞ (ﾀﾞﾝﾛｯﾌﾟ).....	265	1	1			
		16	43351-MM4-000	ﾘﾔｰﾌﾞﾚｰｷﾃﾞｨｽｸ.....	17,000	1	1			
		17	90105-KR3-000	ﾌﾛﾝﾄﾃﾞｨｽｸﾎﾞﾙﾄ 8X24.....	140	6	6			
		18	90305-KA4-003	ｱｸｽﾙﾅｯﾄ 18MM.....	135	1	1			
		19	90306-KF0-003	ﾌﾗﾝｼﾞﾅｯﾄ 12MM.....	110	4	4			
		20	90753-MG5-670	ｵｲﾙｼｰﾙ 34X62.2X7.....	295	1	1			
		21	91253-442-003	ﾀﾞｽﾄｼｰﾙ 30X52X7.....	340	1	1			
		22	91302-MA6-003	Oﾘﾝｸﾞ 61X2.....	135	1	1			
		23	92918-12028-0E	ｽﾀｯﾄﾞﾎﾞﾙﾄ 2.12X28.....	70	4	4			
		24	96150-62040-10	ﾗｼﾞｱﾙﾎﾞｰﾙﾍﾞｱﾘﾝｸﾞ 6204UU..	670	1	1			
		25	96150-63040-10	ﾗｼﾞｱﾙﾎﾞｰﾙﾍﾞｱﾘﾝｸﾞ 6304UU..	730	1	1			
		26	96150-63050-10	ﾗｼﾞｱﾙﾎﾞｰﾙﾍﾞｱﾘﾝｸﾞ 6305....	1,050	1	1			

G 14

ブロックNO.

F -14

フューエルタンク

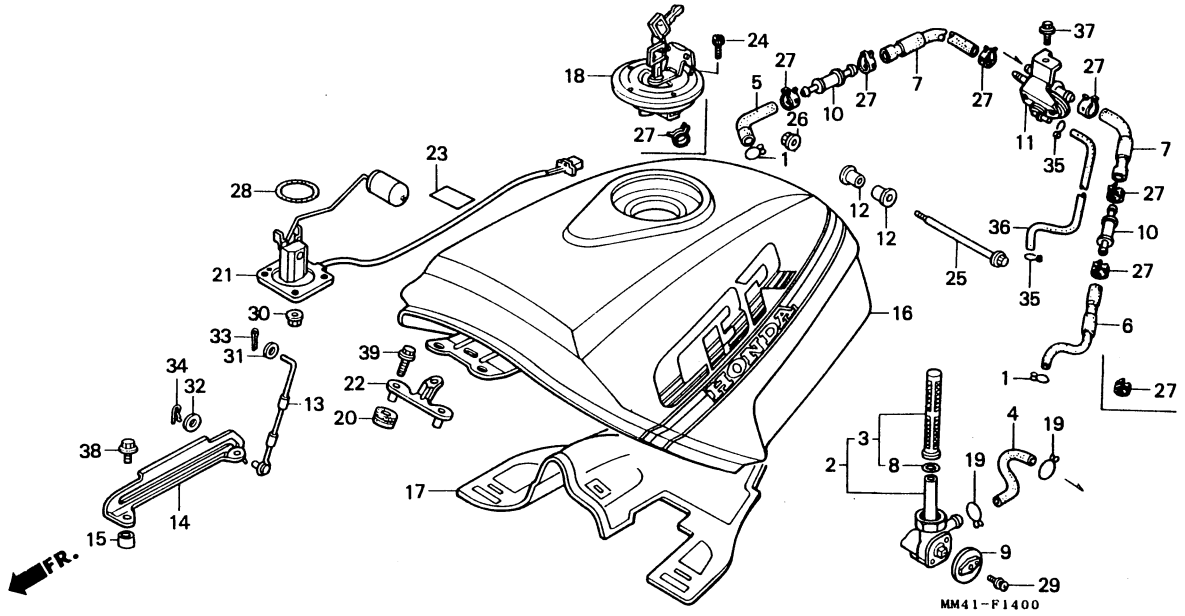

整備項目	標準時間
フューエルコックASSY.....	0.4
.オートコックASSY.	
タンクオープンロット゛.....	0.2
フューエルタンクセット.....	0.5
.フューエルユニット	

見出番号	部品番号	部品名	標準価格	使用個数 CBR750 FH	使用個数 CBR750 FJ	適用号機 初号機	適用号機 終号機	タイプ
* 1	15772-292-010	フ゛リーサ゛ーチューフ゛クリップ°.....	65	-	2			
2	16950-MM5-005	フューエルコックASSY.....	3,150	1	1			
3	16952-MM5-005	フューエルストレーナースクリーン.....	760	1	1			
4	16953-MM4-000	フューエルチューフ゛.....	320	1	1			
5	16954-MM4-000	R.フューエルチューフ゛COMP.....	210	1	1			
6	16955-MM4-000	L.フューエルチューフ゛COMP.....	320	1	1			
7	16956-MM4-000	フューエルチューフ゛B.....	160	2	2			
8	16958-MF2-880	Oリング゛.....	120	1	1			
9	16965-MM4-000	フューエルコックレバ゛ー.....	690	1	-			
	16965-MM5-770	フューエルコックレバ゛ー.....	690	-	1			
10	16966-MJ4-670	フューエルチューフ゛シ゛ヨイント.....	340	2	2			
11	16970-MM4-000	オートコックASSY.....	5,700	1	1			
12	17506-MB1-000	フューエルタンクヒ°ホ゛ットクッション.....	140	2	2			
13	17515-MM4-000	タンクオープンロット゛.....	320	1	1			
14	17516-MM5-000	タンクロット゛スライダ゛ー.....	470	1	1			
15	17517-MM4-000	タンクスライダ゛ースヘ°ーサー.....	105	2	2			
16	17520-MM4-000ZA	フューエルタンクセット *PB184MU/TYPE1*(WL) (グラニットフ゛ルーメタリック-U)	44,200	1	-			
	17520-MM4-000ZB	フューエルタンクセット *PB161CU/TYPE2*(WL) (キャンデ゛ィーウエーフ゛フ゛ルー-U)	44,200	1	-			
	17520-MM4-700ZA	フューエルタンクセット *PB184MU*(WL) (グラニットフ゛ルーメタリック-U)	44,200	-	1			
	17520-MM4-700ZB	フューエルタンクセット *NH131M*(WL). (スターライトシルハ゛ーメタリック)	44,200	-	1			

G 15

ブロックNO.

F - 14

フューエルタンク

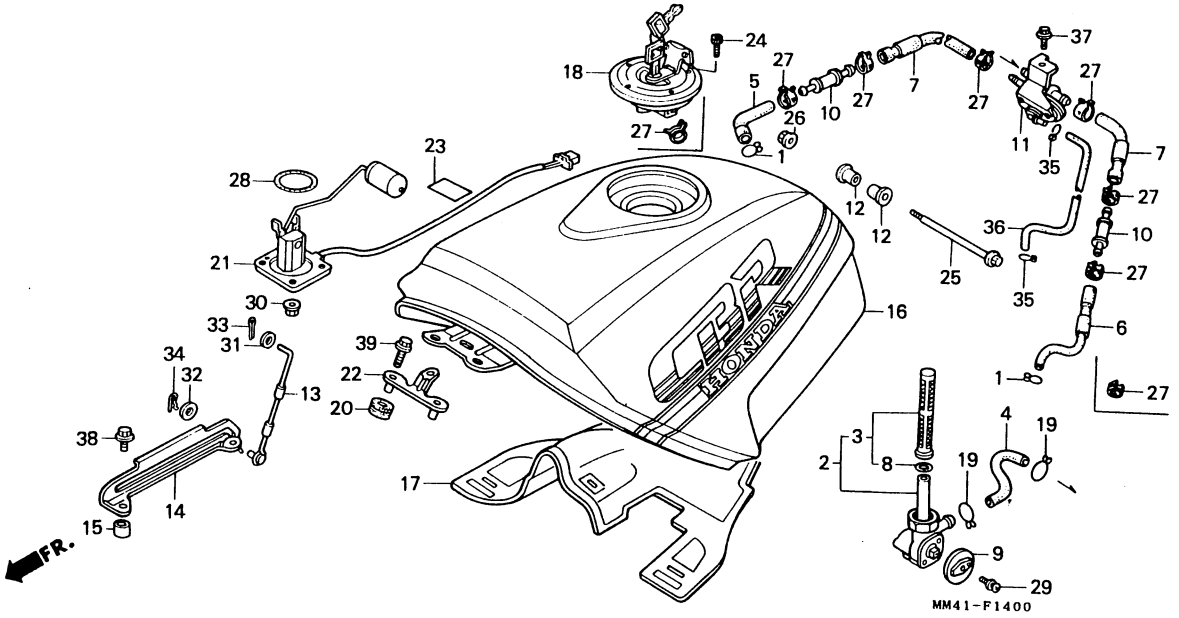

整備項目	標準時間	見出番号	部品番号	部品名	標準価格	使用個数 CBR750 FH	使用個数 CBR750 FJ	適用号機 初号機	適用号機 終号機	タイプ
		17	17525-MM5-000	フユーエルタンクヒートプロテクター.....	2,100	1	-			
			17525-MM4-700	フユーエルタンクヒートプロテクター.....	2,100	-	1			
		18	17620-MM4-000	フユーエルフイラーキャツプCOMP.....	6,300	1	-	---------	1000291	
			17620-MM4-010	フユーエルフイラーキャツプCOMP.....	6,300	1	-	1000292		
						-	1			
		19	18534-634-670	エアーホースクリツプ 16.....	70	2	2			
		20	19051-KA3-710	ラジエターマウンテイングラバー.....	95	2	2			
		21	37800-MM5-008	フユーエルユニツト.....	2,200	1	1			
		22	64583-MM5-000	インナーパネルステー.....	420	1	1			
		23	87560-MJ6-721	トライフコーションマーク.....	130	1	1			
		24	90074-ML7-000	ソケツトボルト 4X23.....	105	3	3			
		25	90135-MM4-000	タンクヒンジボルト.....	130	1	1			
		26	90301-473-003	Uナツト 6MM.....	145	1	1			
		27	90682-SA0-671	キヤニスターホースクランプ.....	105	8	6			
		28	91305-MC7-000	Oリング 39.5X5.....	135	1	1			
		29	93891-05012-07	スクリユーワツシヤー 5X12.....	15	1	1			
		30	94050-06000	フランジナツト 6MM.....	20	4	4			
		31	94101-05000	プレインワツシヤー 5MM.....	10	1	1			
		32	94103-05000	プレインワツシヤー 5MM.....	10	1	1			
		33	94201-16100	スプリツトピン 1.6X10.....	10	1	1			
		34	94251-08000	ロツクピン 8MM.....	25	1	1			
		35	95002-02070	チユーブクリツプB7.....	15	2	2			
		36	95005-35520-10	チユーブ 3.5X520.....	300	1	1			
		37	95700-06012-00	フランジボルト 6X12.....	20	1	-			
			95701-06016-00	フランジボルト 6X16.....	20	-	1			

1988.06.20

G15

G 16

ブロックNO.

F - 14

フューエルタンク

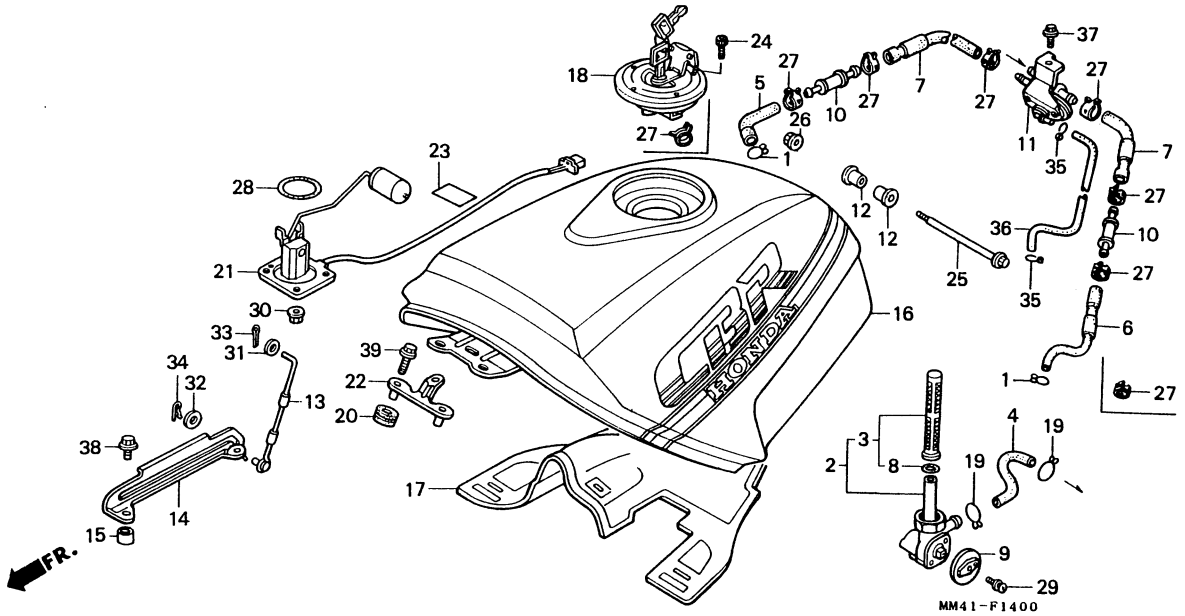

整備項目	標準時間	見出番号	部品番号	部品名	標準価格	使用個数 CBR750 FH	使用個数 CBR750 FJ	適用号機 初号機	適用号機 終号機	タイプ
		38	95701-06016-00	フランジボルト 6X16.....	20	2	-			
			95701-06035-00	フランジボルト 6X35.....	25	-	2			
		39	96001-06022-00	フランジボルト 6X22.....	35	2	2			

H 1

ブロックNO.

F-15

シート・リヤーシートカウル

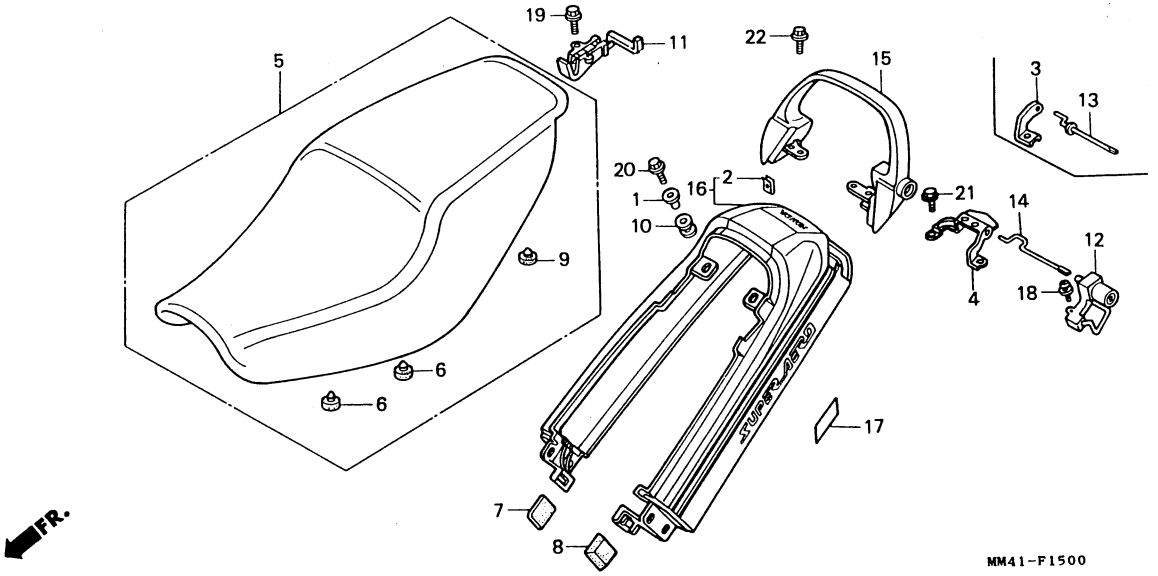

整備項目	標準時間
ﾀﾝﾌﾞﾙｼｰﾄASSY.....	0.1
.ｼｰﾄｷｬｯﾁﾌﾂｸ	
.ﾍﾙﾒｯﾄﾎﾙﾀﾞｰASSY.	
.ﾘﾔｰｸﾞﾗﾌﾞﾚｰﾙ	
ﾘﾔｰｼｰﾄｶｳﾙｾｯﾄ.....	0.2

見出番号	部品番号	部品名	標準価格	使用個数 CBR750 FH	FJ	適用号機 初号機	終号機	タイプ
1	17535-KE7-000	ﾌｭｰｴﾙﾀﾝｸｾｯﾃｲﾝｸﾞｶﾗｰ.....	110	2	2			
2	64527-KE8-000	ｸﾘｯﾌﾟﾅｯﾄ 4MM.....	130	1	1			
3	77150-MM5-000	ｼｰﾄﾛｯｸﾌﾞﾗｹｯﾄ.....	160	1	-			
4	77150-MM5-770	ｼｰﾄﾛｯｸﾌﾞﾗｹｯﾄ.....	370	-	1			
5	77200-MM4-000ZA	ﾀﾝﾌﾞﾙｼｰﾄASSY. *NH1L*..... (ﾌﾞﾗｯｸ)	18,500	1	1			
6	77206-GF0-000	ｼｰﾄｸｯｼｮﾝﾗﾊﾞｰ.....	95	6	6			
7	77211-MM5-000	R.ﾘﾔｰｶｳﾙﾏｳﾝﾃｲﾝｸﾞﾗﾊﾞｰ.....	105	1	1			
8	77212-MM5-000	L.ﾘﾔｰｶｳﾙﾏｳﾝﾃｲﾝｸﾞﾗﾊﾞｰ.....	105	1	1			
9	77215-GC2-000	ｼｰﾄｽﾄｯﾊﾟｰﾗﾊﾞｰB.....	100	1	1			
10	77219-MJ6-000	ｼｰﾄｶｳﾙｸﾞﾛﾒｯﾄ.....	75	2	-			
	61103-357-000	ﾌﾛﾝﾄﾌｪﾝﾀﾞｰﾏｳﾝﾃｲﾝｸﾞﾗﾊﾞｰ...	110	-	2			
11	77220-MM5-003	ｼｰﾄｷｬｯﾁﾌﾂｸ.....	1,150	1	-			
	77220-MM5-013	ｼｰﾄｷｬｯﾁﾌﾂｸ.....	1,150	-	1			
12	77225-MM5-007	ﾍﾙﾒｯﾄﾎﾙﾀﾞｰASSY.....	1,250	1	1			
13	77232-MM5-000	ｼｰﾄﾛｯｸﾊﾞｰ.....	160	1	-			
14	77232-MM5-770	ｼｰﾄﾛｯｸﾊﾞｰ.....	160	-	1			
15	77310-MM5-000ZA	ﾘﾔｰｸﾞﾗﾌﾞﾚｰﾙ *NH1*..... (ﾌﾞﾗｯｸ)	4,150	1	-			
*	77310-MM5-881ZA	ﾘﾔｰｸﾞﾗﾌﾞﾚｰﾙ *NH1*..... (ﾌﾞﾗｯｸ)	4,150	-	1			
16	83690-MM4-000ZA	ﾘﾔｰｼｰﾄｶｳﾙｾｯﾄ *NH184MU/TYPE1*(WL) (ｸﾞﾗﾆｯﾄﾌﾞﾙｰﾒﾀﾘｯｸ-U)	7,500	1	-			

ブロックNO.

F-15

シート・リヤーシートカウル

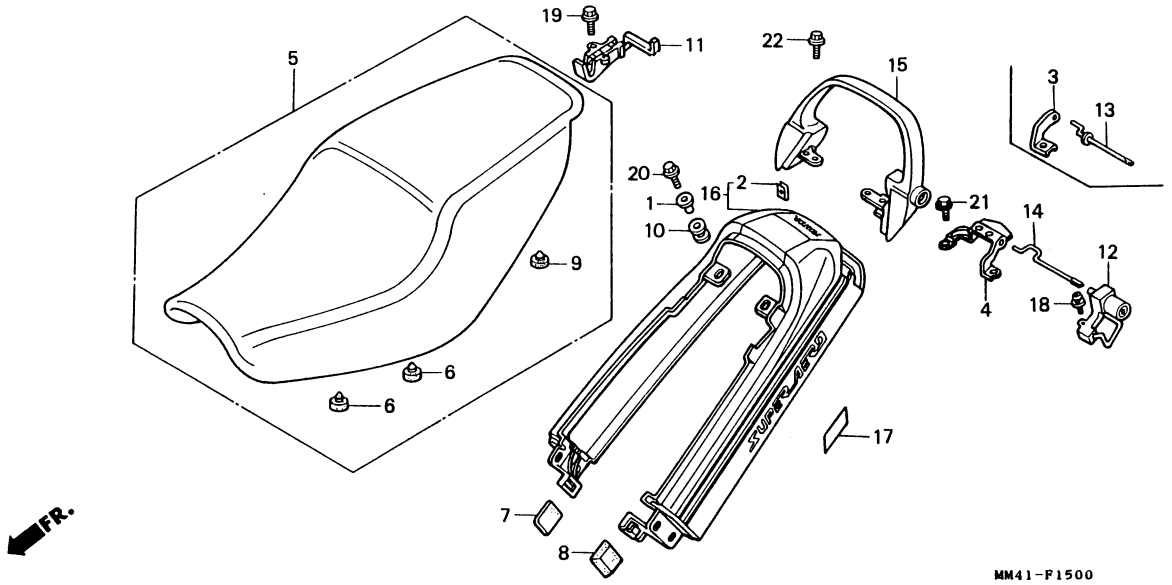

整備項目	標準時間	見出番号	部品番号	部品名	標準価格	使用個数 CBR750 FH	FJ	適用号機 初号機	終号機	タイプ
			83690-MM4-000ZB	リヤーシートカウルセット *PB161CU/TYPE2*(WL) (キャンデイーウエーブブルーU)	7,500	1	-			
			83690-MM4-700ZA	リヤーシートカウルセット *PB184MU* (WL) (クラニツトブルーメタリツクーU)	7,500	-	1			
			83690-MM4-700ZB	リヤーシートカウルセット *NH131M* (WL) (スターライトシルバーメタリツク)	7,500	-	1			
		17	87511-KV0-300	ヘルメツトホルダーラベル.....	60	1	1			
		18	93892-05016-08	スクリユーワツシヤー 5X16.....	15	1	1			
		19	95701-06016-00	フランジボルト 6X16.....	20	1	1			
		20	95701-06020-00	フランジボルト 6X20.....	20	2	-			
*			96001-06025-00	フランジボルト 6X25.....	35	-	2			
		21	95701-06020-08	フランジボルト 6X20.....	20	1	1			
		22	95701-08014-08	フランジボルト 8X14.....	25	2	-	--------	1001991	
			90123-KV0-000	フランジボルト 8X16.....	75	2	-	1001992		
						-	2			

H 3

ブロックNO.

F-16

サイドカウル

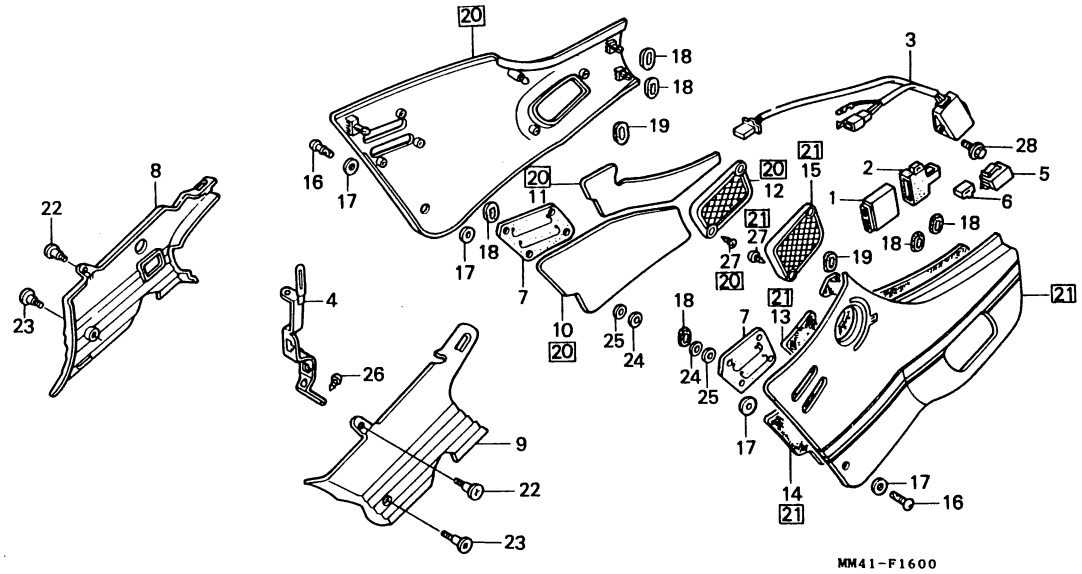

整備項目	標準時間
ｽﾊﾟｰｸﾕﾆｯﾄCOMP.....	0.5
.ﾚｷﾞｭﾚｰﾄﾚｸﾁﾌｱｲﾔｰASSY.	
ｳｲﾝｶｰﾘﾚｰCOMP.....	0.2
.R.ﾋｰﾄｶﾞｰﾄﾞﾏｯﾄ	
.L.ﾋｰﾄｶﾞｰﾄﾞﾏｯﾄ	
.R.ｻｲﾄﾞｶｳﾙｾｯﾄ	
.L.ｻｲﾄﾞｶｳﾙｾｯﾄ	
R.ﾋﾟﾎﾞｯﾂﾄｶﾊﾞｰ.....	0.1
.L.ﾋﾟﾎﾞｯﾂﾄｶﾊﾞｰ	

見出番号	部品番号	部品名	標準価格	使用個数 CBR750 FH	FJ	適用号機 初号機	終号機	タイプ
1	30400-MM4-000	ｽﾊﾟｰｸﾕﾆｯﾄCOMP. (ｵｷ).....	23,100	1	1			
2	30405-MM5-000	ｽﾊﾟｰｸﾕﾆｯﾄｻｽﾍﾟﾝｼｮﾝ.....	470	1	1			
3	31600-MM4-000	ﾚｷﾞｭﾚｰﾄﾚｸﾁﾌｱｲﾔｰASSY.....	9,200	1	1			
4	32501-MM4-000	ｶﾌﾟﾗｰﾎﾙﾀﾞｰB.....	740	1	-			
	32501-MM5-770	ｶﾌﾟﾗｰﾎﾙﾀﾞｰB.....	740	-	1			
5	38301-KK9-952	ｳｲﾝｶｰﾘﾚｰCOMP. (ﾐﾂﾊﾞ).....	1,850	1	1			
6	38306-GE7-000	ｳｲﾝｶｰﾘﾚｰｻｽﾍﾟﾝｼｮﾝ.....	150	1	1			
7	64113-MM5-000	ｻｲﾄﾞｶｳﾙﾋｰﾄｶﾞｰﾄﾞ.....	320	2	2			
8	64280-MM5-000	R.ﾋﾟﾎﾞｯﾂﾄｶﾊﾞｰ.....	1,050	1	1			
9	64290-MM5-000	L.ﾋﾟﾎﾞｯﾂﾄｶﾊﾞｰ.....	1,050	1	1			
10	64301-MM5-320	R.ﾋｰﾄｶﾞｰﾄﾞﾏｯﾄ.....	470	1	-			
	64301-MM5-330	R.ﾋｰﾄｶﾞｰﾄﾞﾏｯﾄ.....	470	-	1			
11	64302-MM5-300	R.ﾋｰﾄｶﾞｰﾄﾞﾏｯﾄ B.....	420	1	-			
	64302-MM5-310	R.ﾋｰﾄｶﾞｰﾄﾞﾏｯﾄ B.....	420	-	1			
12	64325-MM5-000ZC	R.ｻｲﾄﾞｶｳﾙﾒｯｼｭ *NH1*..... (ﾌﾞﾗｯｸ)	730	1	1			
13	64351-MM4-300	L.ﾋｰﾄｶﾞｰﾄﾞﾏｯﾄ.....	1,050	1	1			
14	64352-MM4-300	L.ﾋｰﾄｶﾞｰﾄﾞﾏｯﾄB.....	950	1	1			
15	64355-MM5-000ZC	L.ｻｲﾄﾞｶｳﾙﾒｯｼｭ *NH1*..... (ﾌﾞﾗｯｸ)	730	1	1			
16	64508-ML7-000	ｽﾀｯﾄﾞ 6X14.....	285	2	-			
				-	2	--------	1005539	
*	64507-KE8-700	ｽﾀｯﾄﾞ 6.5MM.....	295	-	2	1005540		
17	64509-KE8-700	ﾘﾃｰﾅｰ 6MM.....	50	4	4			
18	83551-MA6-000	ｻｲﾄﾞｶﾊﾞｰｸﾞﾛﾒｯﾄ.....	110	6	6			
19	83551-300-000	ｴｱｰｸﾘｰﾅｰｹｰｽｸﾞﾛﾒｯﾄ.....	100	2	2			

1988.06.20 H3

H 4

ブロックNO.

F-16

サイドカウル

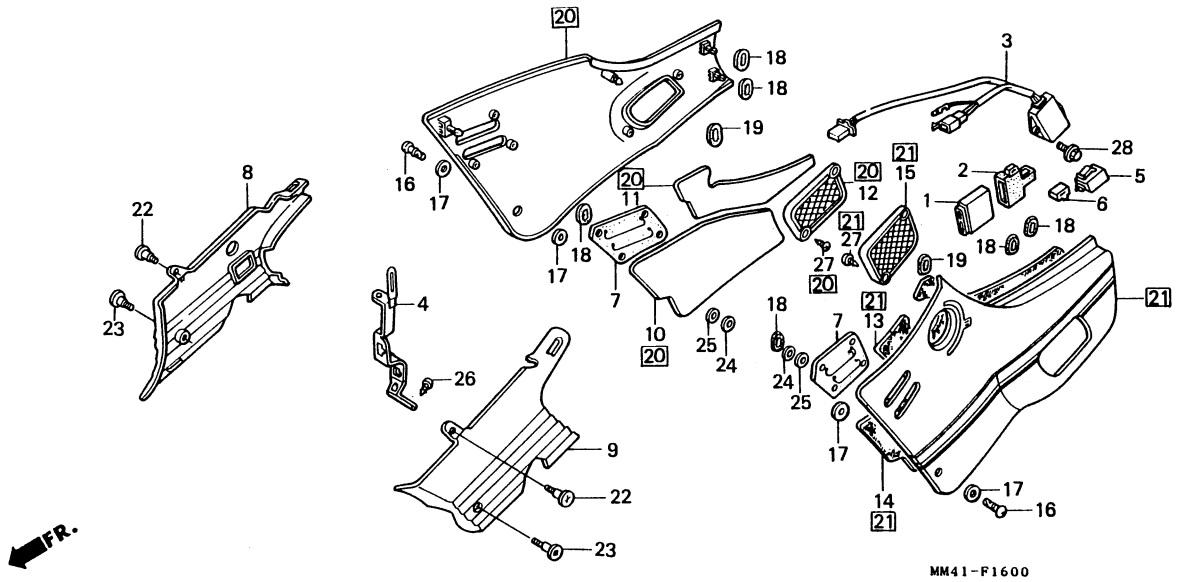

整備項目	標準時間	見出番号	部品番号	部品名	標準価格	使用個数 CBR750 FH	FJ	適用号機 初号機	終号機	タイプ
		20	83670-MM4-000ZA	R.サイトﾞカウルセット *PB184MU/TYPE1*(WL) (クﾞラニツトフﾞルーメタリツク-U)	5,200	1	-			
			83670-MM4-000ZB	R.サイトﾞカウルセット *PB161CU/TYPE2*(WL) (キヤンテﾞイーウエーフﾞフﾞルーU)	5,200	1	-			
			83670-MM4-700ZA	R.サイトﾞカウルセット *PB184MU* (WL) (クﾞラニツトフﾞルーメタリツク-U)	5,200	-	1			
			83670-MM4-700ZB	R.サイトﾞカウルセット *NH131M*(WL) (スターライトシルハﾞーメタリツク)	5,200	-	1			
		21	83680-MM4-000ZA	L.サイトﾞカウルセット *PB184MU/TYPE1*(WL) (クﾞラニツトフﾞルーメタリツク-U)	5,200	1	-			
			83680-MM4-000ZB	L.サイトﾞカウルセット *PB161CU/TYPE2*(WL) (キヤンテﾞイーウエーフﾞフﾞルーU)	5,200	1	-			
			83680-MM4-700ZA	L.サイトﾞカウルセット *PB184MU* (WL) (クﾞラニツトフﾞルーメタリツク-U)	5,200	-	1			
			83680-MM4-700ZB	L.サイトﾞカウルセット *NH131M*(WL) (スターライトシルハﾞーメタリツク)	5,200	-	1			
		22	90104-KT8-710	ｽﾍﾟｼｬﾙｽｸﾘｭｰ 6X8.....	105	2	-			
			90104-MN4-000	ｽﾍﾟｼｬﾙｽｸﾘｭｰ 6X19.....	105	-	2			
		23	90107-MM5-000	ﾊﾟﾝｽｸﾘｭｰ 6X14.....	75	2	2			
		24	90315-504-000	ｽﾋﾟｰﾄﾅﾂﾄ 3MM.....	50	8	8			
		25	90407-952-300	ｽﾍﾟｼｬﾙﾜｯｼｬｰ 6MM.....	60	8	8			

1988.06.20 H4

H 5

ブロックNO.

F-16

サイドカウル

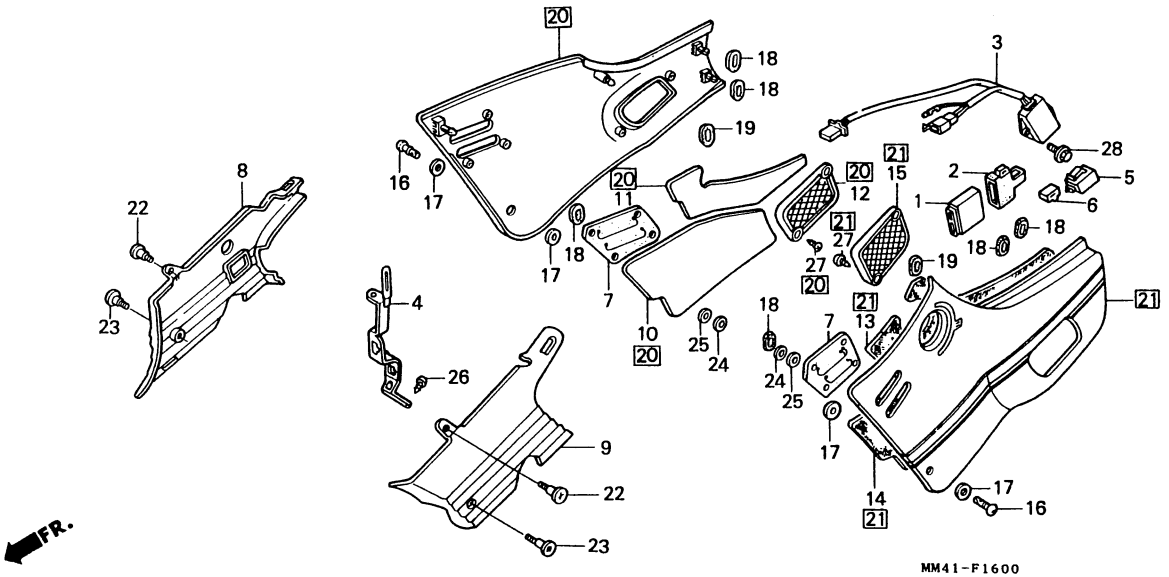

整備項目	標準時間	見出番号	部品番号	部品名	標準価格	使用個数 CBR750 FH	使用個数 CBR750 FJ	適用号機 初号機	適用号機 終号機	タイプ
		26	93901-25010	ﾀｯﾋﾟﾝｸﾞｽｸﾘｭｰ 5X8.....	10	1	1			
		27	93903-34310	ﾀｯﾋﾟﾝｸﾞｽｸﾘｭｰ 4X12.....	10	4	4			
		28	95701-06018-00	ﾌﾗﾝｼﾞﾎﾞﾙﾄ 6X18.....	20	2	-			
			96001-06018-00	ﾌﾗﾝｼﾞﾎﾞﾙﾄ 6X18.....	25	-	2			

H 6

ブロックNO.

F-17

バッテリー

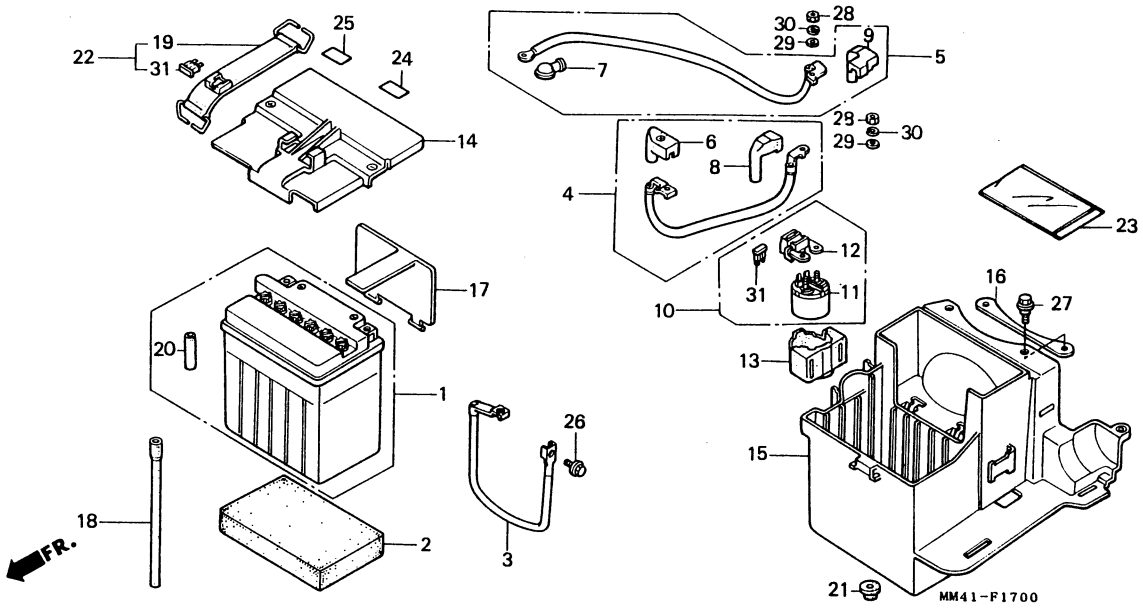

整備項目	標準時間
ﾊﾞｯﾃﾘｰ.....	0.2
.ｱｰｽｹｰﾌﾞﾙASSY.	
.ｽﾀｰﾃｲﾝｸﾞﾏｸﾞﾈﾁｯｸﾊﾞｯﾃﾘｰｹｰﾌﾞﾙ	
ｽﾀｰﾀｰﾓｰﾀｰｹｰﾌﾞﾙ.....	0.4
.ﾊﾞｯﾃﾘｰﾎﾞｯｸｽ	
ｽﾀｰﾀｰﾏｸﾞﾈﾁｯｸｽｲｯﾁASSY.....	0.3

見出番号	部品番号	部品名	標準価格	使用個数 CBR750 FH	FJ	適用号機 初号機	終号機	タイプ
1	31500-MM4-007	ﾊﾞｯﾃﾘｰ (YB10L-B2 YUASA)..	ｼﾞｶ	1	1			
2	31501-MM4-000	ﾊﾞｯﾃﾘｰｸｯｼｮﾝ.....	210	1	1			
3	32350-MM4-000	ｱｰｽｹｰﾌﾞﾙASSY.....	790	1	1			
4	32401-MM5-000	ｽﾀｰﾃｲﾝｸﾞﾏｸﾞﾈﾁｯｸﾊﾞｯﾃﾘｰｹｰﾌﾞﾙ	530	1	1			
5	32410-MM4-000	ｽﾀｰﾀｰﾓｰﾀｰｹｰﾌﾞﾙ.....	680	1	1			
6	32411-MM5-000	ﾊﾞｯﾃﾘｰｶﾊﾞｰ.....	135	1	1			
7	32411-253-000	ｽﾀｰﾃｲﾝｸﾞﾓｰﾀｰﾐﾅﾙｶﾊﾞｰ....	165	1	1			
8	32416-MF5-000	ﾏｸﾞﾈﾁｯｸｽｲｯﾁｶﾊﾞｰB.....	125	1	1			
9	32416-MM5-300	ﾏｸﾞﾈﾁｯｸｽｲｯﾁｶﾊﾞｰ.....	125	1	1			
10	35850-MK3-671	ｽﾀｰﾀｰﾏｸﾞﾈﾁｯｸｽｲｯﾁASSY.....	3,050	1	1			
11	35851-MF5-751	ｽﾀｰﾀｰﾏｸﾞﾈﾁｯｸｽｲｯﾁCOMP.....	2,500	1	1			
12	35855-MG7-751	ﾋｭｰｽﾞﾎﾙﾀﾞｰASSY.....	660	1	1			
13	35856-MF5-751	ｼｮｯｸﾗﾊﾞｰ.....	225	1	1			
14	50324-MM5-000	ﾊﾞｯﾃﾘｰﾎﾞｯｸｽｽﾘｯﾄﾞ (A).....	530	1	1			
15	50325-MM4-000	ﾊﾞｯﾃﾘｰﾎﾞｯｸｽ.....	2,300	1	1			
16	50327-MM5-000	ﾊﾞｯﾃﾘｰﾎﾞｯｸｽｾｯﾃｲﾝｸﾞﾌﾟﾚｰﾄ..	210	1	1			
17	50328-MM5-000	ﾊﾞｯﾃﾘｰﾎﾞｯｸｽｽﾘｯﾄﾞ (B).....	370	1	1			
18	50329-MM5-000	ﾊﾞｯﾃﾘｰﾁｭｰﾌﾞ.....	285	1	1			
19	50330-MM5-000	ﾊﾞｯﾃﾘｰﾊﾞﾝﾄﾞ.....	320	1	1			
20	50331-MM5-000	ﾊﾞｯﾃﾘｰﾁｭｰﾌﾞ (A).....	55	1	1			
21	50332-MM5-000	ﾊﾞｯﾃﾘｰﾎﾞｯｸｽｸﾞﾛﾒｯﾄ.....	75	1	1			
22	50335-MM5-000	ﾊﾞｯﾃﾘｰﾊﾞﾝﾄﾞASSY.....	350	1	1			
23	77251-342-000	ｻｰﾋﾞｽﾌﾞｯｸﾊﾞｯｸﾞ.....	140	1	1			
24	87506-MM4-300	ﾊﾞｯﾃﾘｰｺｰｼｮﾝﾏｰｸ.....	95	1	1			

H 7

ブロックNO.

F-17

バッテリー

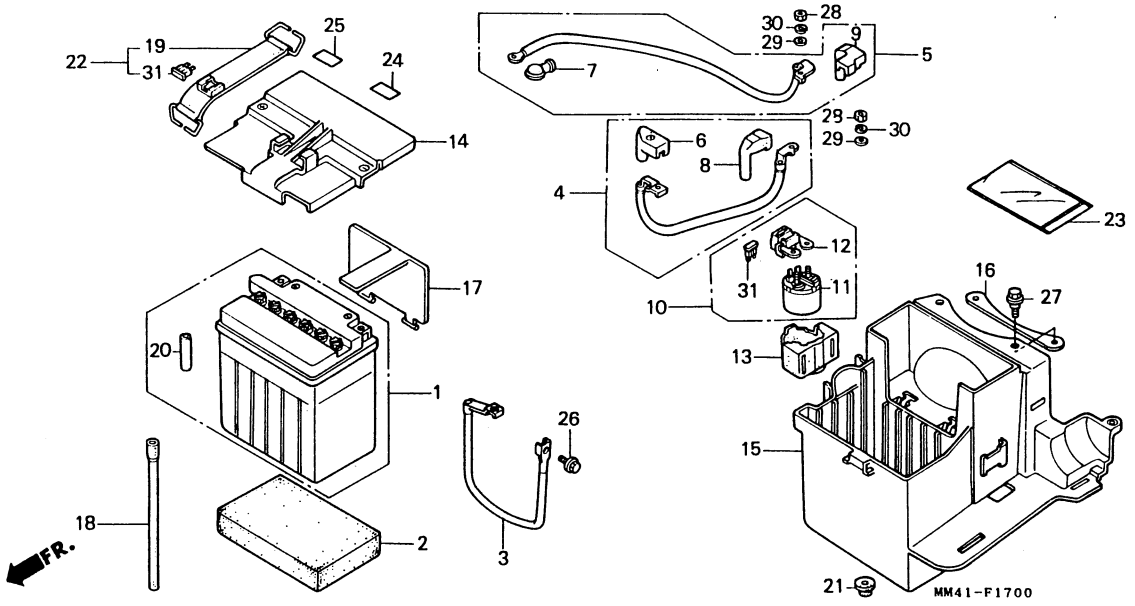

整備項目	標準時間	見出番号	部品番号	部品名	標準価格	使用個数 CBR750 FH	FJ	適用号機 初号機	終号機	タイプ
		25	87508-415-300	ﾗｼﾞｴﾀｰｺｰｼｮﾝﾏｰｸ.....	135	1	1			
		26	90014-460-000	ﾌﾗﾝｼﾞﾎﾞﾙﾄ 6X8.....	70	1	1			
		27	90109-434-000	ｽﾍﾟｼｬﾙﾎﾞﾙﾄ 6MM.....	95	2	2			
		28	94002-06080-0S	6ｶｸﾅｯﾄ 6MM.....	15	2	2			
		29	94101-06800	ﾌﾟﾚｲﾝﾜｯｼｬｰ 6MM.....	10	2	2			
		30	94111-06800	ｽﾌﾟﾘﾝｸﾞﾜｯｼｬｰ 6MM.....	10	2	2			
		31	98200-33000	ﾌﾞﾚｰﾄﾞﾋｭｰｽﾞ (30A).....	35	2	2			

H 8

ブロックNO.

F-18

エアークリーナー

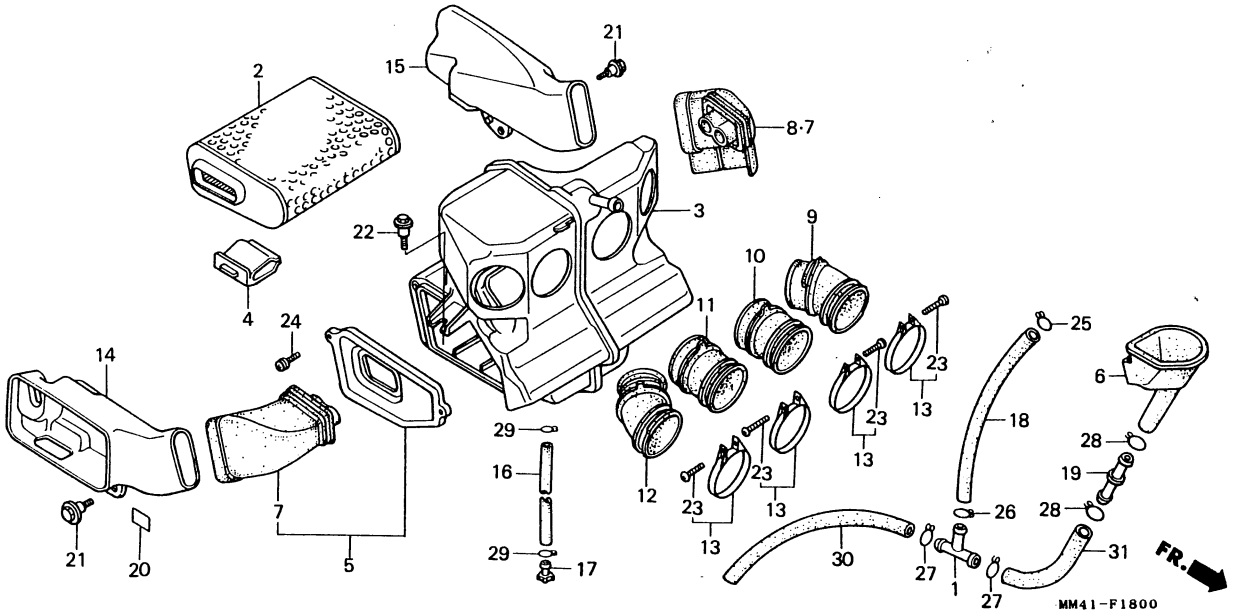

整備項目	標準時間
エアークリーナーエレメント	0.2
.エアークリーナーカバー-COMP.	
.R.エアークリーナーインレットダクト	
.L.エアークリーナーインレットダクト	
エアークリーナーケースCOMP	1.1
エアークリーナーコネクテイングチユーブ	0.5
(イツコマシ 0.1 カサン)	
R.リヤーインレットダクト	0.1
.L.リヤーインレットダクト	

見出番号	部品番号	部品名	標準価格	使用個数 CBR750 FH	FJ	適用号機 初号機	終号機	タイプ
1	16958-MB0-000	フユーエルチユーブシヨイント	470	1	1			
2	17211-MM5-000	エアークリーナーエレメント	2,600	1	1			
3	17215-MM4-000	エアークリーナーケースCOMP	5,300	1	1			
4	17217-MM5-000	エアークリーナーエレメントホルダー	105	1	1			
5	17220-MM5-010	エアークリーナーカバー-COMP	530	1	-			
	17220-MM4-000	エアークリーナーカバー-COMP	1,100	-	1			
6	17235-MM5-000	オーバーフロータンクカツプ	275	1	1			
7	17240-MM4-300	R.エアークリーナーインレットダクト	590	1	2			
8	17241-MM4-300	L.エアークリーナーインレットダクト	590	1	-			
9	17251-MM4-300	エアークリーナーコネクテイングチユーブ1	420	1	1			
10	17252-MM4-300	エアークリーナーコネクテイングチユーブ2	420	1	1			
11	17253-MM4-300	エアークリーナーコネクテイングチユーブ3	420	1	1			
12	17254-MM4-300	エアークリーナーコネクテイングチユーブ4	420	1	1			
13	17255-GC4-830	キヤブレターインシユレーターバンド	175	4	-	--------	1000837	
	17256-MM5-000	エアークリーナーコネクテイングチユーブ						
		バンド	225	4	-	1000838		
				-	4			
14	17258-MM5-000	R.リヤーインレットダクト	1,250	1	1			
15	17259-MM5-000	L.リヤーインレットダクト	1,250	1	1			
16	17265-MM4-000	エアークリーナードレンチユーブ	470	1	-			
	17265-MM5-000	エアークリーナードレンチユーブ	470	-	1			
17	17370-419-700	フリーサーチユーブプラグ	105	1	1			
18	17651-MM5-000	フリーサータンクチユーブ	320	1	1			
19	19102-KT8-000	チユーブジヨイント	140	1	1			
20	87507-MB0-300	リサーブタンクラベル	80	1	1			

1988.06.20 H8

H 9

ブロックNO.

F-18

エアークリーナー

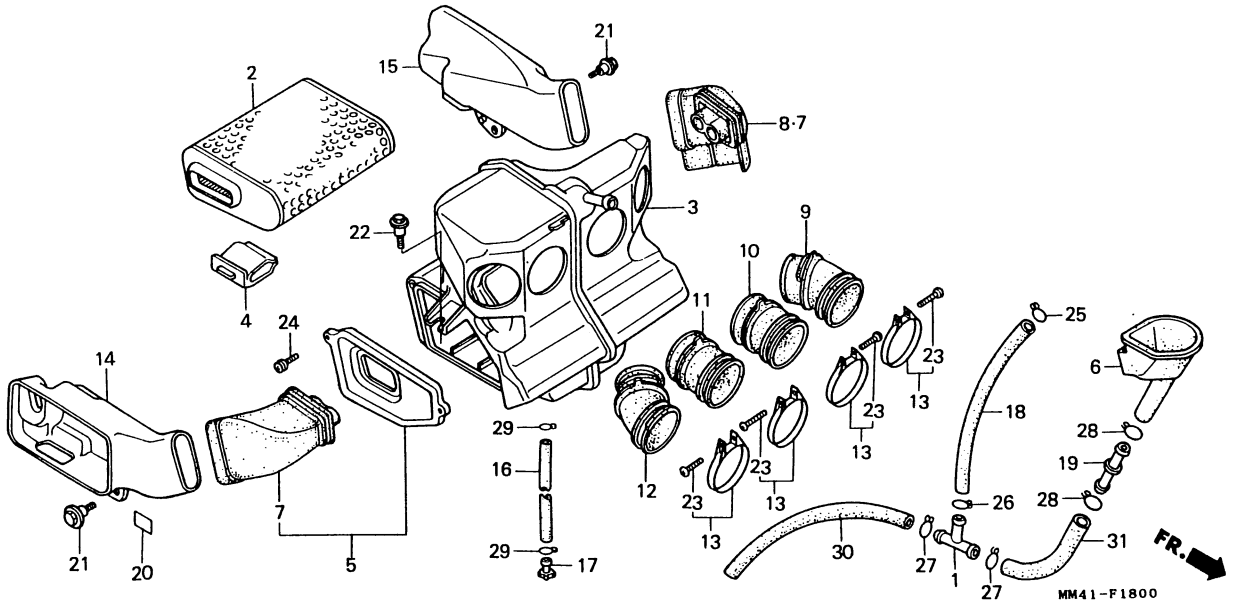

整備項目	標準時間	見出番号	部品番号	部品名	標準価格	使用個数 CBR750 FH	FJ	適用号機 初号機	終号機
		21	90111-187-000	ﾌﾗﾝｼﾞﾎﾞﾙﾄ 6MM.....	125	2	-		
			90106-MM4-000	ﾊﾟﾝｽｸﾘｭｰ 6X14.....	60	-	2		
		22	90116-ME9-000	ﾌﾗﾝｼﾞﾎﾞﾙﾄ 6MM.....	70	2	-		
			90381-MB2-000	ｽﾍﾟｼｬﾙｽｸﾘｭｰ 6X11.....	95	-	2		
		23	93500-04020-0G	ﾊﾟﾝｽｸﾘｭｰ 4X20.....	10	4	-	--------	1000837
			93500-05025	ﾊﾟﾝｽｸﾘｭｰ 5X25.....	15	4	-	1000838	
						-	4		
		24	93891-05020-08	ｽｸﾘｭｰﾜｯｼｬｰ 5X20.....	15	3	3		
		25	95002-01160	ﾁｭｰﾌﾞｸﾘｯﾌﾟ A16.....	65	1	1		
		26	95002-02100	ﾁｭｰﾌﾞｸﾘｯﾌﾟ B10.....	20	1	1		
		27	95002-02120	ﾁｭｰﾌﾞｸﾘｯﾌﾟ B12.....	20	2	2		
		28	95002-02130	ﾁｭｰﾌﾞｸﾘｯﾌﾟ B12.5.....	20	2	2		
		29	95002-41250-08	ﾁｭｰﾌﾞｸﾘｯﾌﾟ (D12.5).....	35	2	2		
		30	95005-75350-20	ﾁｭｰﾌﾞ 7.3X350.....	250	1	1		
		31	95005-75390-20	ﾁｭｰﾌﾞ 7.5X390.....	280	1	1		

H 10

ブロックNO.

F -19

エキゾーストマフラー

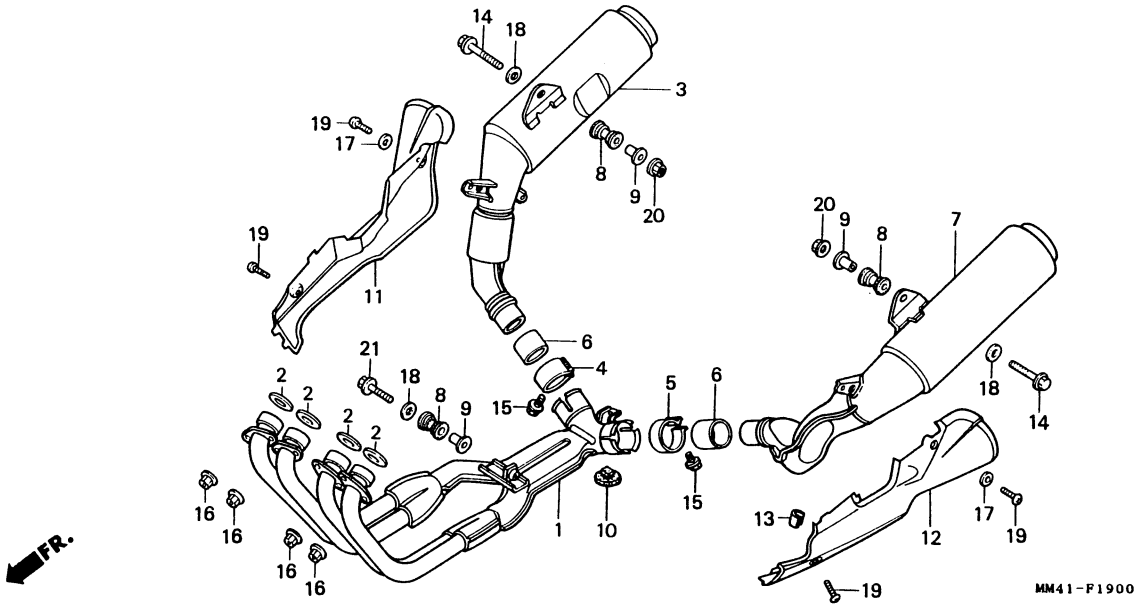

整備項目	標準時間
ｴｷｿﾞｰｽﾄﾊﾟｲﾌﾟCOMP.....	0.8
R.ﾏﾌﾗｰCOMP.....	0.2
.L.ﾏﾌﾗｰCOMP.	
R.ﾋﾟﾎﾞｯﾂﾄｱﾝﾀﾞｰｶﾊﾞｰ.....	0.1
.L.ﾋﾟﾎﾞｯﾂﾄｱﾝﾀﾞｰｶﾊﾞｰ	

見出番号	部品番号	部品名	標準価格	使用個数 CBR750 FH	FJ	適用号機 初号機	終号機	タイプ
1	18150-MM4-003	ｴｷｿﾞｰｽﾄﾊﾟｲﾌﾟCOMP.....	29,400	1	1			
2	18291-236-000	ｴｷｿﾞｰｽﾄﾊﾟｲﾌﾟｶﾞｽｹｯﾄ.....	105	4	4			
3	18310-MM4-003	R.ﾏﾌﾗｰCOMP.....	25,200	1	1			
4	18371-MA0-770	ﾏﾌﾗｰﾊﾞﾝﾄﾞ.....	540	1	1			
5	18377-MM4-000	ﾏﾌﾗｰﾊﾞﾝﾄﾞ.....	680	1	1			
6	18392-449-000	ﾏﾌﾗｰﾊﾟｯｷﾝ.....	430	2	2			
7	18410-MM4-003	L.ﾏﾌﾗｰCOMP.....	25,200	1	1			
8	18421-MA6-000	ﾏﾌﾗｰﾏｳﾝﾃｲﾝｸﾞﾗﾊﾞｰ.....	150	3	3			
9	18422-MA6-000	ﾏﾌﾗｰﾏｳﾝﾃｲﾝｸﾞｶﾗｰ.....	150	3	3			
10	50524-MG9-000	ｽﾀﾝﾄﾞｽﾄｯﾊﾟｰﾗﾊﾞｰ.....	130	1	1			
11	64380-MM5-000ZF	R.ﾋﾟﾎﾞｯﾂﾄｱﾝﾀﾞｰｶﾊﾞｰ *PB184MU* (ｸﾞﾗﾆｯﾄﾌﾞﾙｰﾒﾀﾘｯｸ-U)	5,200	1	1			
	64380-MM5-000ZG	R.ﾋﾟﾎﾞｯﾂﾄｱﾝﾀﾞｰｶﾊﾞｰ *PB161CU* (ｷｬﾝﾃﾞｨｰｳｴｰﾌﾞﾌﾞﾙｰU)	5,200	1	-			
	64380-MM5-000ZH	R.ﾋﾟﾎﾞｯﾂﾄｱﾝﾀﾞｰｶﾊﾞｰ *NH131M* (ｽﾀｰﾗｲﾄｼﾙﾊﾞｰﾒﾀﾘｯｸ)	5,200	-	1			
12	64390-MM5-000ZF	L.ﾋﾟﾎﾞｯﾂﾄｱﾝﾀﾞｰｶﾊﾞｰ *PB184MU* (ｸﾞﾗﾆｯﾄﾌﾞﾙｰﾒﾀﾘｯｸ-U)	5,200	1	-	--------	1000046	
	64390-MM5-000ZG	L.ﾋﾟﾎﾞｯﾂﾄｱﾝﾀﾞｰｶﾊﾞｰ *PB161CU* (ｷｬﾝﾃﾞｨｰｳｴｰﾌﾞﾌﾞﾙｰU)	5,200	1	-	--------	1000046	

H 11

ブロックNO.

F-19

エキゾーストマフラー

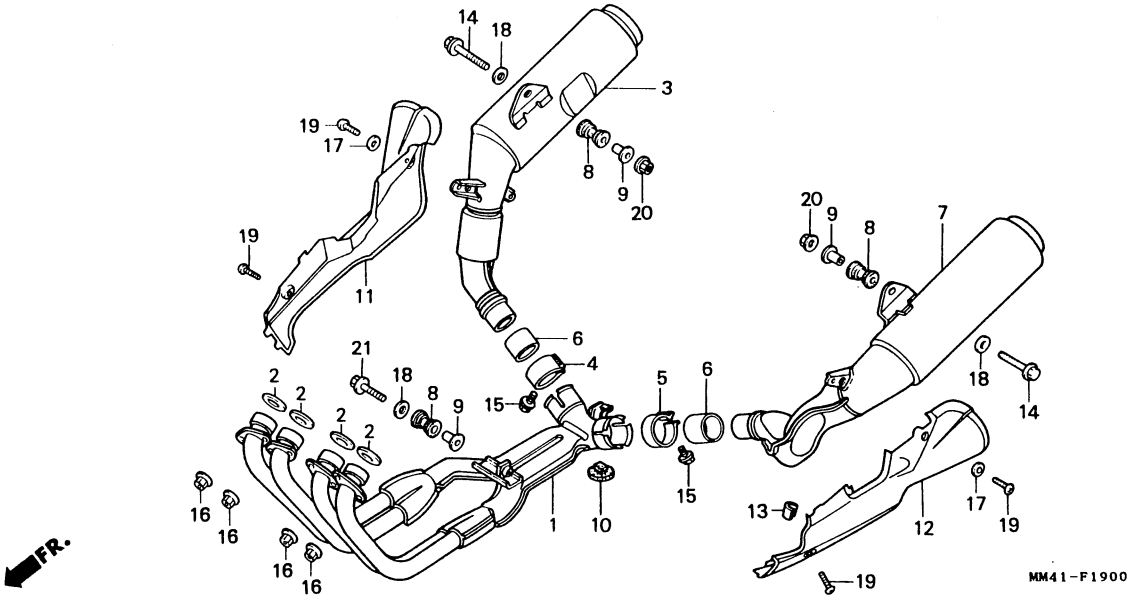

整備項目	標準時間	見出番号	部品番号	部品名	標準価格	使用個数 CBR750 FH	FJ	適用号機 初号機	終号機	タイプ
			64390-MM4-000ZA	L.ﾋﾟﾎﾞｯﾄｱﾝﾀﾞｰｶﾊﾞｰ *PB184MU*	5,200	1	-	1000047		
				(ｸﾗﾆｯﾄﾌﾞﾙｰﾒﾀﾘｯｸ-U)		-	1			
			64390-MM4-000ZB	L.ﾋﾟﾎﾞｯﾄｱﾝﾀﾞｰｶﾊﾞｰ *PB161CU*	5,200	1	-	1000047		
				(ｷｬﾝﾃﾞｨｰｳｴｰﾌﾞﾙｰU)						
			64390-MM4-000ZJ	L.ﾋﾟﾎﾞｯﾄｱﾝﾀﾞｰｶﾊﾞｰ *NH131M*	5,200	-	1			
				(ｽﾀｰﾗｲﾄｼﾙﾊﾞｰﾒﾀﾘｯｸ)						
		13	64392-MM4-000	ﾋﾟﾎﾞｯﾄｱﾝﾀﾞｰｶﾊﾞｰﾓｰﾙﾃﾞｨﾝｸﾞ.	75	1	-	1000292	1000741	
			64392-MM4-010	ﾋﾟﾎﾞｯﾄｱﾝﾀﾞｰｶﾊﾞｰﾓｰﾙﾃﾞｨﾝｸﾞ.	75	1	-	1000742		
						-	1			
		14	90158-MB1-000	ｽﾍﾟｼｬﾙﾌﾗﾝｼﾞﾎﾞﾙﾄ 8X45.....	110	2	2			
		15	90161-ML7-000	ﾌﾗﾝｼﾞﾎﾞﾙﾄ 8X35.....	65	4	4			
		16	90304-MM5-000	ﾌﾗﾝｼﾞﾅｯﾄ 7MM.....	110	8	8			
		17	90485-286-000	ﾜｯｼｬｰ 6MM.....	70	6	-			
		18	90504-MA6-000	ﾜｯｼｬｰ 8.5X26.....	70	3	3			
		19	93500-06012-4J	ﾊﾟﾝｽｸﾘｭｰ 6X12.....	40	6	-			
			90105-MM4-000	ﾊﾟﾝｽｸﾘｭｰ 6X10.....	50	-	6			
		20	94050-08000	ﾌﾗﾝｼﾞﾅｯﾄ 8MM.....	20	2	2			
		21	95701-08045-00	ﾌﾗﾝｼﾞﾎﾞﾙﾄ 8X45.....	40	1	1			

H 12

ブロックNO.

F-20

ブレーキペダル・チェンジペダル

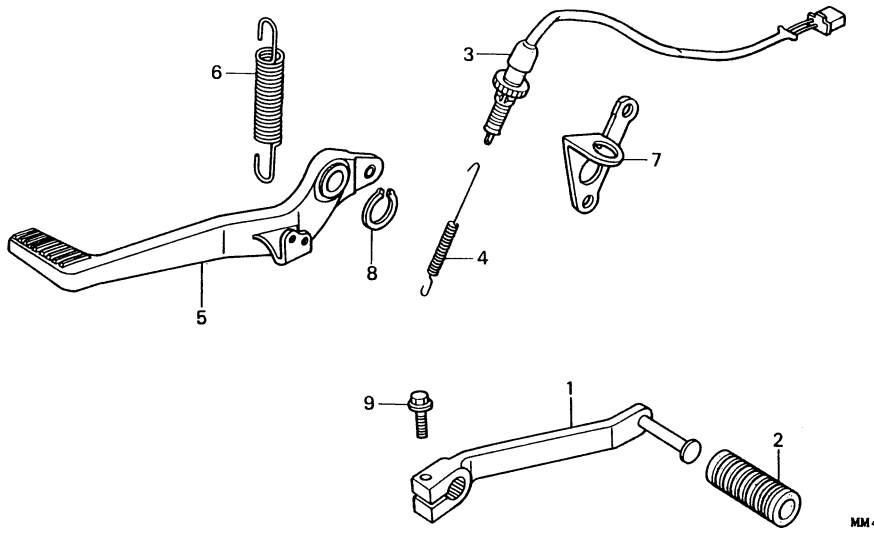

整備項目	標準時間
ｷｬｰﾁｪﾝｼﾞﾍﾟﾀﾞﾙ.....	0.1
ﾘﾔｰｽﾄｯﾌﾟｽｲｯﾁASSY.....	0.3
ﾌﾞﾚｰｷﾍﾟﾀﾞﾙCOMP.....	0.2

見出番号	部品番号	部品名	標準価格	使用個数 CBR750 FH	使用個数 CBR750 FJ	適用号機 初号機	適用号機 終号機	タイプ
1	24701-MM4-000	ｷｬｰﾁｪﾝｼﾞﾍﾟﾀﾞﾙ.....	2,150	1	1			
2	24781-KR3-770	ﾁｪﾝｼﾞﾍﾟﾀﾞﾙﾗﾊﾞｰ.....	105	1	1			
3	35350-MM5-000	ﾘﾔｰｽﾄｯﾌﾟｽｲｯﾁASSY. (ﾄｳﾖｳ).	500	1	-			
	35350-MM5-010	ﾘﾔｰｽﾄｯﾌﾟｽｲｯﾁASSY. (ﾄｳﾖｳ).	500	-	1			
4	35357-MG2-000	ｽﾄｯﾌﾟｽｲｯﾁｽﾌﾟﾘﾝｸﾞ.....	120	1	1			
5	46500-MM4-000	ﾌﾞﾚｰｷﾍﾟﾀﾞﾙCOMP.....	3,650	1	1			
6	46514-KT8-000	ﾌﾞﾚｰｷﾍﾟﾀﾞﾙｽﾌﾟﾘﾝｸﾞ.....	135	1	1			
7	50206-MM4-000	ｽﾄｯﾌﾟｽｲｯﾁｽﾃｰ.....	210	1	-			
	50206-MM5-000	ｽﾄｯﾌﾟｽｲｯﾁｽﾃｰ.....	210	-	1			
8	94511-15000	ｴｷｽﾀｰﾅﾙｻｰｸﾘｯﾌﾟ 15.....	15	1	1			
9	95701-06022-00	ﾌﾗﾝｼﾞﾎﾞﾙﾄ 6X22.....	25	1	-			
	96300-06022-00	ﾌﾗﾝｼﾞﾎﾞﾙﾄ 6X22.....	35	-	1			

1988.06.20

1112

H 13

ブロックNO.

F - 21

ステップ

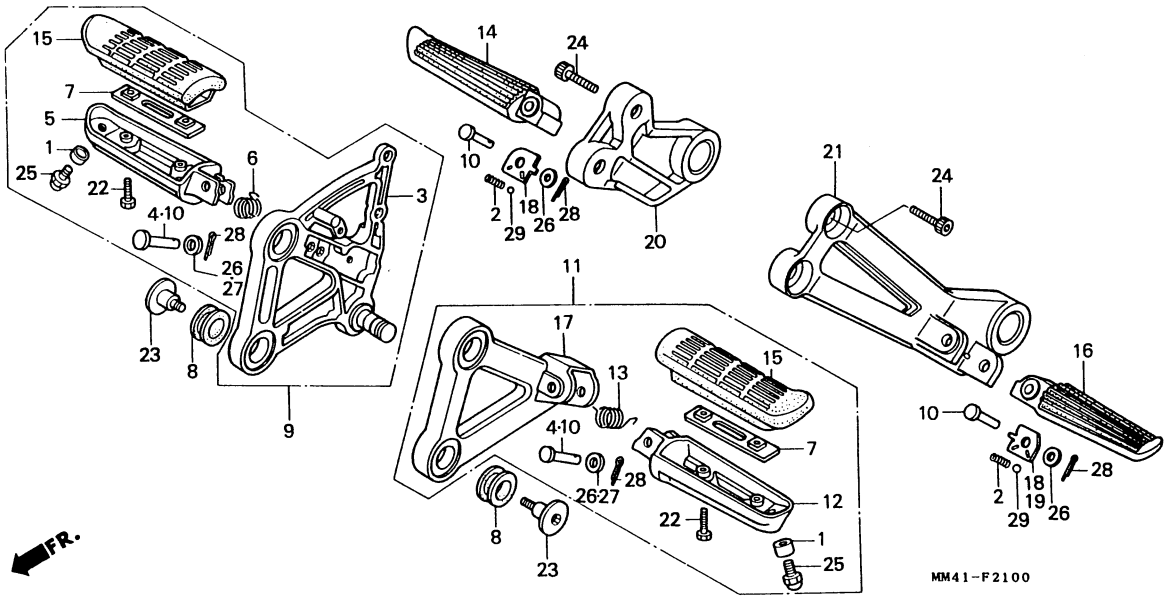

整備項目	標準時間
R.ステップホルダー	0.4
R.ステップアーム	0.1
(カンレンブヒン フクム)	
.L.メインステップバーASSY.	
.L.ステップアーム	
(カンレンブヒン フクム)	
.R.ヒ°リオンステップアームCOMP.	
.L.ヒ°リオンステップアームCOMP.	
.L.ステップホルダー	
.R.ヒ°リオンステップホルダー	
.L.ヒ°リオンステップホルダー	
R.メインステップバーASSY	0.3

見出番号	部品番号	部品名	標準価格	使用個数 CBR750 FH	使用個数 CBR750 FJ	適用号機 初号機	適用号機 終号機	タイプ
1	17503-441-950	フユーエルタンクカラー	75	2	-	--------	1000741	
	51486-KV3-000	ステップロアーカラー	90	2	-	1000742		
				-	2			
2	28333-300-000	キツクスターターストツハ°ースフ°リング	105	2	2			
3	50600-MM4-000	R.ステップホルダー	3,800	1	1			
4	50603-KB4-000	ステップバーシヨイントヒ°ン	145	2	-			
5	50612-MM5-000	R.ステップアーム	2,150	1	1			
6	50617-MM5-000	R.ステップリターンスフ°リング	110	1	1			
7	50619-MM5-000	ステップセツテイングフ°レート	275	2	2			
8	50622-MM5-000	ステップホルダーラバー	105	4	4			
9	50630-MM4-000	R.メインステップASSY	6,400	1	1			
10	50639-ML0-000	ステップバーヒ°ン	130	2	4			
11	50640-MM4-000	L.メインステップASSY	5,500	1	1			
12	50642-MM5-000	L.ステップアーム	2,150	1	1			
13	50644-MM5-000	L.ステップリターンスフ°リング	110	1	1			
14	50660-MM4-000	R.ヒ°リオンステップアームCOMP	2,300	1	1			
15	50661-MJ4-670	ステップラバー	340	2	2			
16	50670-MM4-000	L.ヒ°リオンステップアームCOMP	2,300	1	1			
17	50700-MM4-000	L.ステップホルダー	2,750	1	1			
18	50718-MM4-000	R.ヒ°リオンステップクリツクフ°レート	105	1	-	--------	1000541	
	50718-MM4-010	ヒ°リオンステップクリツクフ°レート	105	2	-	1000542		
				-	2			
19	50719-MM4-000	L.ヒ°リオンステップクリツクフ°レート	105	1	-	--------	1000541	
20	50750-MM4-000	R.ヒ°リオンステップホルダー	2,750	1	1			
21	50760-MM4-000	L.ヒ°リオンステップホルダー	2,750	1	1			

H 14

ブロックNO.

F - 21

ステップ

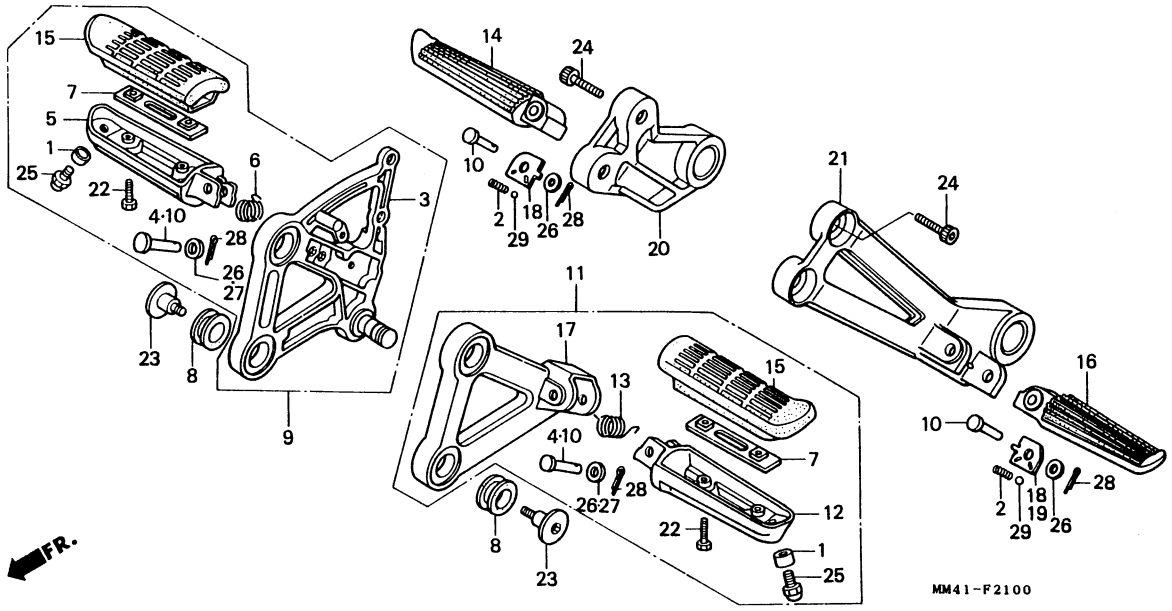

整備項目	標準時間	見出番号	部品番号	部品名	標準価格	使用個数 CBR750 FH	FJ	適用号機 初号機	終号機	タイプ
		22	90115-MJ4-670	メインステップラバーセッテイングボルト..	60	4	4			
		23	90115-MM5-000	スペシャルボルト 8X10.....	210	4	4			
		24	90157-MB1-000	ソケットボルト 8X18.....	135	4	-			
			90109-MB0-000	ソケットボルト 8X18.....	135	-	4			
		25	92501-08025-0A	キャップボルト 8X25.....	70	2	-	--------	1000741	
			92501-08028-0A	キャップボルト 8X28.....	70	2	-	1000742		
						-	2			
		26	94101-08000	プレインワッシャー 8MM.....	10	2	4			
		27	94102-08700	プレインワッシャー 8MM.....	10	2	-			
		28	94201-16150	スプリットピン 1.6X15.....	10	4	4			
		29	96211-08000	スチールボール #8 (1/4).....	15	2	2			

H 15

ブロックNO.

F-22

スタンド

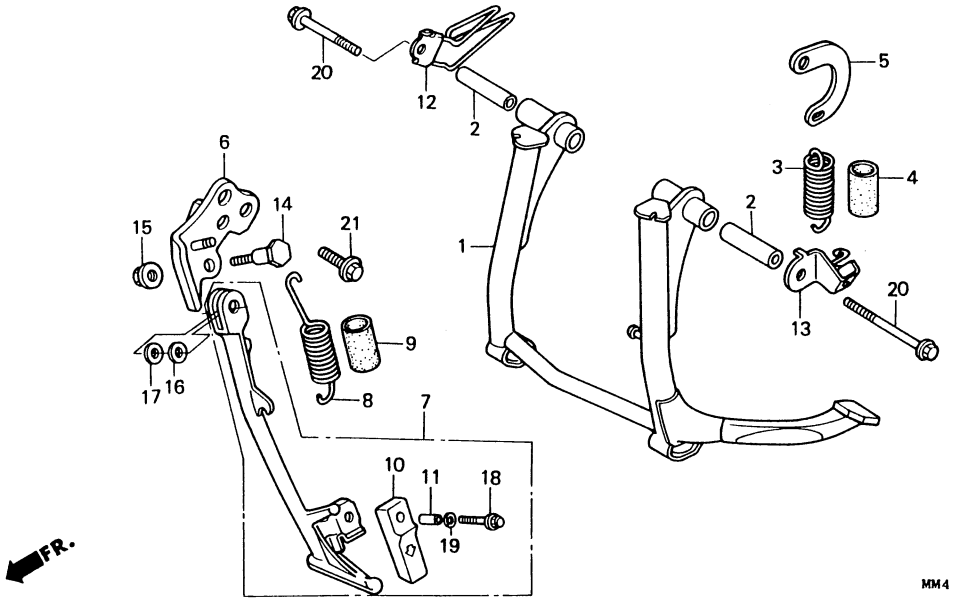

整備項目	標準時間
ﾒｲﾝｽﾀﾝﾄﾞCOMP.....	0.5
ﾒｲﾝｽﾀﾝﾄﾞｽﾌﾟﾘﾝｸﾞ.....	0.2
.ｻｲﾄﾞｽﾀﾝﾄﾞﾊﾞｰ	
.ｻｲﾄﾞｽﾀﾝﾄﾞﾊﾞｰ-ASSY.	
ｻｲﾄﾞｽﾀﾝﾄﾞﾌﾞﾗｹｯﾄ.....	0.4

見出番号	部品番号	部品名	標準価格	使用個数 CBR750 FH	使用個数 CBR750 FJ	適用号機 初号機	適用号機 終号機	タイプ
1	50500-MM4-000	ﾒｲﾝｽﾀﾝﾄﾞCOMP.....	4,500	(1)	(1)			
2	50503-MM4-000	ﾒｲﾝｽﾀﾝﾄﾞｶﾗｰ.....	320	2	2			
3	50522-MM5-000	ﾒｲﾝｽﾀﾝﾄﾞｽﾌﾟﾘﾝｸﾞ.....	265	(1)	(1)			
4	50523-MM4-000	ﾁｭｰﾌﾞ 19X23.....	75	(1)	(1)			
5	50523-425-000	ﾒｲﾝｽﾀﾝﾄﾞｽﾌﾟﾘﾝｸﾞﾌﾟﾚｰﾄ.....	190	(1)	(1)			
6	50535-MM5-000	ｻｲﾄﾞｽﾀﾝﾄﾞﾌﾞﾗｹｯﾄ.....	2,100	1	1			
7	50540-MM5-000	ｻｲﾄﾞｽﾀﾝﾄﾞﾊﾞｰ-ASSY.....	3,250	1	-	--------	1000291	
	50540-MM5-010	ｻｲﾄﾞｽﾀﾝﾄﾞﾊﾞｰ-ASSY.....	3,250	1	-	1000292		
*	50540-MM5-900	ｻｲﾄﾞｽﾀﾝﾄﾞﾊﾞｰ-ASSY.....	3,400	-	1			
8	50541-MM4-000	ｻｲﾄﾞｽﾀﾝﾄﾞｽﾌﾟﾘﾝｸﾞ.....	175	1	1			
9	50543-MM4-000	ｻｲﾄﾞｽﾀﾝﾄﾞｽﾌﾟﾘﾝｸﾞﾁｭｰﾌﾞ....	75	1	1			
10	50548-356-700	ｽﾀﾝﾄﾞﾊﾞｰ.....	240	1	1			
11	50549-356-700	ｽﾀﾝﾄﾞﾊﾞｰｾｯﾃｲﾝｸﾞｶﾗｰ.....	90	1	1			
12	64381-MM5-000	ﾄﾞﾚﾝﾁｭｰﾌﾞｶﾞｲﾄﾞ.....	265	1	1			
13	64391-MM4-000	L.ﾋﾟﾎﾞｯﾄｱﾝﾀﾞｰｶﾊﾞｰｽﾃｰ.....	420	1	1			
14	90108-ML7-610	ｻｲﾄﾞｽﾀﾝﾄﾞﾋﾟﾎﾞｯﾄﾎﾞﾙﾄ.....	160	1	1			
15	90203-MF9-710	ｻｲﾄﾞｽﾀﾝﾄﾞﾅｯﾄ.....	95	1	1			
16	90501-MF9-710	ｽﾗｽﾄﾜｯｼｬｰ 24X13.....	55	1	1			
17	90502-MF9-710	ｽﾗｽﾄﾜｯｼｬｰ 24X10.....	55	1	1			
18	92501-06025-0A	ｷｬｯﾌﾟﾎﾞﾙﾄ 6X25.....	60	1	-			
	92501-06025-0G	ｷｬｯﾌﾟﾎﾞﾙﾄ 6X25.....	60	-	1			
19	94101-06700	ﾌﾟﾚｲﾝﾜｯｼｬｰ 6MM.....	10	1	-	1000292		
				-	1			
20	95701-10075-08	ﾌﾗﾝｼﾞﾎﾞﾙﾄ 10X75.....	55	2	2			
21	95801-10020-07	ﾌﾗﾝｼﾞﾎﾞﾙﾄ 10X20.....	35	2	-			

H 16

ブロックNO.

F - 22

スタンド

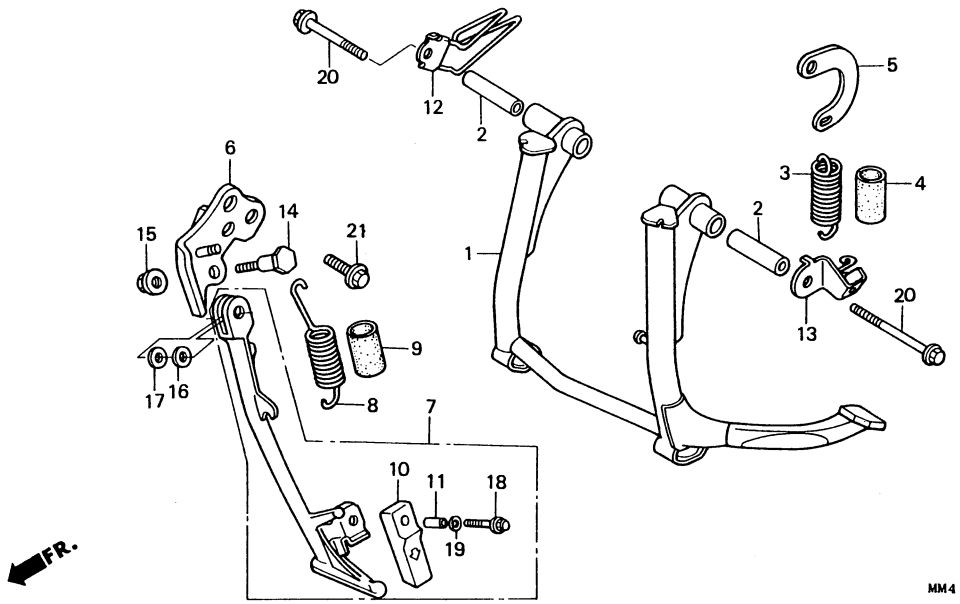

整備項目	標準時間	見出番号	部品番号	部品名	標準価格	使用個数 CBR750 FH FJ	適用号機 初号機	適用号機 終号機	タイプ
			90145-KN6-910	ｽﾍﾟｼｬﾙﾎﾞﾙﾄ 10MM.....	255	- 2			

I 1

ブロックNO.

F-23

スウィングアーム

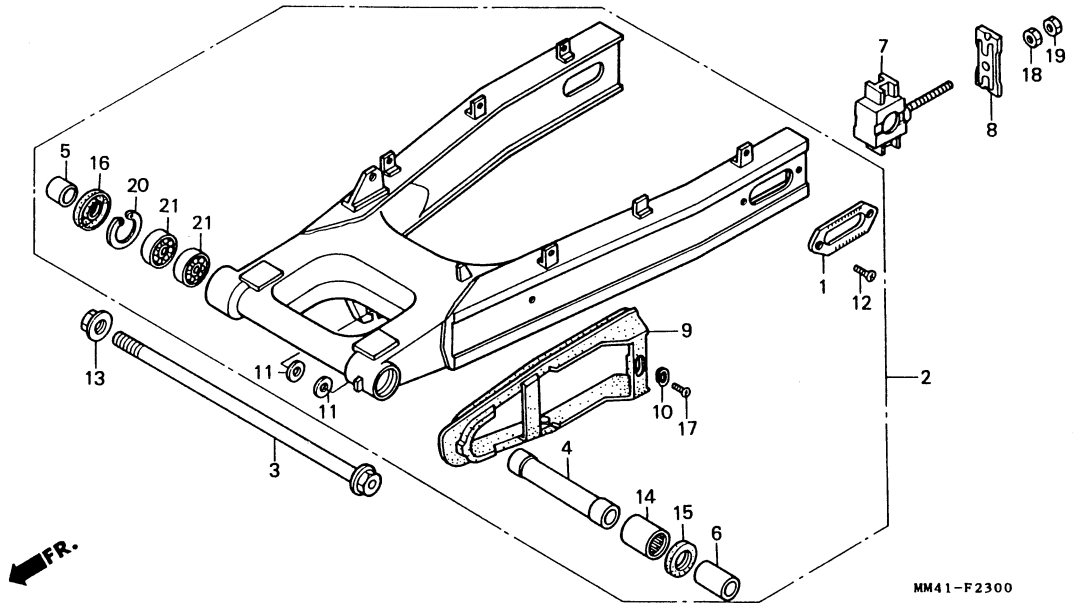

整備項目	標準時間
スウイングアームASSY.....	1.2
.ヒ°ホ゛ツトデ゛イスタンスカラー	
.ラジ゛アルホ゛ールヘ゛アリング゛ 6202	
(ニコデモトウジ゛カン)	
チエンスライダー.....	1.0
ニードルヘ゛アリング゛.....	1.4

見出番号	部品番号	部品名	標準価格	使用個数 CBR750 FH	FJ	適用号機 初号機	終号機	タイプ
1	42308-ML7-690	スウイング゛アームアウターワッシャー.....	210	2	2			
2	52100-MM4-000	スウイング゛アームASSY.....	39,900	1	1			
3	52101-MM4-000	リヤーフォークヒ°ホ゛ツトホ゛ルト.....	1,550	1	1			
4	52102-MM4-000	ヒ°ホ゛ツトデ゛イスタンスカラー.....	630	1	1			
5	52105-MM2-670	スイング゛アームヒ°ホ゛ツトカラーB.....	210	1	1			
6	52106-ML4-000	ヒ°ホ゛ツトカラーB.....	420	1	1			
7	52120-ML7-690	チエンアジ゛ヤスター.....	840	2	2			
8	52121-MJ6-720	チエンアジ゛ヤスターフ°レート.....	570	2	2			
9	52170-MM4-000	チエンスライダ゛ー.....	1,150	1	1			
10	52171-KR6-000	チエンスライダ゛ーワッシャー.....	60	1	1			
11	52466-MB2-000	スラストワッシャー.....	90	2	2			
12	90124-KA3-830	フラットスクリュー 5X4.5.....	85	4	4			
13	90305-MA1-003	リヤーアクスルUナット 14MM.....	230	1	1			
14	91071-MJ0-003	ニードルヘ゛アリング゛ (トウヨウ).....	730	1	1			
	91071-MJ0-004	ニードルヘ゛アリング゛ (TOMSON)....	730	1	1			
15	91202-402-003	オイルシール 22X31X5(アライ).....	190	1	1			
16	91213-MB2-003	ダ゛ストシール 22X35X7(アライ).....	175	1	1			
	91213-MB2-006	ダ゛ストシール 22X35X7(NOK).....	190	1	1			
17	93500-05008-0H	ハ°ンスクリュー 5X8.....	10	1	1			
18	94001-08000-0S	6カクナット 8MM.....	15	2	2			
19	94030-08000	6カクナット 8MM.....	15	2	2			
20	94520-35000	インターナルサークリップ° 35MM.....	40	1	1			
21	96100-62020-10	ラジ゛アルホ゛ールヘ゛アリング゛ 6202....	310	2	2			

3

ブロックNO.

F - 24

リヤークッション

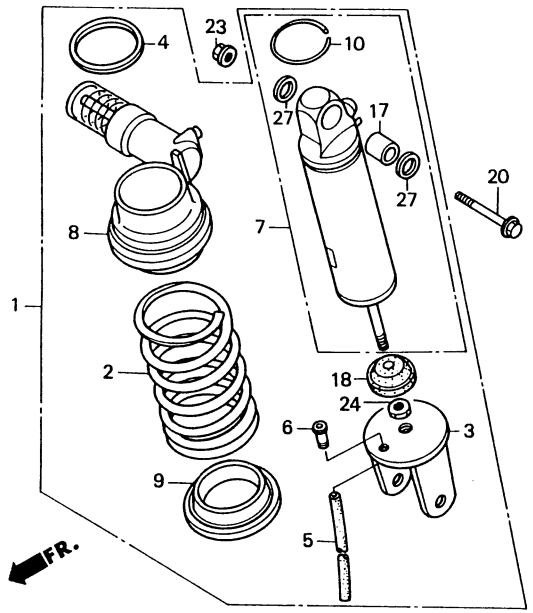

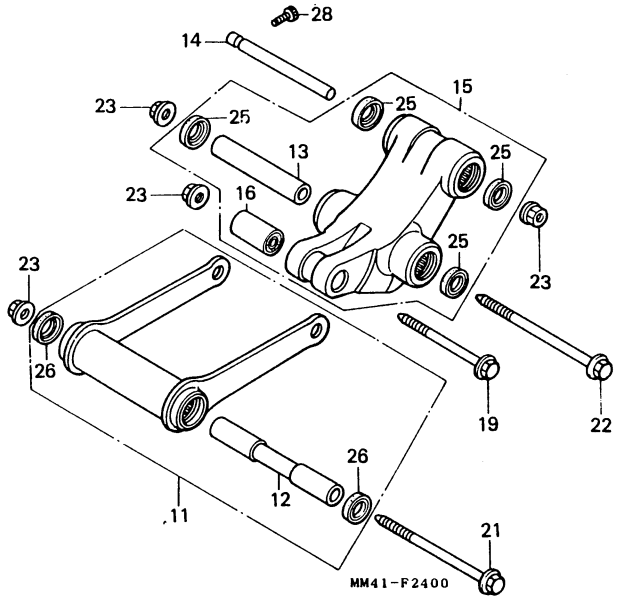

整備項目	標準時間
リヤークッションASSY.	0.7
.ダンパー-フツシユ	
クッションコネクテイングロットASSY.	0.5
.クッションアームASSY.	
リヤークッションスプリング	0.9
クッションアームアツパー-シヤフト	0.4
.コネクテイングロットヒホツトカラー	
.コネクテイングロットロアーカラー	
リヤーダンパー-COMP.	1.0
.スプリングアシヤスター-COMP.	
リヤークッションカラー	0.6

見出番号	部品番号	部品名	標準価格	使用個数 CBR750 FH	使用個数 CBR750 FJ	適用号機 初号機	適用号機 終号機	タイプ
1	52400-MM4-004	リヤークッションASSY. (カヤバ)	29,400	1	1			
2	52401-MM4-004	リヤークッションスプリング (カヤバ)	6,000	1	1			
3	52403-MM4-004	シヨイントメタル (カヤバ)	1,050	1	1			
4	52404-MM4-004	アシヤスター-ストツパー (カヤバ)	530	1	1			
5	52405-MM4-004	トレンパイプ (カヤバ)	160	1	1			
6	52406-MM4-004	パイプシヨイント (カヤバ)	105	1	1			
7	52410-MM4-004	リヤーダンパー-COMP. (カヤバ)	16,800	1	1			
8	52420-MM4-004	スプリングアシヤスター-COMP. (カヤバ)	9,500	1	1			
9	52424-MM4-004	スプリングシート (カヤバ)	1,050	1	1			
10	52455-MM4-004	スナツプリング (カヤバ)	210	1	1			
11	52460-MM4-000	クッションコネクテイングロットASSY.	4,700	1	-			
	52460-MM5-640	クッションコネクテイングロットASSY.	4,700	-	1			
12	52462-ML7-000	コネクテイングロットヒホツトカラー	420	1	1			
13	52463-MB2-700	コネクテイングロットロアーカラー	400	1	1			
14	52463-ML7-000	クッションアームアツパー-シヤフト	440	1	1			
15	52470-MM4-000	クッションアームASSY.	6,500	1	1			
16	52485-KE8-003	ダンパー-フツシユ	460	1	1			
17	52486-MM4-004	リヤークッションカラー (カヤバ)	320	1	1			
18	52517-MM4-004	ストツパーラバー (カヤバ)	265	1	1			
19	90109-KE8-003	フランジボルト 10X62	205	1	1			
20	90153-KV0-000	フランジボルト 10X47	210	1	1			
21	90154-KE7-000	UBSボルト 10X141	125	1	1			
22	90181-KE7-000	フランジボルト 10X113	295	1	1			
23	90304-GA6-003	アクスルナツト 10MM	90	5	5			

1988.06.20 I2

I 3

ブロックNO.

F - 24

リヤークッション

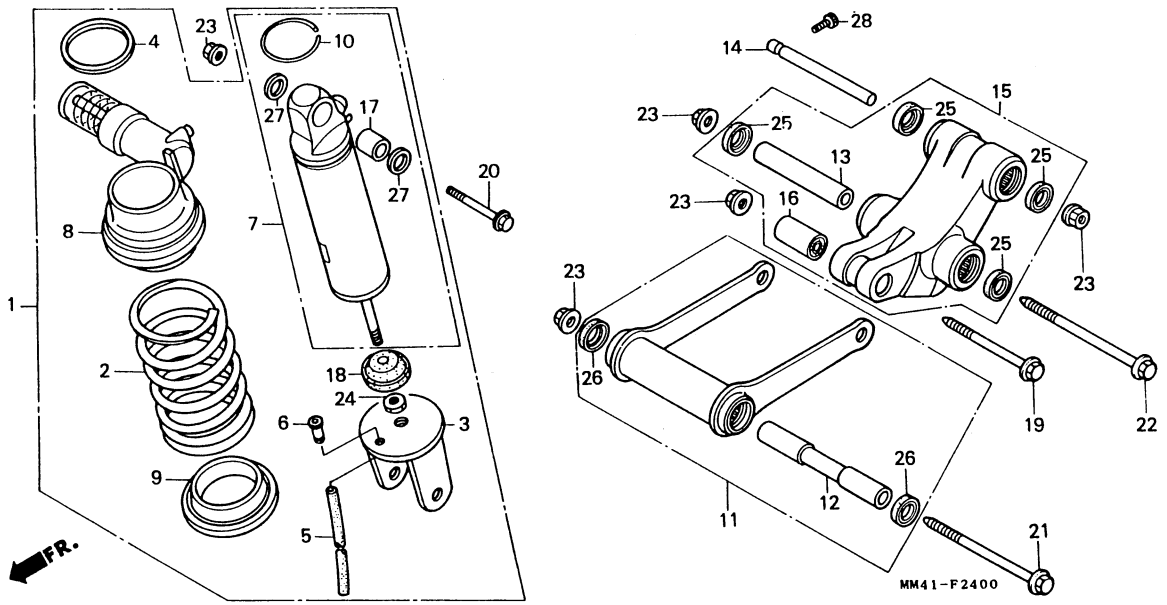

整備項目	標準時間	見出番号	部品番号	部品名	標準価格	使用個数 CBR750 FH	FJ	適用号機 初号機	終号機	タイプ
		24	90310-MM4-004	ロックナット (カヤバ).....	160	1	1			
		25	91262-MB2-005	コネクティングロッドピボットダストシール	125	4	4			
		26	91262-MG7-005	オイルシール 17X27X5.....	165	2	2			
		27	91351-MM4-004	ダストシール (カヤバ).....	105	2	2			
		28	96700-08040-08	ソケットボルト 8X40.....	40	1	1			

I 4

ブロックNO.

F-25

リヤーフェンダー

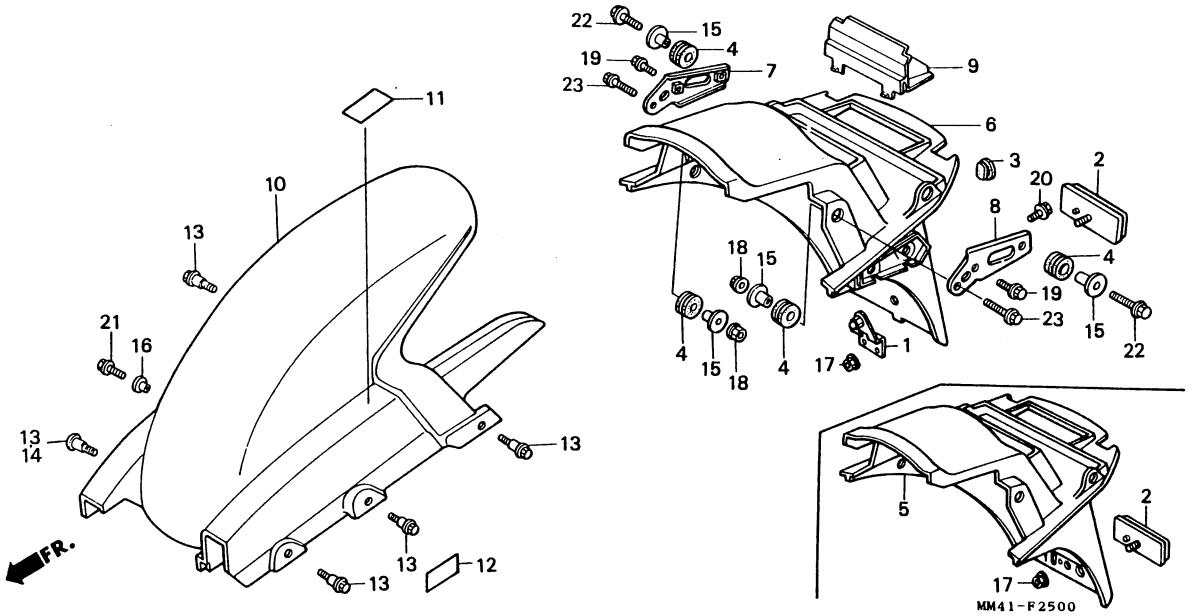

整備項目	標準時間
リヤーフェンダー-A.....	0.5
リヤーフェンダー.....	0.2

見出番号	部品番号	部品名	標準価格	使用個数 CBR750 FH	使用個数 CBR750 FJ	適用号機 初号機	適用号機 終号機	タイプ
1	33740-MM4-700	リフレクター-リヤーステー.....	300	-	1			
2	33741-MC7-612	リフレックスリフレクター.....	680	1	1			
3	50318-041-600	ユースレスホールプラグ.....	55	2	2			
4	61304-415-000	ヘッドライトケースマウンテインクラバー...	100	4	4			
5	80100-MM4-000	リヤーフェンダー-A.....	4,200	1	-			
6	80100-MM4-700	リヤーフェンダー-A.....	4,200	-	1			
7	80101-MM5-000	R.リヤーフェンダーステー.....	265	1	1			
8	80102-MM4-000	L.リヤーフェンダーステー.....	265	1	1			
9	80104-MM5-000	フェンダーカバー.....	420	1	1			
10	80201-MM4-000	リヤーフェンダー.....	5,300	1	1			
11	87505-MM4-300	タイヤコーションマーク.....	125	1	1			
12	87507-MM4-300	トライアングチェンコーションマーク.....	125	1	1			
13	90111-187-000	フランジボルト 6MM.....	125	4	-			
	90106-MM4-000	パンスクリュー 6X14.....	60	-	5			
14	90381-MB2-000	スペシャルスクリュー 6X11.....	95	1	-			
15	90501-425-000	カラー 6.2X12.....	110	4	4			
16	90522-MF5-000	フロントカバーワッシャー.....	60	1	1			
17	94050-05080	フランジナット 5MM.....	15	1	1			
18	94050-06000	フランジナット 6MM.....	20	2	2			
19	95700-06012-00	フランジボルト 6X12.....	20	2	2			
20	95701-06012-07	フランジボルト 6X12.....	20	-	1			
21	95701-06014-07	フランジボルト 6X14.....	20	1	-			
	96001-06014-07	フランジボルト 6X14.....	25	-	1			
22	95701-06020-00	フランジボルト 6X20.....	20	2	2			
23	95701-06028-00	フランジボルト 6X28.....	25	2	-			

1988.06.20

I4

I 5

ブロックNO.

F-25

リヤーフェンダー

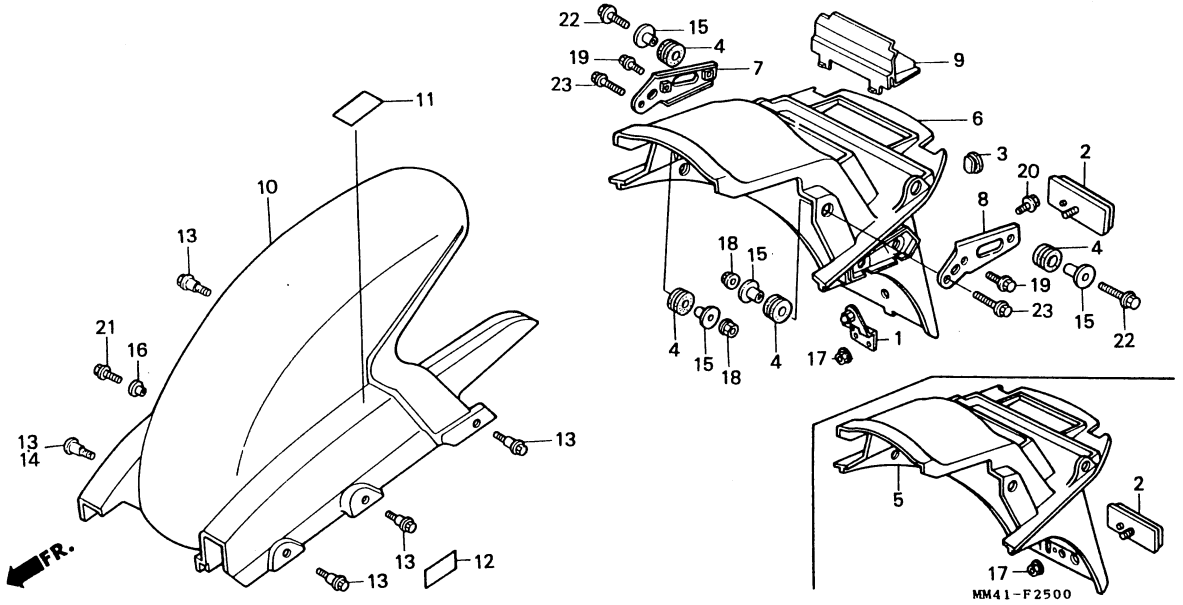

整備項目	標準時間	見出番号	部品番号	部品名	標準価格	使用個数 CBR750 FH FJ	適用号機 初号機	適用号機 終号機	タイプ
			95701-06025-00	フランジボルト 6X25.....	25	- 2			

I 6

ブロックNO.

F-26

フロントウインカー

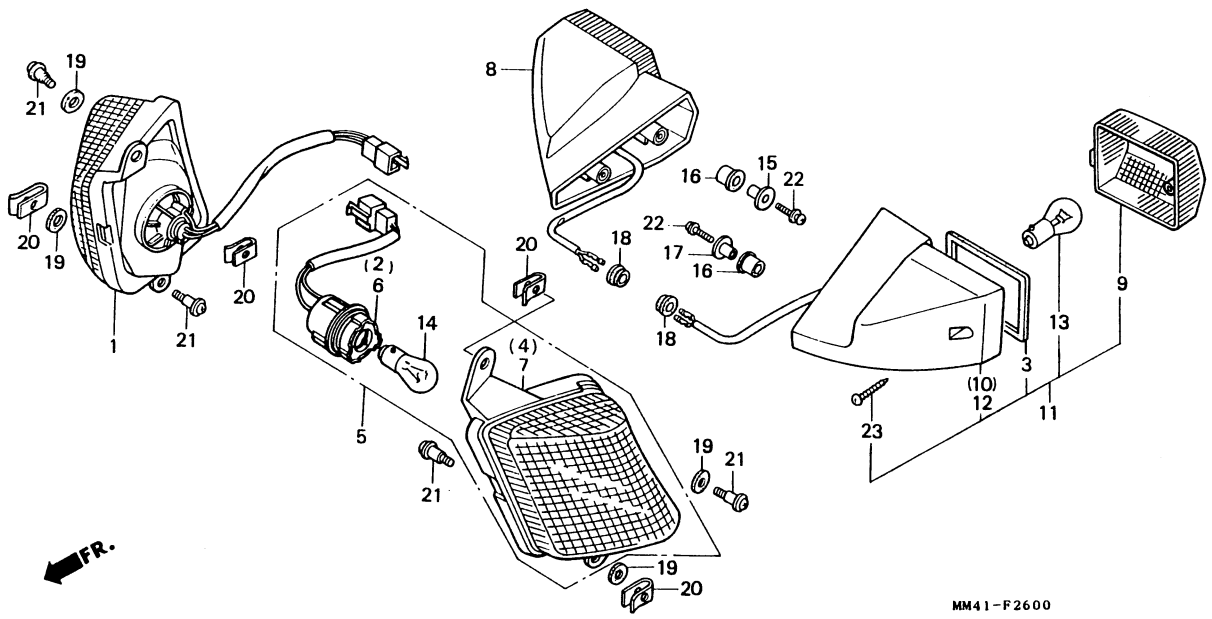

整備項目	標準時間
フロントウインカ-ASSY.....	0.4
(イツコマシ 0.1 カサン)	
フロントウインカ-コ-ト゛COMP.....	0.3
(イツコマシ 0.1 カサン)	
ウインカ-ハ゛ルフ゛.....	0.1
(イチダ゛イセイヒ゛ソハ゛アイワ 0.2 トスル)	
リヤ-ウインカ-ASSY.....	0.2
(イツコマシ 0.1 カサン)	

見出番号	部品番号	部品名	標準価格	使用個数 CBR750 FH	使用個数 CBR750 FJ	適用号機 初号機	適用号機 終号機	タイプ
1	33400-MM4-003	R.フロントウインカ-ASSY.....	2,600	1	1			
2	33405-MM4-003	R.フロントウインカ-コ-ト゛COMP.....	440	1	1			
3	33407-MM5-003	レンス゛ハ゜ツキン.....	120	-	2			
4	33410-MM5-601	Rフロントウインカ-ユニツト.....	2,100	1	1			
5	33450-MM4-003	L.フロントウインカ-ASSY.....	2,600	1	1			
6	33455-MM4-003	L.フロントウインカ-コ-ト゛COMP.....	440	1	1			
7	33460-MM5-601	Lフロントウインカ-ユニツト.....	2,100	1	1			
8	33600-MM5-671	R.リヤ-ウインカ-ASSY.....	2,300	-	1			
9	33602-MG2-601	ウインカ-レンス゛.....	350	-	2			
10	33604-MM5-671	R.リヤ-ウインカ-ヘ゛-スCOMP.....	1,700	-	1			
11	33650-MM5-671	L.リヤ-ウインカ-ASSY.....	2,300	-	1			
12	33654-MM5-671	L.リヤ-ウインカ-ヘ゛-スCOMP.....	1,700	-	1			
13	34905-268-671	ウインカ-ハ゛ルフ゛ (12V23W).....	シ゛カ	-	2			
14	34905-425-671	ウインカ-ハ゛ルフ゛ (12V23/8W) (スタンレー)	シ゛カ	2	2			
15	80125-MM5-000	ウインカ-セツテイング゛カラ-.....	85	-	2			
16	80126-MM5-000	ウインカ-マウンテイング゛ラハ゛-.....	75	-	4			
17	80135-MM5-000	ウインカ-セツテイング゛カラ-A.....	85	-	2			
18	83501-MG7-000	サイド゛カハ゛-ク゛ロメツト.....	60	-	2			
19	84708-124-000	テールライトラハ゛-B.....	55	4	4			
20	90322-MM5-000	スフ゜リング゛ナツト 5MM.....	105	4	4			
21	91508-MM5-000	ハ゜ンスクリュ- 5MM.....	95	4	4			
22	93894-05025-00	スクリュ-ワツシヤ- 5X25.....	20	-	4			
23	93901-34320	タツヒ゜ング゛スクリュ- 4X12.....	10	-	2			

ブロックNO.

F-27

テールライト

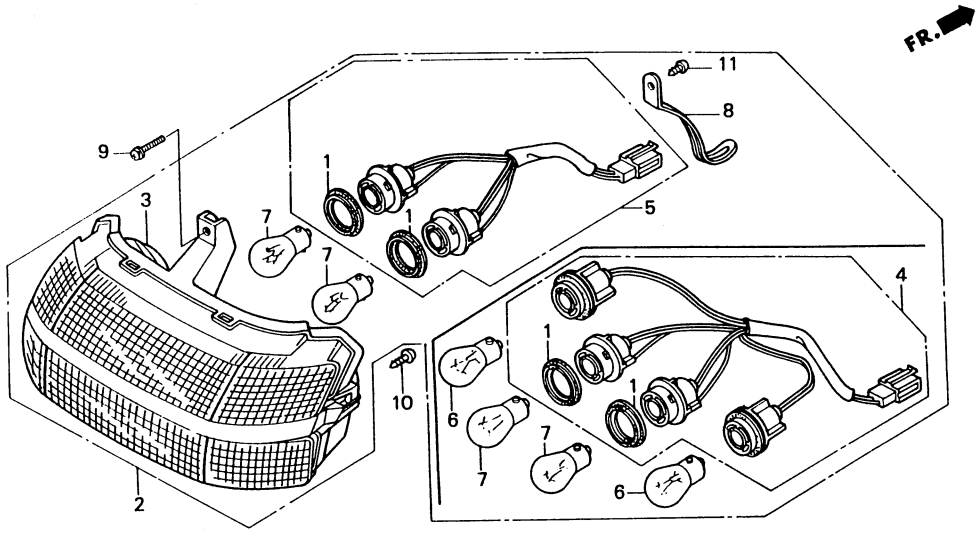

整備項目	標準時間
テールライトユニット.....	0.3
.テールライトサブASSY.	
.テールライトソケットCOMP.	
ウインカーバルブ.....	0.1
(ニコテモトウシカン ニコイシヨウテモトウシカン)	

見出番号	部品番号	部品名	標準価格	使用個数 CBR750 FH	FJ	適用号機 初号機	終号機	タイプ
1	33518-SA2-003	シールカラケット.....	85	2	2			
2	33701-MM4-003ZA	テールライトユニット *PB184MU*..... (クラニットフルーメタリックU)	7,800	1	-			
	33701-MM4-003ZB	テールライトユニット *PB161CU*..... (キャンディーウエーブブルーU)	7,800	1	-			
	33701-MM4-701ZA	テールライトユニット *PB184MU*..... (クラニットフルーメタリック)	7,300	-	1			
	33701-MM4-701ZB	テールライトユニット *NH131M*..... (スターライトシルバーメタリック)	7,300	-	1			
3	33703-MM4-003ZA	テールライトサブASSY. *PB184MU*. (クラニットフルーメタリックU)	6,300	1	-			
	33703-MM4-003ZB	テールライトサブASSY. *PB161CU*. (キャンディーウエーブブルーU)	6,300	1	-			
	33703-MM5-601ZE	テールライトサブASSY. *PB184MU*. (クラニットフルーメタリック)	6,300	-	1			
	33703-MM5-601ZF	テールライトサブASSY. *NH131M*.. (スターライトシルバーメタリック)	6,300	-	1			
4	33705-MM4-003	テールライトソケットCOMP.....	1,350	1	-			
5	33705-MM5-601	テールライトソケットCOMP.....	840	-	1			
6	34905-268-671	ウインカーバルブ (12V23W).....	ジカ	2	-			
7	34905-425-671	ウインカーバルブ (12V23/8W) (スタンレー)	ジカ	2	2			
8	91416-PA1-000	ワイヤーハーネスクリップ 4X7O.....	125	1	1			
9	93893-04012-07	スクリューワッシャー 4X12.....	20	1	1			
10	93901-34420	タッピングスクリュー 4X16.....	10	2	2			
11	93901-35020	タッピングスクリュー 5X8.....	10	1	1			

I 8

ブロックNO.

F-28

ワイヤーハーネス・
イグニッションコイル

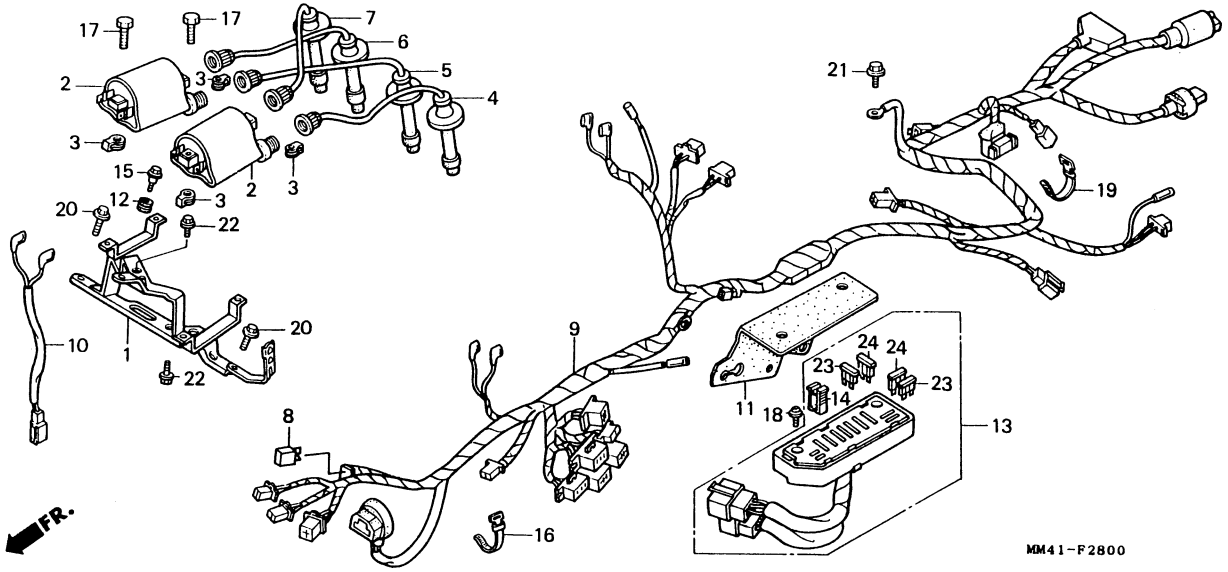

整備項目	標準時間
ｲｸﾞﾆｯｼｮﾝｺｲﾙCOMP.....	0.5
(ｲﾂｺﾏｼ 0.2 ｶｻﾝ)	
.ﾋｭｰｽﾞﾌﾟﾚｰﾄASSY.	
ｼﾘｺﾝﾚｸﾁﾌｱｲﾔｰASSY.....	0.3
ﾜｲﾔｰﾊｰﾈｽ.....	1.6

見出番号	部品番号	部品名	標準価格	使用個数 CBR750 FH	使用個数 CBR750 FJ	適用号機 初号機	適用号機 終号機	タイプ
1	30505-MM4-000	ｲｸﾞﾆｯｼｮﾝｺｲﾙﾌﾞﾗｹｯﾄ.....	1,250	1	-			
	30505-MM5-640	ｲｸﾞﾆｯｼｮﾝｺｲﾙﾌﾞﾗｹｯﾄ.....	1,250	-	1			
2	30510-MM5-003	ｲｸﾞﾆｯｼｮﾝｺｲﾙCOMP.....	4,450	2	2			
3	30520-ML7-000	ｲｸﾞﾆｯｼｮﾝｺｲﾙｽﾍﾟｰｻｰ.....	95	4	4			
4	30751-MM5-010	ﾊｲﾃﾝｼｮﾝｷｬｯﾌﾟASSY.1.....	1,300	1	-	--------	1001749	
	30751-MM5-020	ﾊｲﾃﾝｼｮﾝｷｬｯﾌﾟASSY.1.....	1,300	1	-	1001750		
				-	1			
5	30752-MM5-010	ﾊｲﾃﾝｼｮﾝｷｬｯﾌﾟASSY.2.....	1,300	1	-	--------	1001749	
	30752-MM5-020	ﾊｲﾃﾝｼｮﾝｷｬｯﾌﾟASSY.2.....	1,300	1	-	1001750		
				-	1			
6	30753-MM5-010	ﾊｲﾃﾝｼｮﾝｷｬｯﾌﾟASSY.3.....	1,300	1	-	--------	1001749	
	30753-MM5-020	ﾊｲﾃﾝｼｮﾝｷｬｯﾌﾟASSY.3.....	1,300	1	-	1001750		
				-	1			
7	30754-MM5-010	ﾊｲﾃﾝｼｮﾝｷｬｯﾌﾟASSY.4.....	1,350	1	-	--------	1001749	
	30754-MM5-020	ﾊｲﾃﾝｼｮﾝｷｬｯﾌﾟASSY.4.....	1,350	1	-	1001750		
				-	1			
8	31700-124-003	ｼﾘｺﾝﾚｸﾁﾌｱｲﾔｰASSY. (ｽﾀﾝﾚｰ)	940	1	1			
	31700-124-008	ｼﾘｺﾝﾚｸﾁﾌｱｲﾔｰASSY. (ｼﾝﾃﾞﾝｹﾞﾝ)	1,400	1	1			
9	32100-MM4-000	ﾜｲﾔｰﾊｰﾈｽ.....	9,100	1	-			
	32100-MM4-700	ﾜｲﾔｰﾊｰﾈｽ.....	9,100	-	1			
10	32105-MM5-000	ｲｸﾞﾆｯｼｮﾝｻﾌﾞﾊｰﾈｽ.....	320	1	1			
11	32503-MM5-000	ｶﾌﾟﾗｰｶﾊﾞｰ.....	320	1	1			
12	36037-657-000	ﾁｭｰﾌﾞｸﾛﾒｯﾄA.....	90	1	1			
13	38200-MM5-005	ﾋｭｰｽﾞﾌﾟﾚｰﾄASSY. (ﾀﾞｲｲﾁ)..	1,550	1	1			
14	38235-SA5-004	ﾋｭｰｽﾞﾌﾟｰﾗｰ (ﾀﾞｲｲﾁ).....	80	1	1			
15	90109-434-000	ｽﾍﾟｼｬﾙﾎﾞﾙﾄ 6MM.....	95	1	1			

1988.06.20 I8

I 9

ブロックNO.

F-28

ワイヤーハーネス・
イグニッションコイル

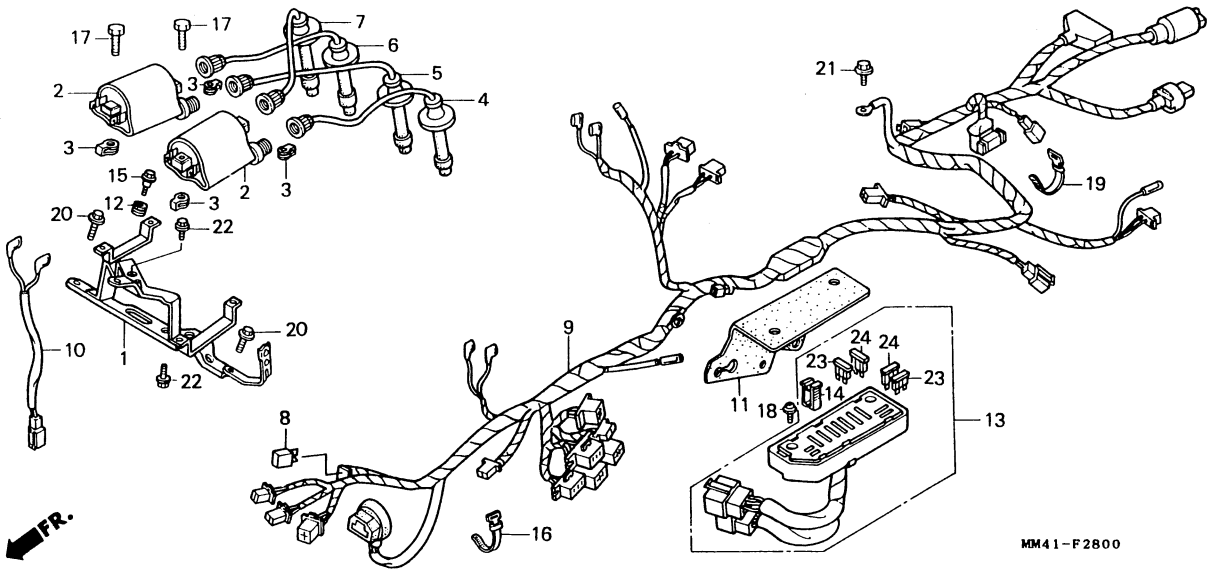

整備項目	標準時間	見出番号	部品番号	部品名	標準価格	使用個数 CBR750 FH	使用個数 CBR750 FJ	適用号機 初号機	適用号機 終号機	タイプ
		16	90650-MA6-720	ﾜｲﾔｰﾊｰﾈｽﾊﾞﾝﾄﾞ.....	100	1	1			
		17	92000-06020-4J	6ｶｸﾎﾞﾙﾄ 6X20.....	40	4	4			
		18	93891-05012-07	ｽｸﾘｭｰﾜｯｼｬｰ 5X12.....	15	2	2			
		19	95014-62100	ﾜｲﾔｰﾊﾞﾝﾄﾞB1.....	55	1	1			
		20	95700-06014-00	ﾌﾗﾝｼﾞﾎﾞﾙﾄ 6X14.....	20	2	2			
		21	95701-06012-08	ﾌﾗﾝｼﾞﾎﾞﾙﾄ 6X12.....	20	1	1			
		22	95701-06014-00	ﾌﾗﾝｼﾞﾎﾞﾙﾄ 6X14.....	20	2	-			
			95701-06012-00	ﾌﾗﾝｼﾞﾎﾞﾙﾄ 6X12.....	20	-	2			
		23	98200-31000	ﾌﾞﾚｰﾄﾞﾋｭｰｽﾞ (10A).....	20	7	7			
		24	98200-31500	ﾌﾞﾚｰﾄﾞﾋｭｰｽﾞ (15A).....	20	2	2			

I 10

ブロックNO.

F-29

ラジエター

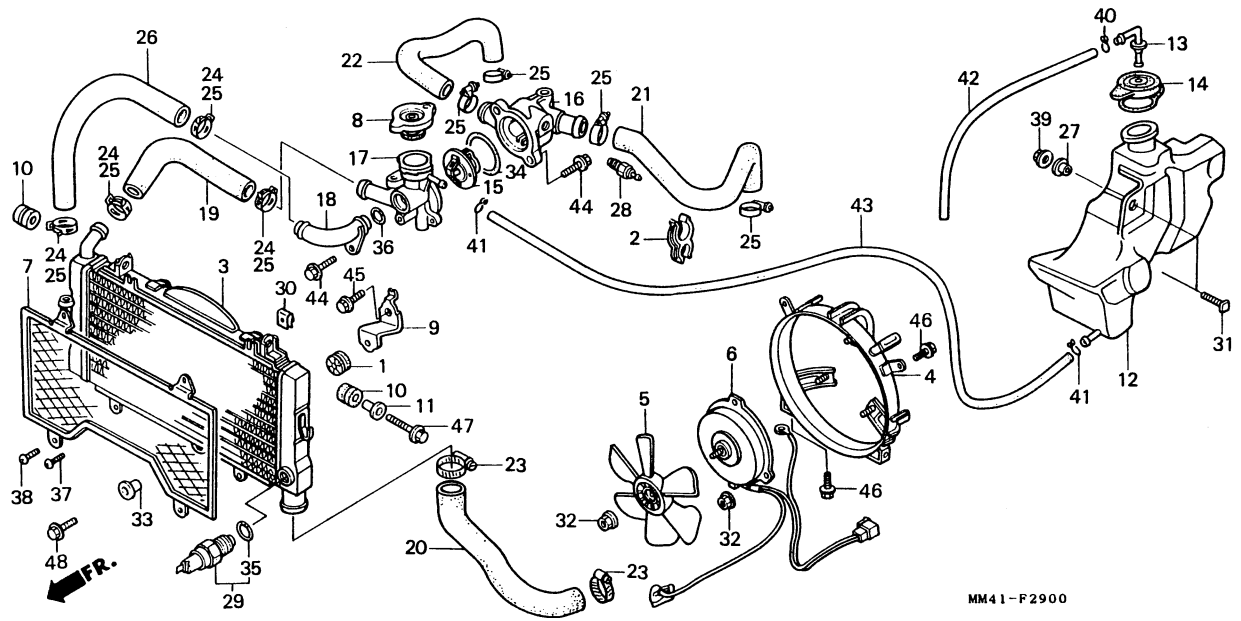

整備項目	標準時間	見出番号	部品番号	部品名	標準価格	使用個数 CBR750 FH	使用個数 CBR750 FJ	適用号機 初号機	適用号機 終号機	タイプ
ラジエターCOMP.....	0.8	1	15604-MG7-000	オイルクーラークロメツト.....	105	1	1			
.ファンモーター		2	16956-KM9-000	フユーエルチユーブクランプ°.....	120	1	1			
シュラウドCOMP.....	0.6	3	19010-MM4-003	ラジエターCOMP. (トウヨウ).....	36,400	1	-			
.クーリングファンCOMP.			19010-MM4-701	ラジエターCOMP. (トウヨウ).....	36,400	-	1			
.サーモスタット		4	19015-MM4-003	シュラウドCOMP. (トウヨウ).....	2,900	1	1			
.サーモスタットケース		5	19020-MG8-003	クーリングファンCOMP.....	1,800	1	1			
.ウオーターシヨイント										
.ウオーターコネクテイングホース		6	19030-MM4-004	ファンモーター.....	10,800	1	1			
.フロントウオーターコネクテイングホース		7	19032-MM5-010	ラジエターグリル.....	3,050	1	1			
ラジエターグリル.....	0.1	8	19037-KA4-701	キヤツフ°COMP. (トウヨウ).....	1,050	1	1			
ラジエターリザーブタンク.....	0.5	9	19051-MM5-000	ラジエターステー.....	210	1	-			
.ウオーターコネクテイングホース (A)			19051-MM5-850	ラジエターステー.....	210	-	1			
.ウオーターコネクテイングホース (B)		10	19052-HA2-000	ラジエターマウンテイングラバー (B)...	110	2	2			
.ウオーターコネクテイングホース (C)										
.サーモユニツト		11	19056-HA2-000	ラジエターマウンテイングカラー (B)....	145	1	1			
.サーモスイツチASSY.		12	19101-MM5-000	ラジエターリザーブタンク.....	1,700	1	1			
ネツクフイラー.....	0.7	13	19106-GE2-000	リザーブキヤツフ°アタツフ°ター.....	190	1	1			
		14	19108-KK4-000	リザーブタンクキヤツフ°.....	190	1	1			
		15	19300-MG9-000	サーモスタット.....	1,750	1	1			
		16	19311-MM5-000	サーモスタットケース.....	2,150	1	1			
		17	19312-MM5-000	ネツクフイラー.....	2,600	1	1			
		18	19313-MM5-000	ウオーターシヨイント.....	740	1	1			
		19	19490-MM5-000	ウオーターコネクテイングホース (A).....	420	1	1			
		20	19492-MM4-000	ウオーターコネクテイングホース (B).....	840	1	1			
		21	19502-MM5-000	ウオーターコネクテイングホース (C).....	530	1	1			
		22	19503-MM5-000	ウオーターコネクテイングホース (B).....	530	1	1			
		23	19509-MM5-003	ラジエターホースクランパ°-.....	330	2	2			

I 11

ブロックNO.

F-29

ラジエター

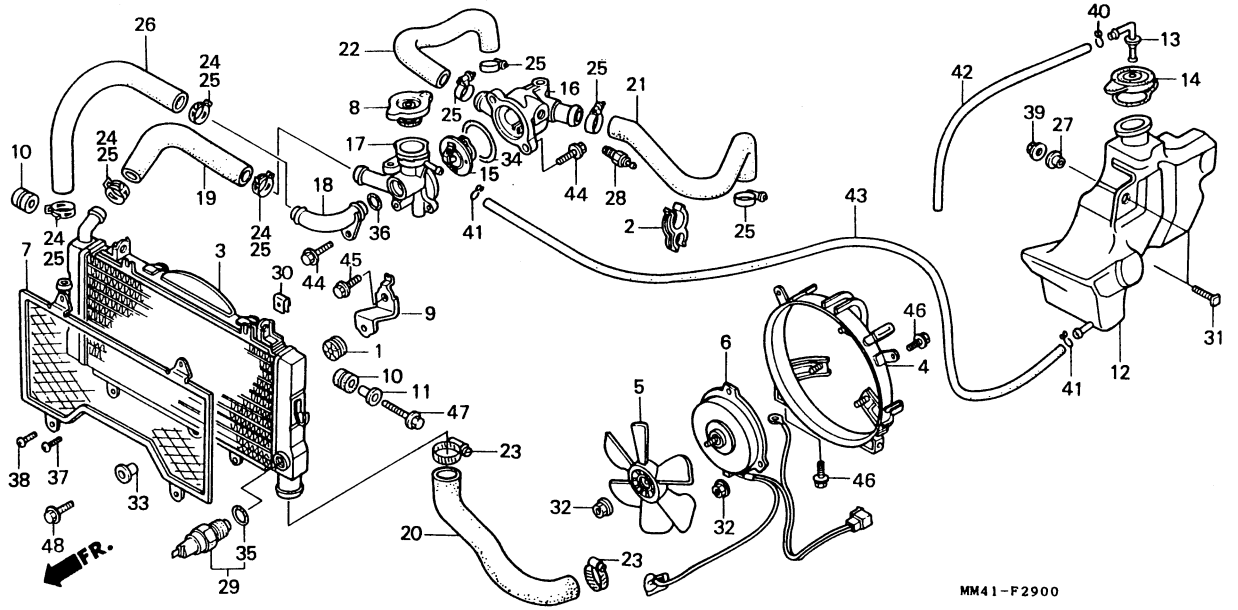

整備項目	標準時間	見出番号	部品番号	部品名	標準価格	使用個数 CBR750 FH	使用個数 CBR750 FJ	適用号機 初号機	適用号機 終号機	タイプ
		24	19513-MF5-000	ウオーターホースクランプ 27MM.....	150	4	-			
		25	19513-MM4-003	ホースクランプ 27MM.....	295	4	8			
		26	19520-MM5-000	フロントウオーターコネクテイングパイプ (A).	530	1	-			
			19520-MM5-640	フロントウオーターコネクテイングパイプ (A).	470	-	1			
		27	33613-KG1-610	ウインカーセツテイングカラー.....	105	2	2			
		28	37750-PC1-004	サーモユニツト.....	1,500	1	1			
		29	37760-MB2-901	サーモスイツチASSY.....	3,200	1	1			
		30	64527-KE8-700	クリツプナツト 4MM.....	125	2	2			
		31	90118-MM5-000	リザーブタンクボルト.....	70	2	2			
		32	90315-MK3-003	セレイトナツト 5MM.....	55	4	4			
		33	90551-MG7-000	カラー 8.8X11.....	100	1	1			
		34	91307-MB0-003	Oリング 54X2.....	100	1	1			
		35	91307-611-000	Oリング 13.5X1.4.....	50	1	1			
		36	91312-KE7-003	Oリング 19X3(NOK).....	70	1	1			
		37	93500-04008-0G	パンスクリユー 4X8.....	10	2	2			
		38	93500-04014-0G	パンスクリユー 4X14.....	10	2	2			
		39	94050-05000	フランジナツト 5MM.....	15	2	2			
		40	95002-02130	チユーブクリツプB12.5.....	20	1	1			
		41	95002-70000	チユーブクリツプC11.....	15	2	2			
		42	95005-70550-30	チユーブ 7X550.....	200	1	-			
			95005-70500-30	チユーブ 7X500.....	180	-	1			
		43	95005-70910-30	チユーブ 7X910.....	330	1	1			
		44	95701-06020-00	フランジボルト 6X20.....	20	4	4			
		45	95701-08020-00	フランジボルト 8X20.....	25	1	1			

I 12

ブロックNO.

F-29

ラジエター

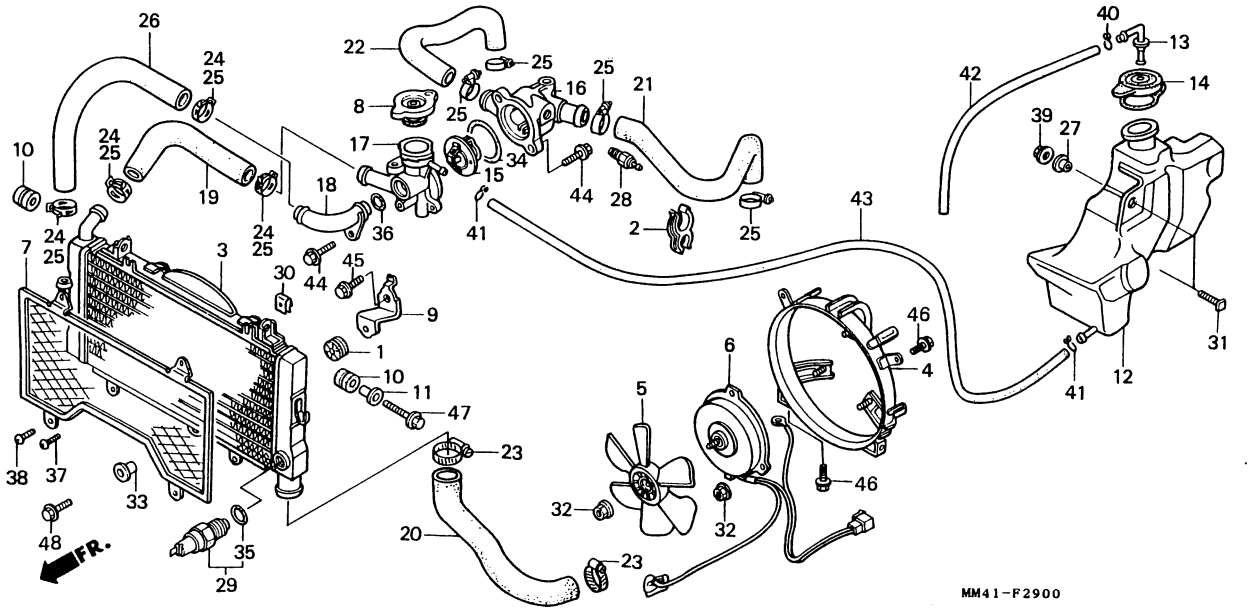

整備項目	標準時間	見出番号	部品番号	部品名	標準価格	使用個数 CBR750 FH	使用個数 CBR750 FJ	適用号機 初号機	適用号機 終号機	タイプ
		46	96000-06010-00	フランジボルト 6X10.....	25	3	3			
		47	96000-06028-00	フランジボルト 6X28.....	35	1	-			
			96001-06025-00	フランジボルト 6X25.....	35	-	1			
		48	96400-08022-00	フランジボルト 8X22.....	40	1	1			

I 13

ブロックNO.

F-30

フレームボディ・オイルクーラー

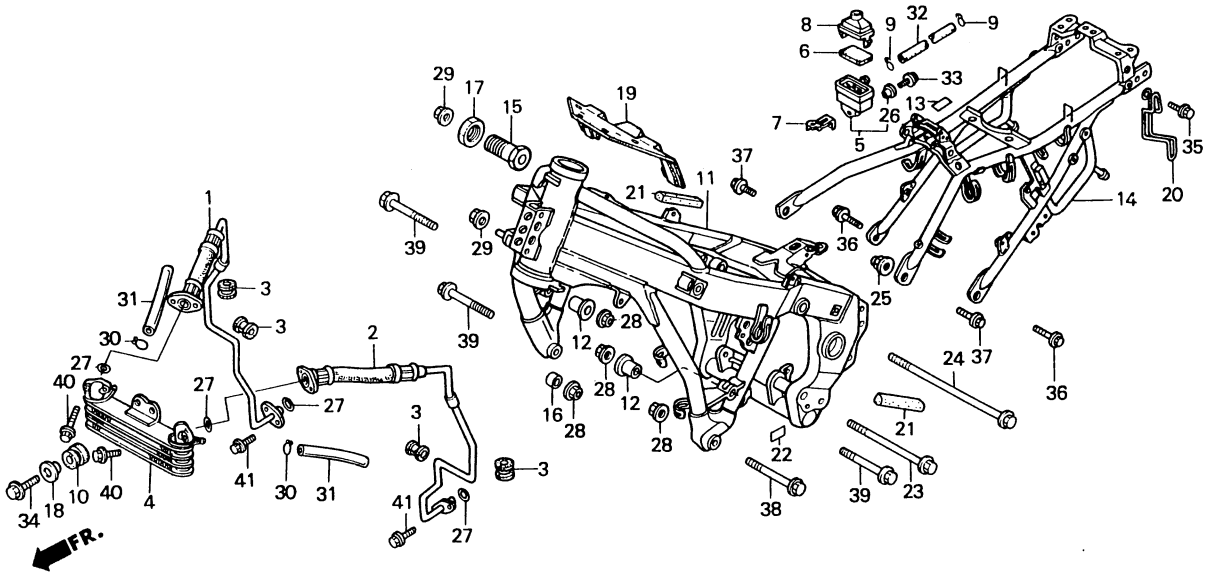

整備項目	標準時間
R.オイルホースハ°イフ°COMP.....	0.7
(イツコマシ 0.1 カサン)	
オイルクーラーCOMP.....	0.6
フレームホ゛テ゛イCOMP.....*11.5	
シートレールCOMP.....	1.3

見出番号	部品番号	部品名	標準価格	使用個数 CBR750 FH	FJ	適用号機 初号機	終号機	タイプ
1	15510-MM5-000	R.オイルホースハ°イフ°COMP.....	4,700	1	1			
2	15515-MM5-000	L.オイルホースハ°イフ°COMP.....	4,700	1	1			
3	15521-MA6-000	オイルハ°イフ°クツシヨンラハ゛ー.....	95	4	4			
4	15600-MM4-003	オイルクーラーCOMP. (トウヨウ).....	8,900	1	1			
5	17251-KT8-000	サフ゛エアークリーナーケース.....	530	1	1			
6	17253-KT8-000	サフ゛エアークリーナーフイルター.....	95	1	1			
7	17255-MM4-000	サフ゛エアークリーナーケーススステー.....	210	1	1			
8	17256-MM4-000	サフ゛エアークリーナーカハ゛ー.....	420	1	1			
9	17369-KB4-670	フ゛リーサ゛ーチユーフ゛クリツフ°.....	80	2	2			
10	19051-KA3-830	ラシ゛エターマウンテイング゛ラハ゛ー.....	95	2	2			
11	50100-MM4-000	フレームホ゛テ゛イCOMP.....	66,200	1	-			
	50100-MM4-700	フレームホ゛テ゛イCOMP.....	66,200	-	1			
12	50205-MM5-000	エンシ゛ンハンカ゛ーカラーD.....	265	2	-	--------	1000291	
	50121-KV3-000	ヒ°ホ゛ツトフ°レートカラー.....	420	2	-	1000292		
				-	2			
13	50159-KR3-300	フレームアツハ°ーハ°イフ°フイルム.....	80	1	1			
14	50200-MM4-000	シートレールCOMP.....	31,500	1	-			
	50200-MM4-700	シートレールCOMP.....	31,500	-	1			
15	50217-MM4-000	アシ゛ヤステイング゛カラー.....	630	1	1			
16	50356-KT8-000	フロントエンシ゛ンハンカ゛ーロワーカラー.....	210	1	1			
17	57071-SB0-800	アキユームレーターナツト.....	120	1	1			
18	61104-357-000	フロントフエンタ゛ーカラー.....	165	2	-			
	19052-KA3-830	ラシ゛エターマウンテイング゛カラー.....	140	-	2			
19	64114-MM4-000	ヒートカ゛ートラハ゛ー.....	1,050	1	1			
20	80128-MM5-000	リヤーフツク.....	420	-	2			

I 14

ブロックNO.

F-30

フレームボディ・オイルクーラー

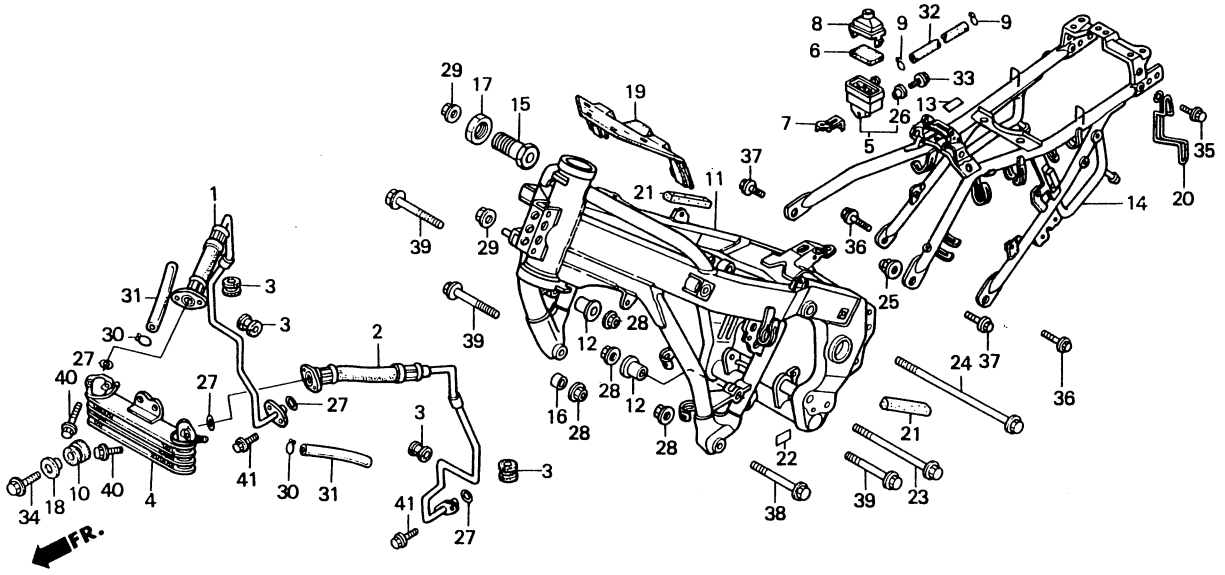

整備項目	標準時間	見出番号	部品番号	部品名	標準価格	使用個数 CBR750 FH	使用個数 CBR750 FJ	適用号機 初号機	適用号機 終号機	タイプ
		21	81240-MM4-300	シールラバー.....	130	2	2			
		22	87541-MM4-300	オイルキャパシティラベル.....	60	1	1			
		23	90102-MM4-000	フランジボルト 12X247.....	420	1	1			
		24	90103-MM4-000	フランジボルト 12X365.....	530	1	1			
		25	90304-GA6-003	アクスルナット 10MM.....	90	2	2			
		26	90522-028-000	チェンケースセッティングワッシャー.....	55	1	1			
		27	91314-ME5-003	Oリング 10X2.6.....	125	4	4			
		28	94050-10000	フランジナット 10MM.....	35	4	4			
		29	94050-12000	フランジナット 12MM.....	40	2	-			
			90304-GJ3-600	フランジナット 12MM.....	85	-	2			
		30	95002-70000	チューブクリップ C11.....	15	2	2			
		31	95003-19011-31	ビニールチューブ 7X11X110.....	25	2	2			
		32	95005-12260-10	チューブ 12X260.....	690	1	1			
		33	95700-06014-00	フランジボルト 6X14.....	20	1	1			
		34	95700-06022-07	フランジボルト 6X22.....	25	2	-			
			96001-06022-07	フランジボルト 6X22.....	40	-	2			
		35	95701-08020-00	フランジボルト 8X20.....	25	-	2			
		36	95701-10020-00	フランジボルト 10X20.....	35	2	2			
		37	95701-10022-00	フランジボルト 10X22.....	40	2	2			
		38	95701-10075-00	フランジボルト 10X75.....	55	1	1			
		39	95701-10090-00	フランジボルト 10X90.....	70	3	3			
		40	96000-06016-00	フランジボルト 6X16.....	25	4	-			
			96000-06012-07	フランジボルト 6X12.....	25	-	4			
		41	96000-06022-00	フランジボルト 6X22.....	35	4	-			
			96001-06018-00	フランジボルト 6X18.....	25	-	4			

1988.06.20 I14

I 15

ブロックNO.

F-31

ツール

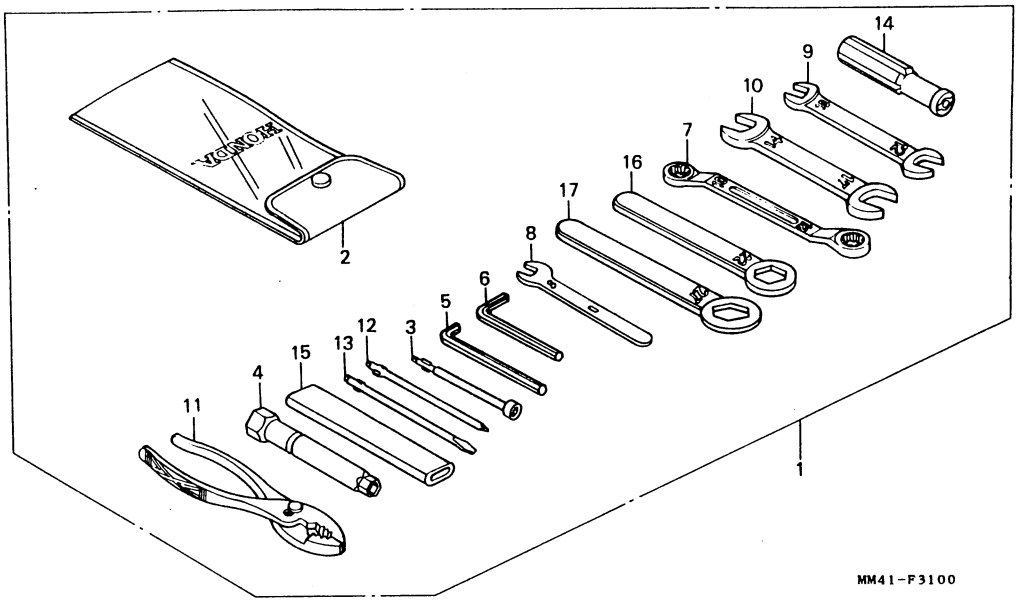

整備項目	標準時間	見出番号	部品番号	部品名	標準価格	使用個数 CBR750 FH	FJ	適用号機 初号機	終号機	タイプ
		1	89010-MM5-000	ツールセット.....	3,850	1	1			
		2	89101-300-010	ツールバッグ.....	330	1	1			
		3	89211-KJ2-000	ホックスレンチ 8MM.....	420	1	1			
		4	89216-KE5-000	フラグレンチ.....	450	1	1			
		5	89221-371-000	6カクレンチ 6MM.....	245	1	1			
		6	89221-429-000	6カクレンチ 5MM.....	205	1	1			
		7	89227-461-000	アイレンチ 10X12.....	680	1	1			
		8	99001-08000	スパナ 8.....	155	1	1			
		9	99001-10120	スパナ 10X12.....	175	1	1			
		10	99001-14170	スパナ 14X17.....	230	1	1			
		11	99002-15000	プライヤー 150.....	330	1	1			
		12	99003-10000	プラスクリュードライバー-1 (NO.2).	65	1	1			
		13	99003-30000	マイナスクリュードライバー-3 (NO.2).	65	1	1			
		14	99003-50000	グリップ.....	85	1	1			
		15	99006-12000	アイレンチハンドル 120MM.....	210	1	1			
		16	99006-22000	アイレンチ 22MM.....	260	1	1			
		17	99006-27000	アイレンチ 27MM.....	290	1	1			

I 16

ブロックNO.

F-32

カウル

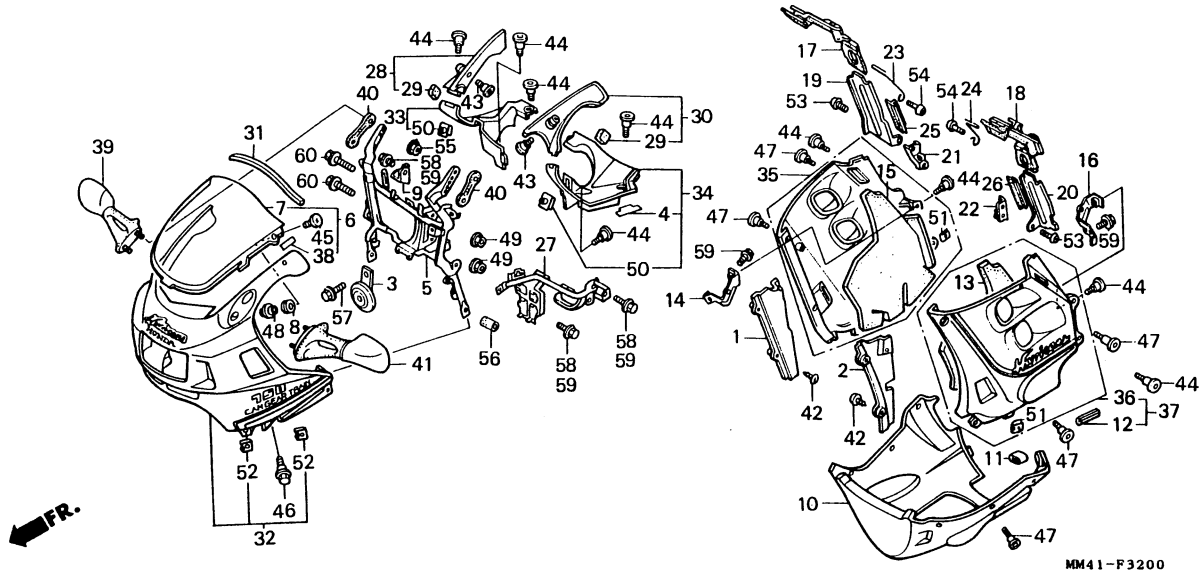

整備項目	標準時間
ホーンCOMP	0.4
フロントカウルステー	0.8
ウインドスクリーンCOMP	0.2
.アンダーカウル	
サイレンサーマット	0.3
(イツコマシ 0.2 カサン)	
.ミドルカウルセット	
(イツコマシ 0.1 カサン)	
カプラーホルダー	0.5
R.アッパーカウルカバー	0.1
.L.アッパーカウルカバー	
.R.インナーパネルセット	
.L.インナーパネルセット	
アッパーカウルセット	0.7

見出番号	部品番号	部品名	標準価格	使用個数 CBR750 FH	FJ	適用号機 初号機	終号機	タイプ
1	19035-MM5-000	R.ラジエターエアーカイト	740	1	1			
2	19036-MM5-000	L.ラジエターエアーカイト	740	1	1			
3	38120-MJ0-682	ホーンCOMP. (LOW)	3,100	1	1			
4	38215-MB0-910	ヒユースラベル	110	1	1			
5	61311-MM4-000	フロントカウルステー	10,800	1	1			
6	64150-MM4-000	ウインドスクリーンCOMP	15,500	1	1			
7	64200-MM5-000	ウインドスクリーン	15,500	1	1			
8	64212-MB6-000	ウインドスクリーンラバーA	60	2	2			
9	64212-MM5-000	R.アッパーミドルカウルステー	210	1	1			
10	64310-MM5-000ZF	アンダーカウル *PB184MU* (グラニツトブルーメタリツク-U)	12,000	1	1			
	64310-MM5-000ZG	アンダーカウル *PB161CU* (キヤンデイーウエーブブルーU)	12,000	1	-			
	64310-MM5-000ZH	アンダーカウル *NH131M* (スターライトシルバーメタリツク)	12,000	-	1			
11	64319-MM5-000	アンダーカウルラバー	55	2	2			
12	64321-MM4-000	L.ミドルカウルモールデイング	105	1	-	1000542	1000641	
	64321-MM4-010	L.ミドルカウルモールデイング	105	1	-	1000642		
				-	1			
13	64321-MM5-300	L.サイレンサーマット	1,350	1	1			
14	64322-MM5-000	R.ミドルカウルステー	210	1	-			
	64322-MM5-770	R.ミドルカウルステー	210	-	1			
15	64361-MM5-300	R.サイレンサーマット	1,350	1	1			
16	64362-MM5-000	L.ミドルカウルステー	210	1	-			
	64362-MM5-770	L.ミドルカウルステー	210	-	1			
17	64400-MM4-000	R.ミドルカウルセパレートラバー	840	1	1			

J 1

ブロックNO.

F-32

カウル

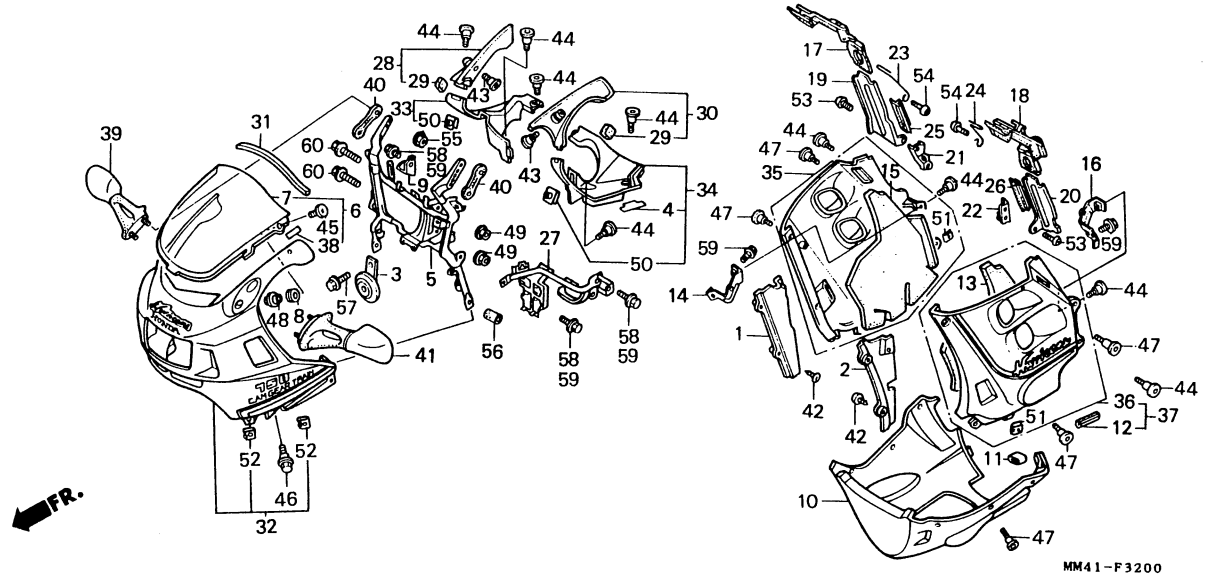

整備項目	標準時間	見出番号	部品番号	部品名	標準価格	使用個数 CBR750 FH	FJ	適用号機 初号機	終号機	タイプ
		18	64401-MM4-000	L.ミトﾞルカウルセﾊﾟレートラﾊﾞｰ.....	840	1	1			
		19	64402-MM4-000	R.ミトﾞルカウルエアーセﾊﾟレーター.....	210	1	1			
		20	64403-MM4-000	L.ミトﾞルカウルエアーセﾊﾟレーター.....	210	1	1			
		21	64404-MM4-000	R ﾄﾞルカウルセﾊﾟレーターステ.....	210	1	1			
		22	64405-MM4-000	L ﾄﾞルカウルセﾊﾟレートステ.....	210	1	1			
		23	64406-MM5-000	R.セﾊﾟレートラﾊﾞｰワイヤー.....	105	1	1			
		24	64407-MM5-000	L.セﾊﾟレートラﾊﾞｰワイヤー.....	105	1	1			
		25	64408-MM5-000	R.ミトﾞルカウルシールラﾊﾞｰ.....	105	1	1			
		26	64409-MM5-000	L.ミトﾞルカウルシールラﾊﾞｰ.....	75	1	1			
		27	64502-MM5-000	カﾌﾟﾗｰホルダﾞｰ.....	2,100	1	-			
			64502-MM5-640	カﾌﾟﾗｰホルダﾞｰ.....	2,100	-	1			
		28	64585-MM5-000ZE	R.アﾂﾊﾟｰカウルカﾊﾞｰ *PB184MU*. (ｸﾞﾗﾆﾂﾄﾌﾞﾙｰメタリック-U)	1,050	1	1			
			64585-MM5-000ZF	R.アﾂﾊﾟｰカウルカﾊﾞｰ *PB161CU*. (キャンﾃﾞｨｰウエーﾌﾞﾌﾞﾙｰ)	1,050	1	-			
			64585-MM5-000ZK	R.アﾂﾊﾟｰカウルカﾊﾞｰ *NH131M*.. (スターライトシルﾊﾞｰメタリック)	1,050	-	1			
		29	64587-MM5-300	クﾂｼｮﾝラﾊﾞｰ.....	55	2	2			
		30	64595-MM5-000ZE	L.アﾂﾊﾟｰカウルカﾊﾞｰ *PB184MU*. (ｸﾞﾗﾆﾂﾄﾌﾞﾙｰメタリック-U)	1,050	1	1			
			64595-MM5-000ZF	L.アﾂﾊﾟｰカウルカﾊﾞｰ *PB161CU*. (キャンﾃﾞｨｰウエーﾌﾞﾌﾞﾙｰ)	1,050	1	-			
			64595-MM5-000ZK	L.アﾂﾊﾟｰカウルカﾊﾞｰ *NH131M*.. (スターライトシルﾊﾞｰメタリック)	1,050	-	1			
		31	81240-MM4-300	シールラﾊﾞｰ.....	130	1	-			
			81240-ML8-300	シールラﾊﾞｰ.....	225	-	1			

1988.06.20 J1

J 2

ブロックNO.

F-32

カウル

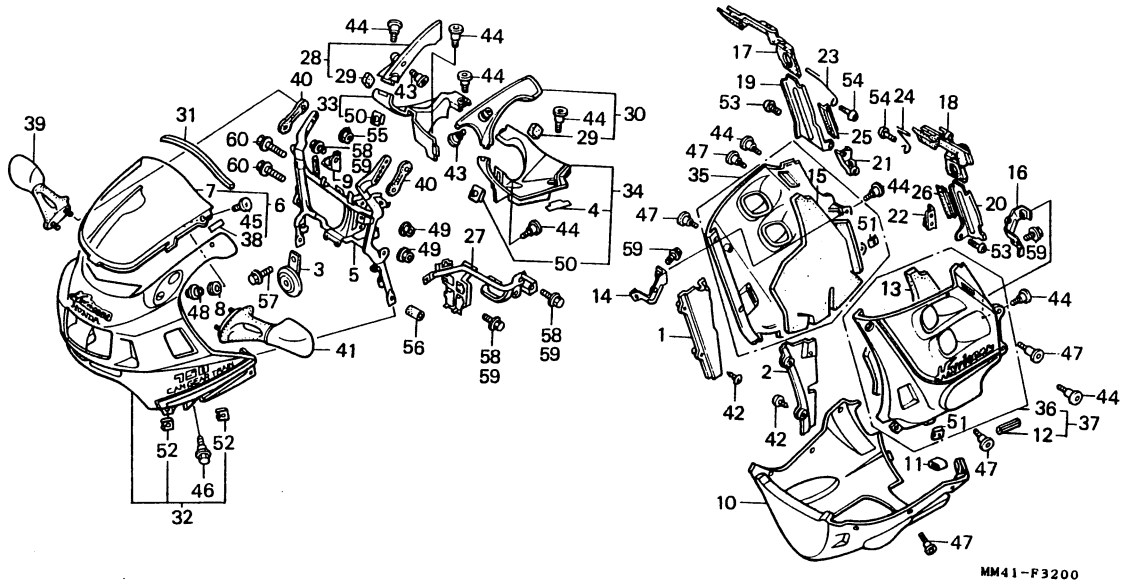

整備項目	標準時間	見出番号	部品番号	部品名	標準価格	使用個数 CBR750 FH	FJ	適用号機 初号機	終号機	タイプ
		32	83620-MM4-000ZA	アツハ°-カウルセツト *PB184MU/TYPE1*(WL) (クラニツトフルーメタリツク-U)	47,800	1	-			
			83620-MM4-000ZB	アツハ°-カウルセツト *PB161CU/TYPE2*(WL) (キヤンデイーウエーフフルー-U)	47,800	1	-			
			83620-MM4-700ZA	アツハ°-カウルセツト *PB184MU*(WL) (クラニツトフルーメタリツク-U)	47,800	-	1			
			83620-MM4-700ZB	アツハ°-カウルセツト *NH131M*(WL). (スターライトシルハ°ーメタリツク)	47,800	-	1			
		33	83630-MM4-000ZA	R.インナーハ°ネルセツト *PB184MU/TYPE1*(WL) (クラニツトフルーメタリツク-U)	3,000	1	-	--------	1000741	
			83630-MM4-000ZB	R.インナーハ°ネルセツト *PB161CU/TYPE2*(WL) (キヤンデイーウエーフフルー-U)	3,000	1	-	--------	1000741	
			83630-MM4-010ZA	R.インナーハ°ネルセツト *PB184MU/TYPE1*(WL) (クラニツトフルーメタリツクU)	3,000	1	-	1000742		
			83630-MM4-010ZB	R.インナーハ°ネルセツト *PB161CU/TYPE2*(WL) (キヤンデイーウエーフフルー-U)	3,000	1	-	1000742		
			83630-MM4-700ZA	R.インナーハ°ネルセツト *PB184MU*(WL) (クラニツトフルーメタリツク-U)	3,000	-	1			
			83630-MM4-700ZB	R.インナーハ°ネルセツト *NH131M*(WL) (スターライトシルハ°ーメタリツク)	3,000	-	1			

J 3

ブロックNO.

F-32

カウル

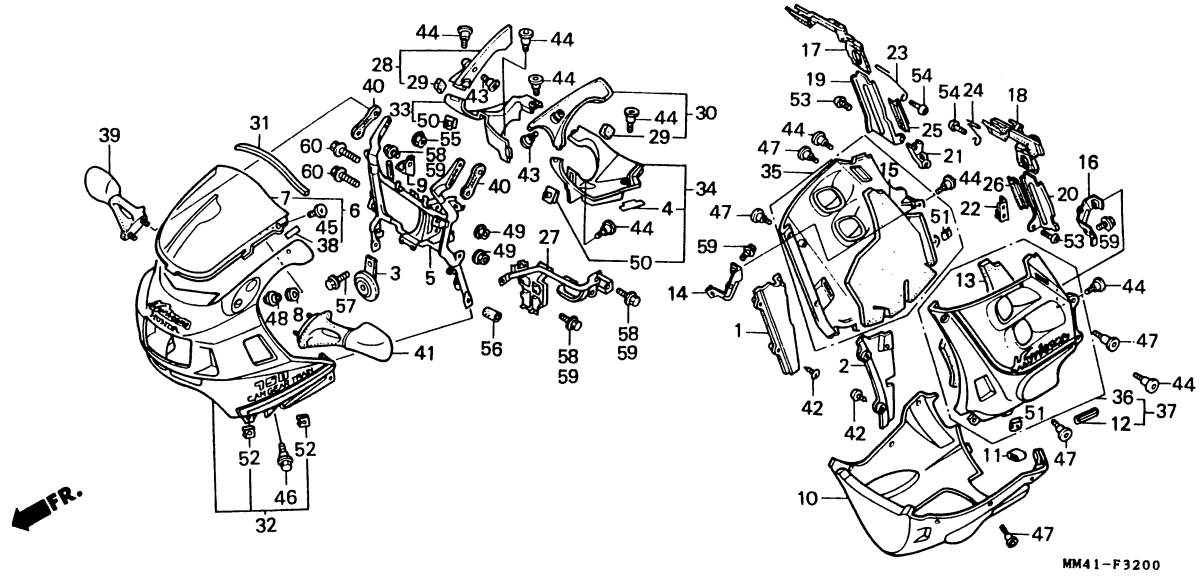

整備項目	標準時間	見出番号	部品番号	部品名	標準価格	使用個数 CBR750 FH	FJ	適用号機 初号機	終号機	タイプ
		34	83640-MM4-000ZA	L.インナーパネルセット *PB184MU/TYPE1*(WL) (グラニットブルーメタリック-U)	3,000	1	-	--------	1000741	
			83640-MM4-000ZB	L.インナーパネルセット *PB161CU/TYPE2*(WL) (キャンディーウエーブブルー-U)	3,000	1	-	--------	1000741	
			83640-MM4-010ZA	L.インナーパネルセット *PB184MU/TYPE1*(WL) (グラニットブルーメタリック-U)	3,000	1	-	1000742		
			83640-MM4-010ZB	L.インナーパネルセット *PB161CU/TYPE2*(WL) (キャンディーウエーブブルー-U)	3,000	1	-	1000742		
			83640-MM4-700ZA	L.インナーパネルセット *PB184MU* (WL) (グラニットブルーメタリック-U)	3,000	-	1			
			83640-MM4-700ZB	L.インナーパネルセット *NH131M* (WL) (スターライトシルバーメタリック)	3,000	-	1			
		35	83650-MM4-000ZA	R.ミトルカウルセット *PB184MU/TYPE1*(WL) (グラニットブルーメタリック-U)	24,400	1	-			
			83650-MM4-000ZB	R.ミトルカウルセット *PB161CU/TYPE2*(WL) (キャンディーウエーブブルー-U)	24,400	1	-			
			83650-MM4-700ZA	R.ミトルカウルセット *PB184MU* (WL) (グラニットブルーメタリック-U)	24,400	-	1			
			83650-MM4-700ZB	R.ミトルカウルセット *NH131M*(WL) (スターライトシルバーメタリック)	24,400	-	1			

ブロックNO.

F-32

カウル

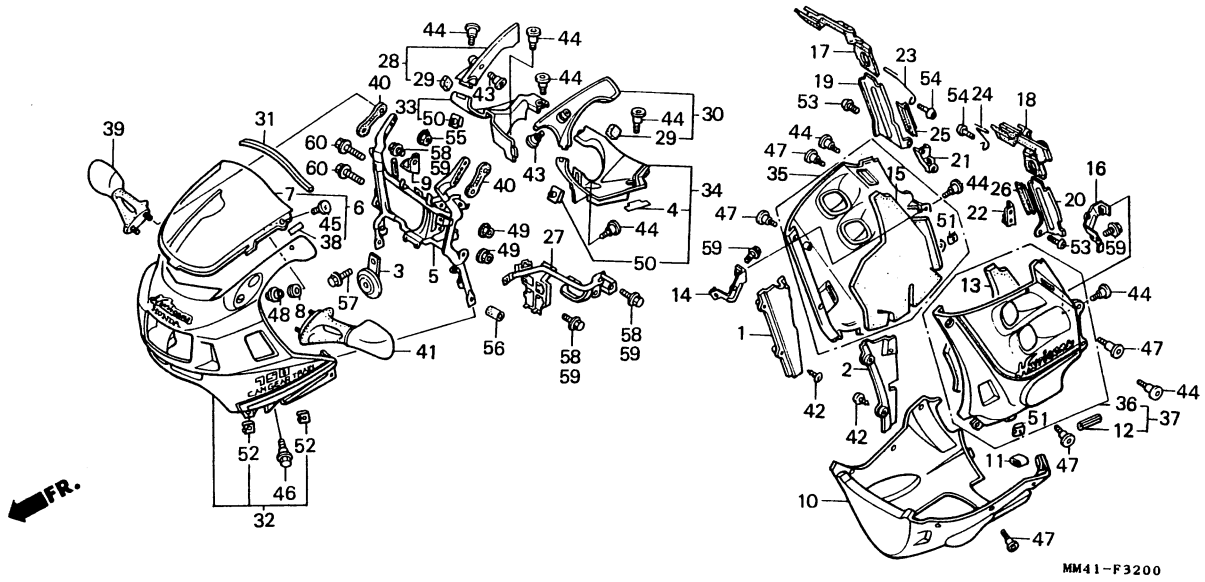

整備項目	標準時間	見出番号	部品番号	部品名	標準価格	使用個数 CBR750 FH	使用個数 CBR750 FJ	適用号機 初号機	適用号機 終号機	タイプ
		36	83660-MM4-000ZA	L.ミトﾞルカウルセット *PB184MU/TYPE1*(WL) 83660-MM4-010ZA (ｸﾞﾗﾆｯﾄﾌﾞﾙｰﾒﾀﾘｯｸ-U)	24,400	1	-	--------	1000541	
			83660-MM4-000ZB	L.ミトﾞルカウルセット *PB161CU/TYPE2*(WL) 83660-MM4-010ZB (ｷｬﾝﾃﾞｨｰｳｴｰﾌﾞﾙｰU)	24,400	1	-	--------	1000541	
		37	83660-MM4-010ZA	L.ミトﾞルカウルセット *PB184MU/TYPE1*(WL) 83660-MM4-020ZA (ｸﾞﾗﾆｯﾄﾌﾞﾙｰﾒﾀﾘｯｸ-U)	24,400	1	-	1000542		
			83660-MM4-010ZB	L.ミトﾞルカウルセット *PB161CU/TYPE2*(WL) 83660-MM4-020ZB (ｷｬﾝﾃﾞｨｰｳｴｰﾌﾞﾙｰU)	24,400	1	-	1000542		
		*	83660-MM4-020ZA	L.ミトﾞルカウルセット *PB184MU/TYPE1*(WL) (ｸﾞﾗﾆｯﾄﾌﾞﾙｰﾒﾀﾘｯｸ-U)	24,400	1	-	1000542		
		*	83660-MM4-020ZB	L.ミトﾞルカウルセット *PB161CU/TYPE2*(WL) (ｷｬﾝﾃﾞｨｰｳｴｰﾌﾞﾙｰU)	24,400	1	-	1000542		
			83660-MM4-700ZA	L.ミトﾞルカウルセット *PB184MU* (WL) (ｸﾞﾗﾆｯﾄﾌﾞﾙｰﾒﾀﾘｯｸ-U)	24,400	-	1			
			83660-MM4-700ZB	L.ミトﾞルカウルセット *NH131M*(WL) (ｽﾀｰﾗｲﾄｼﾙﾊﾞｰﾒﾀﾘｯｸ)	24,400	-	1			
		38	87522-MM4-300	ﾌｪｱﾘﾝｸﾞｺｰｼｮﾝﾗﾍﾞﾙ.....	70	1	1			

J 5

ブロックNO.

F-32

カウル

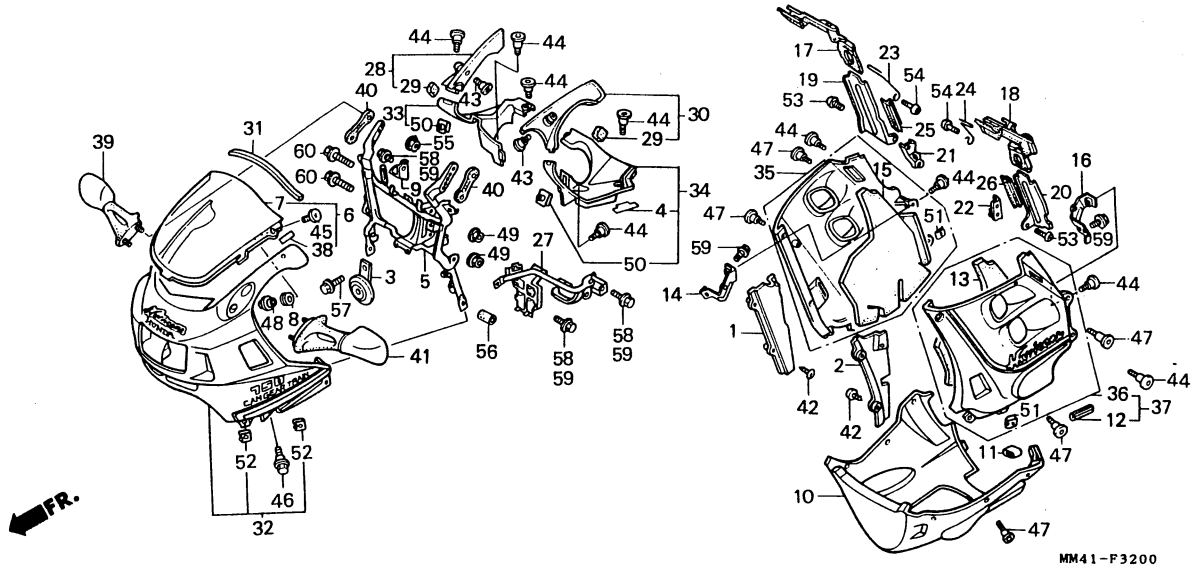

整備項目	標準時間	見出番号	部品番号	部品名	標準価格	使用個数 CBR750 FH	FJ	適用号機 初号機	終号機	タイプ
		39	88110-MM4-000ZA	R.ﾊﾞｯｸﾐﾗｰ *PB184MU*..... (ｸﾞﾗﾆｯﾄﾌﾞﾙｰﾒﾀﾘｯｸ-U)	5,000	1	-			
			88110-MM4-000ZB	R.ﾊﾞｯｸﾐﾗｰ *PB161CU*..... (ｷｬﾝﾃﾞｨｰｳｴｰﾌﾞﾌﾞﾙｰU)	5,000	1	-			
			88110-MM4-000ZC	R.ﾊﾞｯｸﾐﾗｰ *NH1*..... (ﾌﾞﾗｯｸ)	5,000	-	1			
			88110-MM4-000ZD	R.ﾊﾞｯｸﾐﾗｰ *NH131M*..... (ｽﾀｰﾗｲﾄｼﾙﾊﾞｰﾒﾀﾘｯｸ)	5,000	-	1			
		40	88112-MM5-000	ﾐﾗｰﾏｳﾝﾃｲﾝｸﾞﾗﾊﾞｰ.....	265	2	2			
		41	88120-MM4-000ZA	L.ﾊﾞｯｸﾐﾗｰ *PB184MU*..... (ｸﾞﾗﾆｯﾄﾌﾞﾙｰﾒﾀﾘｯｸ-U)	5,000	1	-			
			88120-MM4-000ZB	L.ﾊﾞｯｸﾐﾗｰ *PB161CU*..... (ｷｬﾝﾃﾞｨｰｳｴｰﾌﾞﾌﾞﾙｰU)	5,000	1	-			
			88120-MM4-000ZC	L.ﾊﾞｯｸﾐﾗｰ *NH1*..... (ﾌﾞﾗｯｸ)	5,000	-	1			
			88120-MM4-000ZD	L.ﾊﾞｯｸﾐﾗｰ *NH131M*..... (ｽﾀｰﾗｲﾄｼﾙﾊﾞｰﾒﾀﾘｯｸ)	5,000	-	1			
		42	90101-SA4-000	ﾀｯﾋﾟﾝｸﾞｽｸﾘｭｰ 4X12.....	60	6	6			
		43	90107-MM4-000	ﾊﾟﾝｽｸﾘｭｰ 6X14.....	75	2	2			
		44	90107-MM5-000	ﾊﾟﾝｽｸﾘｭｰ 6X14.....	75	11	11			
		45	90111-MB6-000	ｽｸﾘｰﾝｾｯﾃｲﾝｸﾞｽｸﾘｭｰ.....	40	2	2			
		46	90111-162-000	ﾌﾗﾝｼﾞﾎﾞﾙﾄ 6MM.....	110	2	2			
		47	90113-MM5-000	ﾊﾟﾝｽｸﾘｭｰ 6X14.....	55	10	10			
		48	90202-MB6-000	ｽｸﾘｰﾝｾｯﾃｲﾝｸﾞﾅｯﾄ.....	110	2	2			
		49	90309-KE1-003	ﾌﾗﾝｼﾞﾅｯﾄ 8MM.....	120	2	2			
		50	90320-MM5-000	ｽﾌﾟﾘﾝｸﾞﾅｯﾄ 6MM.....	95	2	2			

ブロックNO.

F-32

カウル

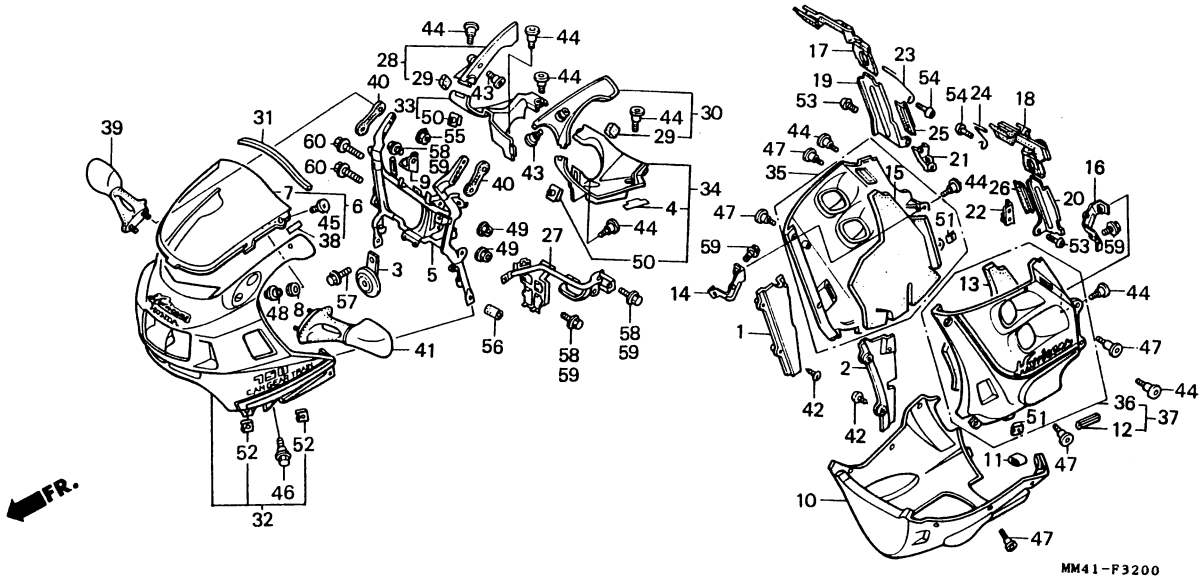

整備項目	標準時間	見出番号	部品番号	部品名	標準価格	使用個数 CBR750 FH	FJ	適用号機 初号機	終号機	タイプ
		51	90321-MM5-000	ｸﾘｯﾌﾟﾅｯﾄ 6MM.....	130	8	8			
		52	90322-MM5-000	ｽﾌﾟﾘﾝｸﾞﾅｯﾄ 5MM.....	105	4	4			
		53	93500-06010-0A	ﾊﾟﾝｽｸﾘｭｰ 6X10.....	15	2	2			
		54	93500-06012-0A	ﾊﾟﾝｽｸﾘｭｰ 6X12.....	15	2	2			
		55	94050-06080	ﾌﾗﾝｼﾞﾅｯﾄ 6MM.....	20	4	4			
		56	95005-35010-30	ﾁｭｰﾌﾞ 3.5X10.....	15	1	1			
		57	95700-06012-07	ﾌﾗﾝｼﾞﾎﾞﾙﾄ 6X12.....	20	1	-			
			95700-06010-07	ﾌﾗﾝｼﾞﾎﾞﾙﾄ 6X10.....	20	-	1			
		58	95701-06010-00	ﾌﾗﾝｼﾞﾎﾞﾙﾄ 6X10.....	20	-	3			
		59	95701-06012-00	ﾌﾗﾝｼﾞﾎﾞﾙﾄ 6X12.....	20	5	-			
						-	2			
		60	95800-08040-08	ﾌﾗﾝｼﾞﾎﾞﾙﾄ 8X40.....	35	2	2			

J 7

ブロックNO.

F-33

ストライプ・マーク

(主体色 PB-184M-U)

(CBR750FH)

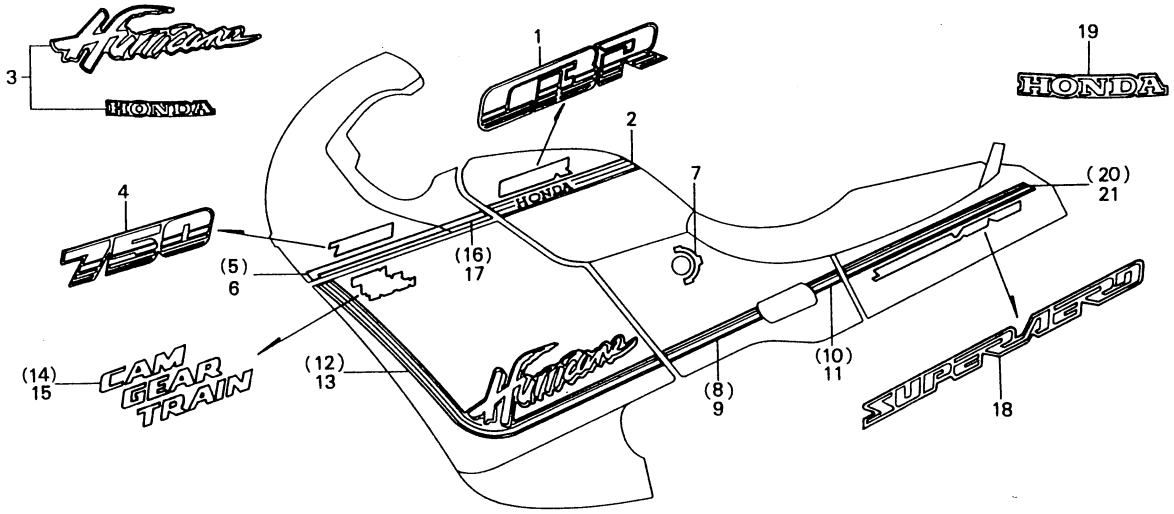

MM41-F3300

整備項目	標準時間	見出番号	部品番号	部品名	標準価格	使用個数 CBR750 FH	FJ	適用号機 初号機	終号機	タイプ
		1	17532-MM4-300ZA	フユーエルタンクマーク *TYPE1*.....	620	2	-			
		2	17533-MM4-300ZA	フユーエルタンクストライプ° *TYPE1*...	1,750	1	-			
		3	64215-MM4-300ZA	アツハ°ーカウルマークA *TYPE1*.....	530	1	-			
		4	64217-MM4-300ZA	アツハ°ーカウルマークC *TYPE1*.....	420	2	-			
		5	64221-MM4-300ZA	R.アツハ°ーカウルストライプ° *TYPE1*.	470	1	-			
		6	64222-MM4-300ZA	L.アツハ°ーカウルストライプ° *TYPE1*.	470	1	-			
		7	64303-MM4-300ZA	フユーエルコツクレハ゛ーコーシヨン *TYPE1*	105	1	-			
		8	64305-MM4-300ZA	R.サイト゛カウルストライプ°A *TYPE1*.	520	1	-			
		9	64306-MM4-300ZA	L.サイト゛カウルストライプ°A *TYPE1*.	520	1	-			
		10	64307-MM4-300ZA	R.サイト゛カウルストライプ°B *TYPE1*.	260	1	-			
		11	64308-MM4-300ZA	L.サイト゛カウルストライプ°B *TYPE1*.	260	1	-			
		12	64324-MM4-300ZA	R.ミト゛ルカウルストライプ° *TYPE1*..	2,600	1	-			
		13	64325-MM4-300ZA	L.ミト゛ルカウルストライプ° *TYPE1*..	2,600	1	-			
		14	64326-MM4-300ZA	R.ミト゛ルカウルマーク *TYPE1*.....	520	1	-			
		15	64327-MM4-300ZA	L.ミト゛ルカウルマーク *TYPE1*.....	520	1	-			
		16	64582-MM4-300ZA	R.インナーハ°ネルストライプ° *TYPE1*.	210	1	-			
		17	64592-MM4-300ZA	L.インナーハ°ネルストライプ° *TYPE1*.	210	1	-			
		18	77211-MM4-300ZA	リヤーカウルマークA *TYPE1*.....	520	2	-			
		19	77212-MM4-300ZA	リヤーカウルマークB *TYPE1*.....	210	1	-			
		20	77213-MM4-300ZA	R.リヤーカウルストライプ° *TYPE1*...	1,050	1	-			
		21	77214-MM4-300ZA	L.リヤーカウルストライプ° *TYPE1*...	1,050	1	-			

ブロックNO.

F-33-1

ストライプ・マーク

(主体色 PB-161C-U)

(CBR750FH)

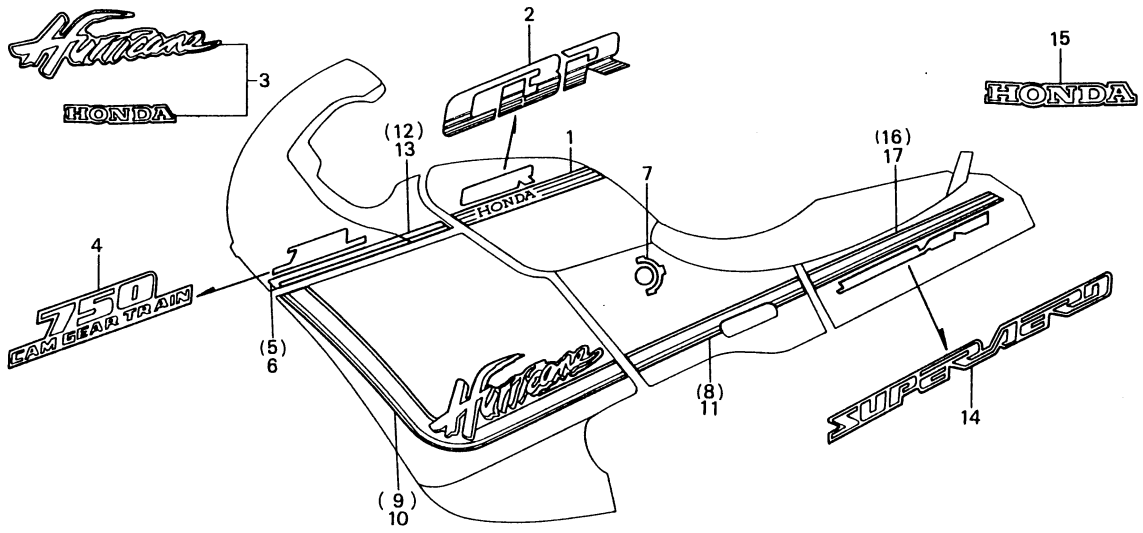

MM41-F3301

整備項目	標準時間	見出番号	部品番号	部品名	標準価格	使用個数 CBR750 FH	FJ	適用号機 初号機	終号機	タイプ
		1	17531-MM4-300ZA	フユ-エルタンクストライフ° *TYPE2*...	2,100	1	-			
		2	17532-MM4-300ZB	フユ-エルタンクマーク *TYPE2*.....	620	2	-			
		3	64215-MM4-300ZB	アツハ°-カウルマークA *TYPE2*.....	530	1	-			
		4	64216-MM4-300ZB	アツハ°-カウルマークB *TYPE2*.....	210	2	-			
		5	64218-MM4-300ZA	R.アツハ°-カウルストライフ° *TYPE2*.	520	1	-			
		6	64219-MM4-300ZA	L.アツハ°-カウルストライフ° *TYPE2*.	310	1	-			
		7	64303-MM4-300ZB	フユ-エルコツクレハ"-コ-ション *TYPE2*	105	1	-			
		8	64304-MM4-300ZA	R.サイト"カウルストライフ° *TYPE2*..	1,050	1	-			
		9	64328-MM4-300ZA	R.ミト"ルカウルストライフ° *TYPE2*..	3,100	1	-			
		10	64329-MM4-300ZA	L.ミト"ルカウルストライフ° *TYPE2*..	3,100	1	-			
		11	64354-MM4-300ZA	L.サイト"カウルストライフ° *TYPE2*..	1,050	1	-			
		12	64581-MM4-300ZA	R.インナ-ハ°ネルストライフ° *TYPE2*.	310	1	-			
		13	64591-MM4-300ZA	L.インナ-ハ°ネルストライフ° *TYPE2*.	310	1	-			
		14	77211-MM4-300ZB	リヤ-カウルマークA *TYPE2*.....	520	2	-			
		15	77212-MM4-300ZB	リヤ-カウルマークB *TYPE2*.....	210	1	-			
		16	77215-MM4-300ZA	R.リヤ-カウルストライフ° *TYPE2*...	830	1	-			
		17	77216-MM4-300ZA	L.リヤ-カウルストライフ° *TYPE2*...	830	1	-			

J 9

ブロックNO.

F-33-2

ストライプ・マーク

(CBR750FJ)

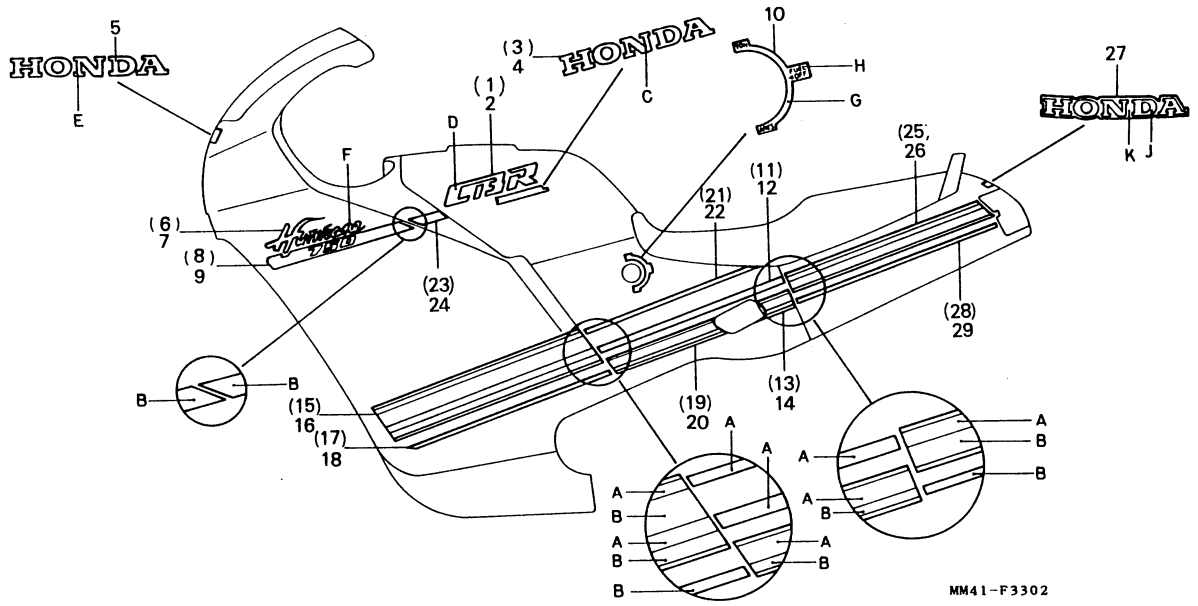

整備項目	標準時間

フューエルコックレバーコーション配色表

タイプ	主体色	指定色 G	指定色 H
TYPE 3	グラニットブルーメタリック-U	ダウンブルーメタリック-U	レッド
TYPE 4	スターライトシルバーメタリック	ミクロネシアンブルーメタリック	スターライトシルバーメタリック

見出番号	部品番号	部品名	標準価格	使用個数 CBR750 FH	FJ	適用号機 初号機	終号機	タイプ
1	17531-MM4-700ZA	R.フュ-エルタンクマ-ク *TYPE3*(A).	550	-	1			
	17531-MM4-700ZB	R.フュ-エルタンクマ-ク *TYPE4*(A).	550	-	1			
2	17532-MM4-700ZA	L.フュ-エルタンクマ-ク *TYPE3*(A).	550	-	1			
	17532-MM4-700ZB	L.フュ-エルタンクマ-ク *TYPE4*(A).	550	-	1			
3	17533-MM4-700ZA	R.フュ-エルタンクマ-ク *TYPE3*(B).	210	-	1			
	17533-MM4-700ZB	R.フュ-エルタンクマ-ク *TYPE4*(B).	210	-	1			
4	17534-MM4-700ZA	L.フュ-エルタンクマ-ク *TYPE3*(B).	210	-	1			
	17534-MM4-700ZB	L.フュ-エルタンクマ-ク *TYPE4*(B).	210	-	1			
5	64215-MM4-700ZA	アツハ°-カウルマ-ク *TYPE3*(A)...	210	-	1			
	64215-MM4-700ZB	アツハ°-カウルマ-ク *TYPE4*(A)...	210	-	1			
6	64216-MM4-700ZA	R.アツハ°-カウルサイトﾞマ-ク *TYPE3*	550	-	1			
	64216-MM4-700ZB	R.アツハ°-カウルサイトﾞマ-ク *TYPE4*	550	-	1			
7	64217-MM4-700ZA	L.アツハ°-カウルサイトﾞマ-ク *TYPE3*	550	-	1			
	64217-MM4-700ZB	L.アツハ°-カウルサイトﾞマ-ク *TYPE4*	550	-	1			
8	64218-MM4-700ZA	R.アツハ°-カウルサイトﾞストライフ° *TYPE3*	550	-	1			
	64218-MM4-700ZB	R.アツハ°-カウルサイトﾞストライフ° *TYPE4*	550	-	1			
9	64219-MM4-700ZA	L.アツハ°-カウルサイトﾞストライフ° *TYPE3*	550	-	1			
	64219-MM4-700ZB	L.アツハ°-カウルサイトﾞストライフ° *TYPE4*	550	-	1			
10	64303-MM4-700ZA	フュ-エルコツクレハﾞ-コ-シヨン *TYPE3*	105	-	1			
	64303-MM4-700ZB	フュ-エルコツクレハﾞ-コ-シヨン *TYPE4*	105	-	1			
11	64305-MM4-700ZA	R.サイトﾞカウルストライフ° *TYPE3* (A)	800	-	1			

フューエルタンクマーク配色表

タイプ	主体色	指定色 C	指定色 D
TYPE 3	グラニットブルーメタリック-U	グラニットブルーメタリック-U	ライトシルバー
TYPE 4	スターライトシルバーメタリック	スターライトシルバーメタリック	ダークシルバー

アッパーカウルマーク配色表

タイプ	主体色	指定色 E	指定色 F
TYPE 3	グラニットブルーメタリック-U	パールシルバー	レッド
TYPE 4	スターライトシルバーメタリック	ダークシルバー	レッド

J 10

ブロックNO.

F-33-2

ストライプ・マーク

(CBR750FJ)

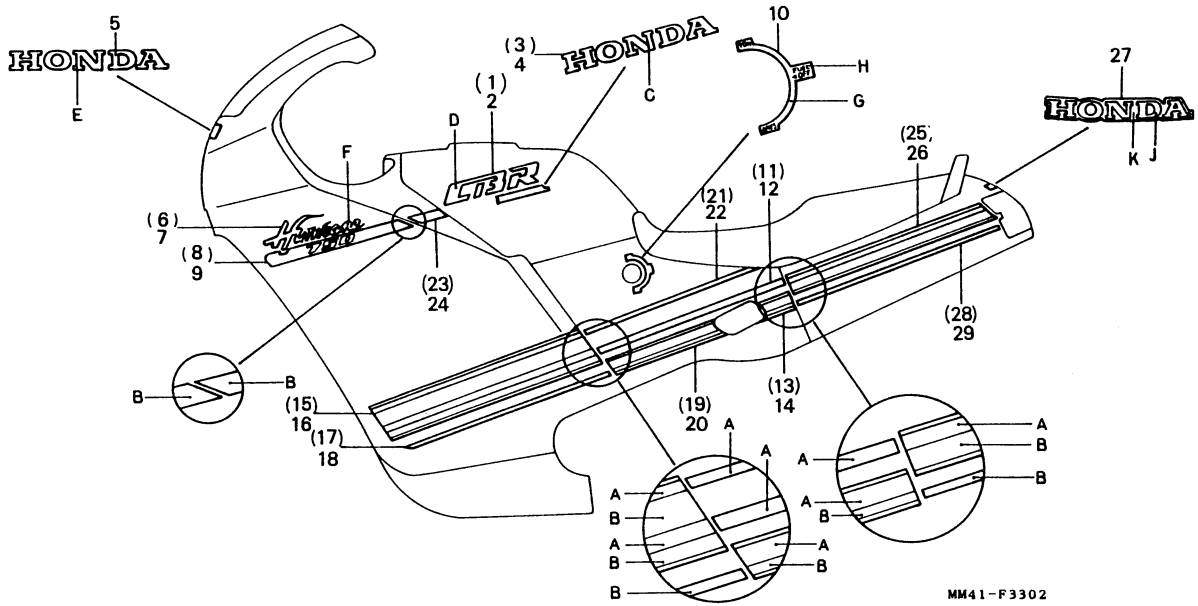

整備項目	標準時間	見出番号	部品番号	部品名	標準価格	使用個数 CBR750 FH FJ	適用号機 初号機	適用号機 終号機	タイプ
			64305-MM4-700ZB	R.サイト゛カウルストライフ゜ *TYPE4* (A)	800	- 1			
		12	64306-MM4-700ZA	L.サイト゛カウルストライフ゜ *TYPE3* (A)	800	- 1			
			64306-MM4-700ZB	L.サイト゛カウルストライフ゜ *TYPE4* (A)	800	- 1			
		13	64307-MM4-700ZA	R.サイト゛カウルストライフ゜ *TYPE3* (B)	300	- 1			
			64307-MM4-700ZB	R.サイト゛カウルストライフ゜ *TYPE4* (B)	300	- 1			
		14	64308-MM4-700ZA	L.サイト゛カウルストライフ゜ *TYPE3* (B)	300	- 1			
			64308-MM4-700ZB	L.サイト゛カウルストライフ゜ *TYPE4* (B)	300	- 1			
		15	64324-MM4-700ZA	R.ミト゛ルカウルストライフ゜ *TYPE3* (A)	1,800	- 1			
			64324-MM4-700ZB	R.ミト゛ルカウルストライフ゜ *TYPE4* (A)	1,800	- 1			
		16	64325-MM4-700ZA	L.ミト゛ルカウルストライフ゜ *TYPE3* (A)	1,800	- 1			
			64325-MM4-700ZB	L.ミト゛ルカウルストライフ゜ *TYPE4* (A)	1,800	- 1			
		17	64326-MM4-700ZA	R.ミト゛ルカウルストライフ゜ *TYPE3* (B)	400	- 1			
			64326-MM4-700ZB	R.ミト゛ルカウルストライフ゜ *TYPE4* (B)	400	- 1			
		18	64327-MM4-700ZA	L.ミト゛ルカウルストライフ゜ *TYPE3* (B)	400	- 1			

J 11

ブロックNO.

F-33-2

ストライプ・マーク

(CBR750FJ)

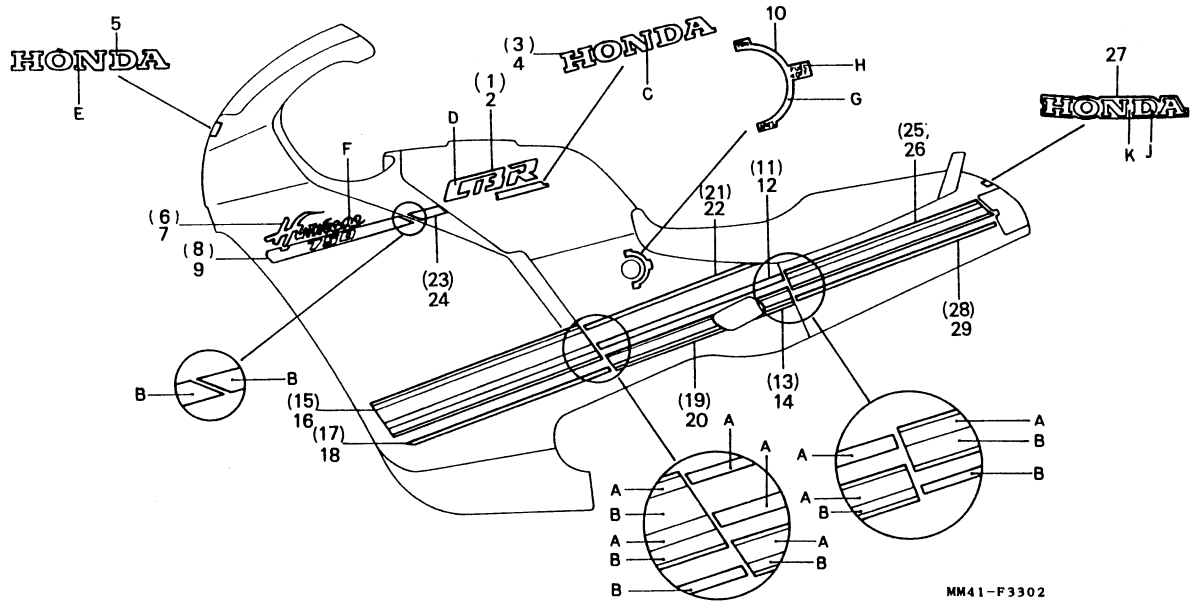

整備項目	標準時間	見出番号	部品番号	部品名	標準価格	使用個数 CBR750 FH	FJ	適用号機 初号機	終号機	タイプ
			64327-MM4-700ZB	L.ﾐﾄﾞﾙｶｳﾙｽﾄﾗｲﾌﾟ *TYPE4* (B)	400	-	1			
		19	64356-MM4-700ZA	R.ｻｲﾄﾞｶｳﾙｽﾄﾗｲﾌﾟ *TYPE3* (C)	600	-	1			
			64356-MM4-700ZB	R.ｻｲﾄﾞｶｳﾙｽﾄﾗｲﾌﾟ *TYPE4* (C)	600	-	1			
		20	64357-MM4-700ZA	L.ｻｲﾄﾞｶｳﾙｽﾄﾗｲﾌﾟ *TYPE3* (C)	600	-	1			
			64357-MM4-700ZB	L.ｻｲﾄﾞｶｳﾙｽﾄﾗｲﾌﾟ *TYPE4* (C)	600	-	1			
		21	64358-MM4-700ZA	R.ｻｲﾄﾞｶｳﾙｽﾄﾗｲﾌﾟ *TYPE3* (D)	400	-	1			
			64358-MM4-700ZB	R.ｻｲﾄﾞｶｳﾙｽﾄﾗｲﾌﾟ *TYPE4* (D)	400	-	1			
		22	64359-MM4-700ZA	L.ｻｲﾄﾞｶｳﾙｽﾄﾗｲﾌﾟ *TYPE3* (D)	400	-	1			
			64359-MM4-700ZB	L.ｻｲﾄﾞｶｳﾙｽﾄﾗｲﾌﾟ *TYPE4* (D)	400	-	1			
		23	64581-MM4-700ZA	R.ｲﾝﾅｰﾊﾟﾈﾙｽﾄﾗｲﾌﾟ *TYPE3*.	300	-	1			
			64581-MM4-700ZB	R.ｲﾝﾅｰﾊﾟﾈﾙｽﾄﾗｲﾌﾟ *TYPE4*.	300	-	1			
		24	64591-MM4-700ZA	L.ｲﾝﾅｰﾊﾟﾈﾙｽﾄﾗｲﾌﾟ *TYPE3*.	300	-	1			
			64591-MM4-700ZB	L.ｲﾝﾅｰﾊﾟﾈﾙｽﾄﾗｲﾌﾟ *TYPE4*.	300	-	1			
		25	77211-MM4-700ZA	R.ﾘﾔｰｼｰﾄｶｳﾙｽﾄﾗｲﾌﾟ *TYPE3* (A)	1,100	-	1			
			77211-MM4-700ZB	R.ﾘﾔｰｼｰﾄｶｳﾙｽﾄﾗｲﾌﾟ *TYPE4* (A)	1,100	-	1			

ストライプ配色表

タイプ	主体色	指定色 A	指定色 B
TYPE 3	グラニットブルーメタリック-U	グラニットブルーメタリック-U	ダウンブルーメタリック-U
TYPE 4	スターライトシルバーメタリック	スターライトシルバーメタリック	ミクロネシアンブルーメタリック

J 12

ブロックNO.

F-33-2

ストライプ・マーク

(CBR750FJ)

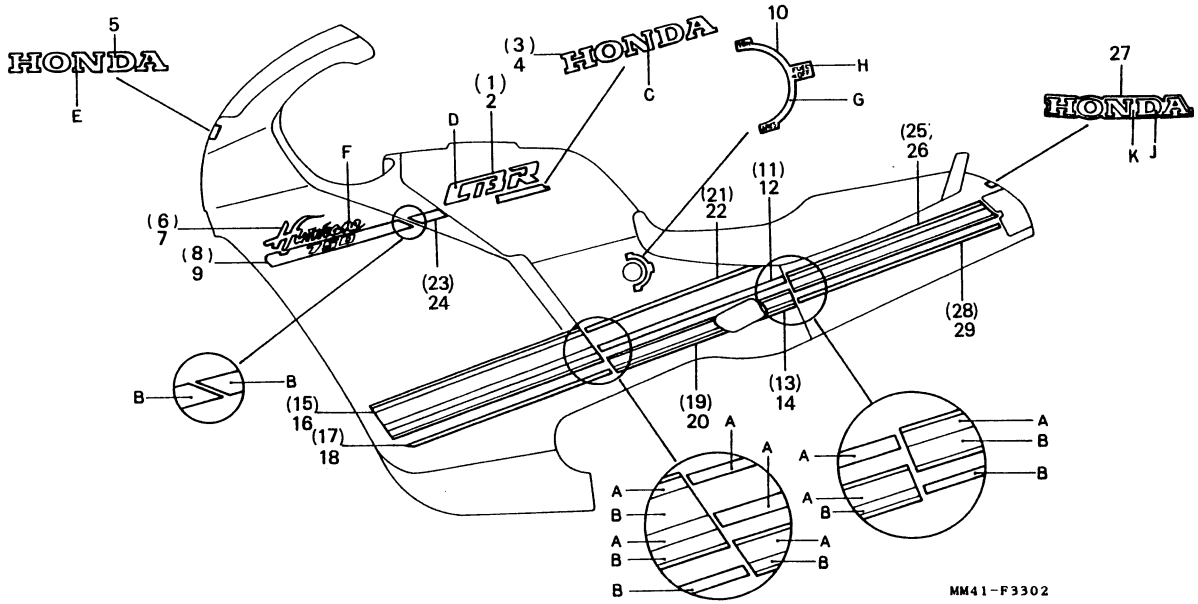

整備項目	標準時間	見出番号	部品番号	部品名	標準価格	使用個数 CBR750 FH	FJ	適用号機 初号機	終号機	タイプ
		26	77212-MM4-700ZA	L.リヤーシートカウルストライプ° *TYPE3* (A)	1,100	-	1			
			77212-MM4-700ZB	L.リヤーシートカウルストライプ° *TYPE4* (A)	1,100	-	1			
		27	77213-MM4-700ZA	リヤーシートカウルマーク *TYPE3*.....	210	-	1			
			77213-MM4-700ZB	リヤーシートカウルマーク *TYPE4*.....	210	-	1			
		28	77214-MM4-700ZA	R.リヤーシートカウルストライプ° *TYPE3* (B)	500	-	1			
			77214-MM4-700ZB	R.リヤーシートカウルストライプ° *TYPE4* (B)	500	-	1			
		29	77215-MM4-700ZA	L.リヤーシートカウルストライプ° *TYPE3* (B)	500	-	1			
			77215-MM4-700ZB	L.リヤーシートカウルストライプ° *TYPE4* (B)	500	-	1			

リヤーシートカウルマーク配色表

タイプ	主体色	指定色 J	指定色 K
TYPE 3	グラニットブルーメタリック-U	パールシルバー	ダウンブルーメタリック-U
TYPE 4	スターライトシルバーメタリック	ライトシルバー	ミクロネシアンブルーメタリック

部品番号索引

部品番号	アドレス No.
06000	
061A1-MM4-010	E14
061A1-MM4-020	E14
061B1-MM4-000	E15
061B1-MM4-010	E15
061B1-MM4-020	E15
11000	
11000-MM4-000HA	E2
11000-MM4-010HA	E2
11102-MM4-000	D13
11103-MM5-000	E2
11104-MM5-000	E2
	E15
11208-MM5-000	E2
11210-MM4-000	D16
11210-MM4-010	D16
11311-MJ0-920	D7
11321-MM4-000	D10
11322-MM5-000	D10
	E15
11330-MM4-000	D7
11332-ML7-000	D10
11360-MM4-000	D11
11360-MM4-010	D11
11394-MM4-000	D11
	E15
11394-MM4-010	E15
11395-MM4-000	D7
	E15
11396-MJ0-000	D7
	E15
11398-MM4-000	D16
	E15
11651-MM4-000	D11
11653-MM4-000	D11
11671-MM4-000	D11
	E15
12000	
12010-MM4-000	D2
12100-MM4-000	D6
12191-MM4-004	D6
	E14
12204-ML7-305	D2
12209-KL4-005	D4
	E14
12251-MM4-004	D2
	E14
12251-MM4-014	D2
	E14
12260-MM4-000	E2
12260-MM4-700	E2
12300-MM4-000	D1
12321-MM4-000	D1
12322-MM4-000	D1
12391-MM4-000	D1
	E14
13000	
131A2-MM4-005	E4
13101-MM4-003	E4
13101-MM4-013	E4
13111-MM4-000	E4
13210-MM4-000	E4
13213-ML7-020	E4
13214-MM4-000	E4
13215-ML7-000	E4
13215-MM4-000	E4
13216-MM4-000	E4
13217-MM4-000	E4
13218-MM4-000	E4
13300-MM4-000	E4
13313-ML7-003	E4
13313-MM4-000	E5
13314-ML7-003	E4
13314-MM4-000	E5
13315-ML7-003	E4
13315-MM4-000	E5
13316-MM4-000	E5
13317-MM4-000	E5
13323-MM4-000	E4
13324-MM4-000	E5
14000	
14100-MM4-000	D4
14100-MM4-010	D4
14100-MM4-020	D4
14100-MM4-700	D4
14200-MM4-000	D4
14200-MM4-010	D4
14200-MM4-020	D4
14200-MM4-700	D4
14410-MM4-000	D4
14410-MM4-010	D4
14611-ML7-010	D4
14614-MM4-000	D4
14615-MM4-000	D4
14711-ML7-690	D4
14721-ML7-690	D4
14751-ML7-004	D4
14761-ML7-004	D4
14771-ML7-000	D4
14775-MM4-000	D4
14777-MM4-000	D4
14781-MB4-000	D4
15000	
15100-MM4-000	D16
15134-MM5-000	D16
15134-MM5-640	D16
15153-MM4-000	D16
15153-MM5-000	D16
15154-MM5-000	D16
15161-MM4-003	D16
15220-MM4-000	D16
15311-MM4-000	D16
15312-MM4-000	D16
15410-MM9-003	D16
15510-MM5-000	I13
15511-MM4-000	D16
15515-MM5-000	I13
15521-MA6-000	I13
15600-MM4-003	I13
15604-MG7-000	I10
15650-MM4-000	D7
15772-HA7-670	E10
15772-292-010	G14
16000	
16010-MM5-601	E12
16011-MM4-004	E12
16012-MM4-004	E12
16013-ML7-004	E12
16015-MM5-601	E12
16016-MM5-601	E12
16018-MM5-601	E10
16023-MM5-601	E12
16026-MM4-004	E10
16026-MM5-601	E10
16027-KT7-003	E10
16028-MM5-601	E10
16029-KE8-004	E12
16032-MM4-004	E10
16037-MK7-771	E12
16040-MM5-601	E12
16046-MM5-601	E12
16047-MA6-003	E10
16050-MM5-601	E10
16051-MM4-004	E12
16052-ME9-672	E12
16053-MM5-601	E10
16080-ML4-611	E10
16097-ME9-671	E12
16100-MM4-004	E10
16100-MM4-014	E10
16100-MM4-024	E10
16100-MM4-034	E10
16101-MM4-004	E10
16101-MM4-014	E10
16102-MM4-004	E10
16102-MM4-014	E10
16102-MM4-024	E10
16103-MM4-004	E10
16103-MM4-014	E10
16103-MM4-024	E10
16104-MM4-004	E10
16104-MM4-014	E11
16107-MM5-601	E12
16111-MM4-004	E12
16111-MM4-014	E12
16119-MM4-004	E11
16120-MM5-601	E11
16121-MM5-601	E11
16122-MM5-601	E11
16145-MM5-601	E11
16146-MM5-601	E11
16165-MM4-004	E12
16198-MM4-004	E11
16199-MM4-004	E11
16211-MM4-000	D2
16219-MM4-000	D2
16220-MM4-000	D2
16950-MM5-005	G14
16952-MM5-005	G14
16953-MM4-000	G14
16954-MM4-000	G14
16955-MM4-000	G14
16956-KM9-000	I10
16956-MM4-000	G14
16958-MB0-000	H8
16958-MF2-880	G14
16965-MM4-000	G14
16965-MM5-770	G14
16966-MJ4-670	G14
16970-MM4-000	G14
17000	
17211-MM5-000	H8
17215-MM4-000	H8
17217-MM5-000	H8
17220-MM4-000	H8
17220-MM5-010	H8
17235-MM5-000	H8
17240-MM4-300	H8
17241-MM4-300	H8
17251-KT8-000	I13
17251-MM4-300	H8
17252-MM4-300	H8
17253-KT8-000	I13
17253-MM4-300	H8
17254-MM4-300	H8
17255-GC4-830	H8
17255-MM4-000	I13
17256-MM4-000	I13
17256-MM5-000	H8
17258-MM5-000	H8
17259-MM5-000	H8
17265-MM4-000	H8
17265-MM5-000	H8
17369-KB4-670	E11
	I13
17370-419-700	H8
17503-441-950	H13
17506-MB1-000	G14
17515-MM4-000	G14
17516-MM5-000	G14
17517-MM4-000	G14
17520-MM4-000ZA	G14
17520-MM4-000ZB	G14
17520-MM4-700ZA	G14
17520-MM4-700ZB	G14
17525-MM4-700	G15
17525-MM5-000	G15
17531-MM4-300ZA	J8
17531-MM4-700ZA	J9
17531-MM4-700ZB	J9
17532-MM4-300ZA	J7
17532-MM4-300ZB	J8
17532-MM4-700ZA	J9
17532-MM4-700ZB	J9
17533-MM4-300ZA	J7
17533-MM4-700ZA	J9
17533-MM4-700ZB	J9
17534-MM4-700ZA	J9
17534-MM4-700ZB	J9
17535-KE7-000	H1
17620-MM4-000	G15
17620-MM4-010	G15
17651-MM5-000	H8
17724-102-700	D1
17908-KT7-000	F9
17908-MM5-000	F9
17910-MM4-000	F5
17910-MM5-010	F5
17920-MM4-000	F5
17920-MM5-010	F5
17950-MM5-000	F5
17962-KE8-701	F5
17962-ML7-003	F5
18000	
18150-MM4-003	H10
18291-236-000	E14
	H10
18310-MM4-003	H10
18371-MA0-770	H10
18377-MM4-000	H10
18392-449-000	H10
18410-MM4-003	H10
18421-MA6-000	H10
18422-MA6-000	H10
18534-634-670	G15
19000	
19010-MM4-003	I10
19010-MM4-701	I10
19015-MM4-003	I10
19020-MG8-003	I10
19030-MM4-004	I10
19032-MM5-010	I10
19035-MM5-000	I16
19036-MM5-000	I16
19037-KA4-701	I10
19051-KA3-710	G15
19051-KA3-830	I13
19051-MM5-000	I10
19051-MM5-850	I10
19052-HA2-000	I10
19052-KA3-830	I13
19056-HA2-000	I10
19101-MM5-000	I10
19102-KT8-000	H8
19106-GE2-000	I10
19108-KK4-000	I10
19200-MM4-000	D11
19200-MM4-010	D11
19221-MM4-000	D11
19221-MM4-010	D11
19226-ML7-000	D11
	E15
19300-MG9-000	I10
19311-MM5-000	I10
19312-MM5-000	I10
19313-MM5-000	I10
19490-MM5-000	I10
19491-MM4-000	D6
19491-MM4-010	D6
19492-MM4-000	I10
19502-MM5-000	I10
19503-MM5-000	I10
19505-MM4-000	D6
19505-MM4-700	D6

部 品 番 号 索 引

部品番号	アドレス No.
19507-MM4-000	D2
19508-MM4-000	D2
19509-MM5-003	I10
19513-MF5-000	I11
19513-MM4-003	I11
19516-MB6-000	D6
19520-MM5-000	I11
19520-MM5-640	I11
19521-MM4-000	D2
22000	
22100-MM4-000	D8
22100-MM4-700	D8
22116-MM4-000	D8
22116-MM4-700	D8
22117-MM4-000	D8
22120-MM4-000	D8
22201-MA7-000	D8
22201-MB0-003	D8
22201-MM5-000	D8
22321-MM4-000	D8
22325-MN4-000	D8
22326-MN4-000	D8
22350-MM4-000	D8
22350-MM4-010	D8
22361-MM4-000	D8
22361-MM4-010	D8
22361-MM4-700	D8
22401-MM4-000	D8
22710-MM4-000	D7
22710-MM4-700	D7
22815-428-000	D7
22821-MM4-000	D7
22847-MM4-000	D7
22870-MM4-000	F5
22870-MM4-010	F5
23000	
23211-MM4-000	E6
23211-MM4-010	E6
23220-MM4-000	E6
23220-MM4-010	E6
23421-MM4-000	E6
23431-MM4-000	E6
23441-MM4-000	E6
23442-MM4-000	E6
23451-MM4-000	E6
23461-MM4-000	E6
23462-MM4-000	E6
23481-MM4-000	E6
23491-MM4-000	E6
23495-MM4-000	E6
23496-MM4-000	E6
23501-MM4-000	E6
23511-MM4-000	E6
23521-MM4-000	E6
23801-MM4-003	E6
24000	
24211-MM4-000	E8
24212-MM4-000	E8
24213-MM4-000	E8
24231-MM4-000	E8
24231-MM4-700	E8
24231-MM5-000	E8
24261-283-000	E6
24310-MM4-000	E8
24312-KT8-300	E8
24315-HA0-000	E8
24321-KT8-010	E8
24322-MM4-000	E8
24324-KA3-710	E8
24325-KA3-710	E8
24326-KT7-000	E8
24328-MM5-000	E8
24329-KA3-740	E8
24329-KT8-000	E8
24430-MM5-000	E8
24434-KT7-000	E8
24435-MM5-000	E8
24610-MM4-000	E8
24651-KT7-000	E8
24652-035-000	E8
24655-MM5-000	E8
24701-MM4-000	H12
24781-KR3-770	H12
28000	
28101-MM4-000	D15
28102-ME9-000	D15
28110-MM4-000	D13
28115-MM4-700	D13
28117-MM5-000	D15
28120-KE2-981	D13
28120-MM4-000	D13
28123-MM4-700	D13
28130-MM5-000	D13
28130-MM5-020	D13
28138-MM4-000	D13
28151-MM0-003	D13
28161-MM4-003	D13
28161-MM4-013	D13
28170-MM4-000	D13
28170-MM4-700	D13
28191-MM4-000	D13
28333-300-000	H13
30000	
30291-MM4-000	D10
30300-MM5-013	D10
30400-MM4-000	H3
30405-MM5-000	H3
30505-MM4-000	I8
30505-MM5-640	I8
30510-MM5-003	I8
30520-ML7-000	I8
30751-MM5-010	I8
30751-MM5-020	I8
30752-MM5-010	I8
30752-MM5-020	I8
30753-MM5-010	I8
30753-MM5-020	I8
30754-MM5-010	I8
30754-MM5-020	I8
31000	
31118-MM5-005	D13
31120-MM5-005	D13
31130-MM4-005	D13
31131-MM5-005	D13
31133-MM4-005	D13
31133-MM4-015	D14
31133-MM4-025	D14
31134-MM5-005	D14
31200-MM4-008	D15
31201-KS5-901	D15
31203-MM4-008	D15
31204-KS5-901	D15
31205-MN4-008	D15
31206-MN4-008	D15
31207-KS5-901	D15
31500-MM4-007	H6
31501-MM4-000	H6
31600-MM4-000	H3
31700-124-003	I8
31700-124-008	I8
32000	
32100-MM4-000	I8
32100-MM4-700	I8
32101-MM5-000	E2
32105-MM5-000	I8
32350-MM4-000	H6
32401-MM5-000	H6
32410-MM4-000	H6
32411-MM5-000	H6
32411-253-000	H6
32416-MF5-000	H6
32416-MM5-300	H6
32501-MM4-000	H3
32501-MM5-770	H3
32503-MM5-000	I8
32550-MJ6-000	E2
32922-MB2-000	D7
	D16
32922-MM4-005	D14
33000	
33100-MM4-003	F1
33112-MM5-601	F1
33113-ML7-601	F1
33400-MM4-003	I6
33405-MM4-003	I6
33407-MM5-003	I6
33410-MM5-601	I6
33450-MM4-003	I6
33455-MM4-003	I6
33460-MM5-601	I6
33518-SA2-003	I7
33600-MM5-671	I6
33602-MG2-601	I6
33604-MM5-671	I6
33613-KG1-610	I11
33650-MM5-671	I6
33654-MM5-671	I6
33701-MM4-003ZA	I7
33701-MM4-003ZB	I7
33701-MM4-701ZA	I7
33701-MM4-701ZB	I7
33703-MM4-003ZA	I7
33703-MM4-003ZB	I7
33703-MM5-601ZE	I7
33703-MM5-601ZF	I7
33705-MM4-003	I7
33705-MM5-601	I7
33740-MM4-700	I4
33741-MC7-612	I4
34000	
34901-MC7-601	F1
34905-268-671	I6
	I7
34905-425-671	I6
	I7
34908-GA7-701	F2
34908-MB9-871	F2
34910-KT8-711	F2
35000	
35010-MM4-010	F9
35100-MM5-600	F9
35101-MM5-600	F9
35121-MA6-811	F9
35122-MA6-811	F9
35150-MM4-000	F5
35152-KE8-703	F5
35200-MM4-000	F5
35204-KE8-702	F5
35330-413-003	F5
35340-MM5-600	F7
35350-MM5-000	H12
35350-MM5-010	H12
35357-MG2-000	H12
35500-MJ4-014	E2
35600-MM5-003	E2
35850-MK3-671	H6
35851-MF5-751	H6
35855-MG7-751	H6
35856-MF5-751	H6
36000	
36037-657-000	I8
37000	
37100-MM4-008	F2
37100-MM4-018	F2
37102-MM5-008	F2
37105-MM4-008	F2
37110-MM5-008	F2
37111-MM4-008	F2
37111-MM4-018	F2
37112-MM5-008	F2
37113-ML7-008	F2
37130-MM5-008	F2
37200-MM4-008	F2
37215-KR1-760	F2
37215-MB6-831	F2
37216-MB6-831	F2
37243-KB7-960	F2
37243-MM4-000	F2
37244-MB2-008	F3
37244-MM4-000	F3
37250-MM4-008	F3
37250-MM4-018	F3
37300-MM4-008	F3
37300-MM5-008	F3
37305-KE5-008	F3
37400-MM4-008	F3
37400-MM5-008	F3
37750-PC1-004	I11
37760-MB2-901	I11
37800-MM5-008	G15
38000	
38120-MJ0-682	I16
38200-MM5-005	I8
38215-MB0-910	I16
38235-SA5-004	I8
38301-KK9-952	H3
38306-GE7-000	H3
40000	
405A3-MM4-003	G12
405A3-MM4-005	G12
41000	
41200-MM4-000	G12
41212-MA6-000	G12
41241-KT8-000	G12
42000	
42301-MM4-000	G12
42306-ML7-000	G12
42308-ML7-690	I1
42311-ML7-000	G12
42313-ML7-000	G12
42606-ML7-000	G12
42610-MM4-000ZA	G12
42610-MM4-000ZB	G12
42610-MM4-000ZC	G12
42620-MM5-000	G12
42650-MM4-305ZA	G12
42650-MM4-305ZB	G12
42650-MM4-305ZC	G13
42704-MB0-000	G3
	G5
	G13
42705-MB0-000	G3
	G5
	G13
42706-MB0-000	G3
	G5
	G13
42710-MM4-003	G13
42710-MM4-004	G13
42753-ML7-003	G3
	G5
	G13
42753-ML7-004	G3

部品番号索引

部品番号	アドレスNo.
42753-ML7-004	G5
	G13
43000	
43100-ML7-921	G10
43100-ML7-922	G10
43100-MM4-007	G9
43101-ML7-006	G9
43101-ML7-921	G10
43105-ML7-007	G9
43105-ML7-921	G10
43105-ML7-922	G10
43106-ML7-921	G10
43106-ML7-922	G10
43107-MA3-006	G9
43109-MA3-006	G1
	G9
	G10
43110-ML7-691	G9
43110-ML7-921	G10
43209-MA3-006	G1
	G9
	G10
43310-MM4-701	G7
43310-MM4-702	G7
43310-MM5-013	G7
43351-MM4-000	G13
43352-MG9-006	G1
	G10
43352-568-003	F15
	G9
43353-MG9-006	G1
	G10
43353-461-771	F15
	G9
43431-ML7-690	G9
	G10
43434-MA3-640	G9
	G10
43500-MM4-006	G7
43503-MB2-006	G7
43504-MB2-006	G7
43511-MA6-006	G7
43512-MM4-000	G7
43513-MB2-016	G7
43514-445-771	G7
43520-MJ6-305	G7
43530-MM5-006	G7
44000	
44301-MM5-000	G3
	G5
44311-ML7-000	G3
	G5
44620-MM5-000	G3
	G5
44650-MM4-306ZA	G5
44650-MM4-306ZB	G5
44650-MM5-305ZD	G3
44650-MM5-305ZE	G3
44680-ML7-000	G3
	G5
44710-MM4-003	G3
	G5
44710-MM4-004	G3
	G5
44800-ML7-691	G3
	G5
44806-ML7-691	G3
	G5
44809-ML7-003	G3
	G5
44830-MM4-000	F3
44831-MM5-000	F3
44832-ME2-000	F15
	G1
45000	
45100-MM4-008	F15
45100-MM4-703	G1
45101-MM4-006	F15
45101-MM4-701	G1
45105-ML7-922	G1
45105-MM5-008	F15
45106-ML7-922	G1
45107-ML7-691	F15
45107-MN4-006	G1
	G10
45108-MA3-006	G9
45108-ML4-006	F15
45108-ML7-921	G1
	G10
45109-166-006	F15
45110-ML7-691	F15
45110-ML7-922	G1
45111-MA3-006	G9
45112-MG3-006	F15
45112-ML7-921	G1
	G10
45112-445-631	G9
45120-MM4-701	G5
45124-MM4-003	F7
45124-MM5-003	F7
45125-MM4-003	F7
45125-MM4-701	F7
45127-MM5-000	F7
45128-ME2-003	G3
45131-HA5-671	F15
45131-MA3-006	G9
45131-ML7-921	G1
	G10
45131-166-016	F15
	G1
	G10
45132-166-016	F15
	G1
	G10
45133-MA3-006	F15
	G1
	G9
	G10
45133-166-016	G9
45157-MM5-000	F7
45158-MM5-000	F7
45200-MM4-008	F15
45200-MM4-702	G1
45201-MM4-006	F15
45201-MM4-701	G1
45203-MG3-006	F15
	G1
	G10
45209-166-006	F15
45210-ML7-691	F15
45210-ML7-921	G1
45215-KA3-731	F15
45215-MA3-006	G9
45215-ML7-921	G1
	G10
45217-MA3-006	G9
45251-KT8-000	G3
45500-ML7-921	F7
45500-MM4-006	F7
45504-410-003	F7
45512-MA6-006	F7
45513-MM4-006	F7
45517-KR3-901	F5
	F7
45518-MM5-006	F7
45520-MM5-006	F7
45520-300-000	G7
45521-MJ6-006	G7
45530-MA5-671	F7
45530-471-831	F7
46000	
46182-500-013	G7
46500-MM4-000	H12
46503-MN8-000	G7
46503-371-000	G7
46504-MB2-006	G7
46514-KT8-000	H12
50000	
50100-MM4-000	I13
50100-MM4-700	I13
50121-KV3-000	I13
50159-KR3-300	I13
50200-MM4-000	I13
50200-MM4-700	I13
50205-MM5-000	I13
50206-MM4-000	H12
50206-MM5-000	H12
50217-MM4-000	I13
50318-041-600	I4
50324-MM5-000	H6
50325-MM4-000	H6
50327-MM5-000	H6
50328-MM5-000	H6
50329-MM5-000	H6
50330-MM5-000	H6
50331-MM5-000	H6
50332-MM5-000	H6
50335-MM5-000	H6
50356-KT8-000	I13
50401-MM4-000	F5
50500-MM4-000	H15
50503-MM4-000	H15
50522-MM5-000	H15
50523-MM4-000	H15
50523-425-000	H15
50524-MG9-000	H10
50535-MM5-000	H15
50540-MM5-000	H15
50540-MM5-010	H15
50540-MM5-900	H15
50541-MM4-000	H15
50543-MM4-000	H15
50548-356-700	H15
50549-356-700	H15
50600-MM4-000	H13
50603-KB4-000	H13
50612-MM5-000	H13
50617-MM5-000	H13
50619-MM5-000	H13
50622-MM5-000	H13
50630-MM4-000	H13
50639-ML0-000	H13
50640-MM4-000	H13
50642-MM5-000	H13
50644-MM5-000	H13
50660-MM4-000	H13
50661-MJ4-670	H13
50670-MM4-000	H13
50700-MM4-000	H13
50718-MM4-000	H13
50718-MM4-010	H13
50719-MM4-000	H13
50750-MM4-000	H13
50760-MM4-000	H13
51000	
51400-MM4-004	F12
51400-MM4-701	F12
51401-MM4-004	F12
51402-MM4-004	F12
51403-MM4-004	F12
51404-MM4-004	F12
51405-MM4-004	F12
51410-MM4-004	F12
51410-MM4-701	F12
51411-MM4-004	F12
51412-MJ1-672	F12
51414-MM4-004	F12
51414-MM4-701	F12
51415-MM4-004	F12
51415-MM4-701	F12
51418-MM4-004	F12
51421-MM4-004	F12
51421-MM4-701	F12
51423-MJ1-672	F12
51432-MM4-004	F12
	F13
51432-MR1-671	F12
51437-MM4-004	F12
51440-MM4-004	F12
51440-MM4-701	F12
51441-ML0-004	F13
51442-ML0-004	F13
51445-MJ1-672	F13
51447-KA3-004	F13
51447-KA4-004	F13
51450-MM4-004	F13
51450-MM4-701	F13
51486-KV3-000	H13
51490-MJ1-671	F13
51500-MM4-004	F13
51500-MM4-701	F13
51510-MM4-004	F13
51510-MM4-701	F13
51521-MM4-004	F13
51521-MM4-701	F13
51530-ML0-004	F13
51530-MM4-701	F13
51532-MM4-004	F13
51536-ML0-004	F13
51536-ML7-000	F13
51536-MM4-701	F13
51540-MM4-004	F13
51545-MJ1-672	F13
52000	
52100-MM4-000	I1
52101-MM4-000	I1
52102-MM4-000	I1
52105-MM2-670	I1
52106-ML4-000	I1
52116-KV3-000	G7
52116-KV3-020	G7
52120-ML7-690	I1
52121-MJ6-720	I1
52170-MM4-000	I1
52171-KR6-000	I1
52400-MM4-004	I2
52401-MM4-004	I2
52403-MM4-004	I2
52404-MM4-004	I2
52405-MM4-004	I2
52406-MM4-004	I2
52410-MM4-004	I2
52420-MM4-004	I2
52424-MM4-004	I2
52436-KA3-731	F13
52442-KA3-731	F13
52455-MM4-004	I2
52460-MM4-000	I2
52460-MM5-640	I2
52462-ML7-000	I2
52463-MB2-700	I2
52463-ML7-000	I2
52466-MB2-000	I1
52470-MM4-000	I2
52485-KE8-003	I2
52486-MM4-004	I2
52517-MM4-004	I2
53000	
53100-MM4-000	F9
53104-MM4-000	F9
53104-MM4-010	F9
53105-MM4-000	F5
53106-MM5-000	F9
53108-MJ0-000	F9
53109-MM5-000	F9
53141-422-000	F5
53150-MM4-000	F9
53165-422-000	F5

部 品 番 号 索 引

部品番号	アドレスNo.
53166-422-000	F5
53170-KV0-006	F7
53171-MJ4-701	F7
53172-KV0-006	F7
53172-MM4-000	F5
53177-KV0-006	F7
53178-KV0-000	F5
53179-KV0-006	F7
53180-KV0-006	F7
53181-KV0-006	F8
53185-KV0-006	F8
53192-268-000	F5
53200-MM4-000	F10
53213-MB4-771	F10
53214-371-010	F10
53220-460-840	F10
53230-MM4-000	F9
53232-MJ4-670	F9
57000	
57071-SB0-800	I13
61000	
61100-MM5-000ZE	F11
61100-MM5-000ZF	F11
61100-MM5-000ZJ	F11
61103-357-000	H1
61104-357-000	I13
61304-415-000	I4
61311-MM4-000	I16
61313-MM5-000	F1
61314-MM5-000	F1
64000	
64113-MM5-000	H3
64114-MM4-000	I13
64121-MM5-000	F3
64150-MM4-000	I16
64200-MM5-000	I16
64212-MB6-000	I16
64212-MM5-000	I16
64215-MM4-300ZA	J7
64215-MM4-300ZB	J8
64215-MM4-700ZA	J9
64215-MM4-700ZB	J9
64216-MM4-300ZB	J8
64216-MM4-700ZA	J9
64216-MM4-700ZB	J9
64217-MM4-300ZA	J7
64217-MM4-700ZA	J9
64217-MM4-700ZB	J9
64218-MM4-300ZA	J8
64218-MM4-700ZA	J9
64218-MM4-700ZB	J9
64219-MM4-300ZA	J8
64219-MM4-700ZA	J9
64219-MM4-700ZB	J9
64221-MM4-300ZA	J7
64222-MM4-300ZA	J7
64280-MM5-000	H3
64290-MM5-000	H3
64301-MM5-320	H3
64301-MM5-330	H3
64302-MM5-300	H3
64302-MM5-310	H3
64303-MM4-300ZA	J7
64303-MM4-300ZB	J8
64303-MM4-700ZA	J9
64303-MM4-700ZB	J9
64304-MM4-300ZA	J8
64305-MM4-300ZA	J7
64305-MM4-700ZA	J9
64305-MM4-700ZB	J10
64306-MM4-300ZA	J7
64306-MM4-700ZA	J10
64306-MM4-700ZB	J10
64307-MM4-300ZA	J7
64307-MM4-700ZA	J10
64307-MM4-700ZB	J10
64308-MM4-300ZA	J7
64308-MM4-700ZA	J10
64308-MM4-700ZB	J10
64310-MM5-000ZF	I16
64310-MM5-000ZG	I16
64310-MM5-000ZH	I16
64319-MM5-000	I16
64321-MM4-000	I16
64321-MM4-010	I16
64321-MM5-300	I16
64322-MM5-000	I16
64322-MM5-770	I16
64324-MM4-300ZA	J7
64324-MM4-700ZA	J10
64324-MM4-700ZB	J10
64325-MM4-300ZA	J7
64325-MM4-700ZA	J10
64325-MM4-700ZB	J10
64325-MM5-000ZC	H3
64326-MM4-300ZA	J7
64326-MM4-700ZA	J10
64326-MM4-700ZB	J10
64327-MM4-300ZA	J7
64327-MM4-700ZA	J10
64327-MM4-700ZB	J11
64328-MM4-300ZA	J8
64329-MM4-300ZA	J8
64351-MM4-300	H3
64352-MM4-300	H3
64354-MM4-300ZA	J8
64355-MM5-000ZC	H3
64356-MM4-700ZA	J11
64356-MM4-700ZB	J11
64357-MM4-700ZA	J11
64357-MM4-700ZB	J11
64358-MM4-700ZA	J11
64358-MM4-700ZB	J11
64359-MM4-700ZA	J11
64359-MM4-700ZB	J11
64361-MM5-300	I16
64362-MM5-000	I16
64362-MM5-770	I16
64380-MM5-000ZF	H10
64380-MM5-000ZG	H10
64380-MM5-000ZH	H10
64381-MM5-000	H15
64390-MM4-000ZA	H11
64390-MM4-000ZB	H11
64390-MM4-000ZJ	H11
64390-MM5-000ZF	H10
64390-MM5-000ZG	H10
64391-MM4-000	H15
64392-MM4-000	H11
64392-MM4-010	H11
64400-MM4-000	I16
64401-MM4-000	J1
64402-MM4-000	J1
64403-MM4-000	J1
64404-MM4-000	J1
64405-MM4-000	J1
64406-MM5-000	J1
64407-MM5-000	J1
64408-MM5-000	J1
64409-MM5-000	J1
64502-MM5-000	J1
64502-MM5-640	J1
64507-KE8-700	H3
64508-ML7-000	H3
64509-KE8-700	H3
64527-KE8-000	H1
64527-KE8-700	I11
64570-MM5-000ZE	F3
64570-MM5-000ZF	F3
64570-MM5-000ZK	F3
64571-MM5-300	F3
64581-MM4-300ZA	J8
64581-MM4-700ZA	J11
64581-MM4-700ZB	J11
64582-MM4-300ZA	J7
64583-MM5-000	G15
64585-MM5-000ZE	J1
64585-MM5-000ZF	J1
64585-MM5-000ZK	J1
64587-MM5-300	J1
64591-MM4-300ZA	J8
64591-MM4-700ZA	J11
64591-MM4-700ZB	J11
64592-MM4-300ZA	J7
64595-MM5-000ZE	J1
64595-MM5-000ZF	J1
64595-MM5-000ZK	J1
77000	
77150-MM5-000	H1
77150-MM5-770	H1
77200-MM4-000ZA	H1
77206-GF0-000	H1
77211-MM4-300ZA	J7
77211-MM4-300ZB	J8
77211-MM4-700ZA	J11
77211-MM4-700ZB	J11
77211-MM5-000	H1
77212-MM4-300ZA	J7
77212-MM4-300ZB	J8
77212-MM4-700ZA	J12
77212-MM4-700ZB	J12
77212-MM5-000	H1
77213-MM4-300ZA	J7
77213-MM4-700ZA	J12
77213-MM4-700ZB	J12
77214-MM4-300ZA	J7
77214-MM4-700ZA	J12
77214-MM4-700ZB	J12
77215-GC2-000	H1
77215-MM4-300ZA	J8
77215-MM4-700ZA	J12
77215-MM4-700ZB	J12
77216-MM4-300ZA	J8
77219-MJ6-000	H1
77220-MM5-003	H1
77220-MM5-013	H1
77225-MM5-007	H1
77232-MM5-000	H1
77232-MM5-770	H1
77251-342-000	H6
77310-MM5-000ZA	H1
77310-MM5-881ZA	H1
80000	
80100-MM4-000	I4
80100-MM4-700	I4
80101-MM5-000	I4
80102-MM4-000	I4
80104-MM5-000	I4
80125-MM5-000	I6
80126-MM5-000	I6
80128-MM5-000	I13
80135-MM5-000	I6
80201-MM4-000	I4
81000	
81240-ML8-300	J1
81240-MM4-300	I14
	J1
83000	
83501-MG7-000	I6
83551-MA6-000	H3
83551-300-000	H3
83620-MM4-000ZA	J2
83620-MM4-000ZB	J2
83620-MM4-700ZA	J2
83620-MM4-700ZB	J2
83630-MM4-000ZA	J2
83630-MM4-000ZB	J2
83630-MM4-010ZA	J2
83630-MM4-010ZB	J2
83630-MM4-700ZA	J2
83630-MM4-700ZB	J2
83640-MM4-000ZA	J3
83640-MM4-000ZB	J3
83640-MM4-010ZA	J3
83640-MM4-010ZB	J3
83640-MM4-700ZA	J3
83640-MM4-700ZB	J3
83650-MM4-000ZA	J3
83650-MM4-000ZB	J3
83650-MM4-700ZA	J3
83650-MM4-700ZB	J3
83660-MM4-000ZA	J4
83660-MM4-000ZB	J4
83660-MM4-010ZA	J4
83660-MM4-010ZB	J4
83660-MM4-020ZA	J4
83660-MM4-020ZB	J4
83660-MM4-700ZA	J4
83660-MM4-700ZB	J4
83670-MM4-000ZA	H4
83670-MM4-000ZB	H4
83670-MM4-700ZA	H4
83670-MM4-700ZB	H4
83680-MM4-000ZA	H4
83680-MM4-000ZB	H4
83680-MM4-700ZA	H4
83680-MM4-700ZB	H4
83690-MM4-000ZA	H1
83690-MM4-000ZB	H2
83690-MM4-700ZA	H2
83690-MM4-700ZB	H2
84000	
84708-124-000	I6
87000	
87505-MM4-300	I4
87506-MM4-300	H6
87507-MB0-300	H8
87507-MM4-300	I4
87508-415-300	H7
87511-KV0-300	H2
87522-MM4-300	J4
87541-MM4-300	I14
87560-MJ6-721	G15
88000	
88110-MM4-000ZA	J5
88110-MM4-000ZB	J5
88110-MM4-000ZC	J5
88110-MM4-000ZD	J5
88112-MM5-000	J5
88120-MM4-000ZA	J5
88120-MM4-000ZB	J5
88120-MM4-000ZC	J5
88120-MM4-000ZD	J5
89000	
89010-MM5-000	I15
89101-300-010	I15
89211-KJ2-000	I15
89216-KE5-000	I15
89221-371-000	I15
89221-429-000	I15
89227-461-000	I15
90000	
90003-MB0-000	D2
90003-MM4-000	D9
90008-KE7-003	E2
90010-KM1-000	D14
90010-MM4-000	E2
90012-ML7-013	D4
90014-460-000	H7
90017-KT7-000	D1

部品番号索引

部品番号	アドレスNo.
90017-KT7-010	D1
90019-MB0-000	D16
90021-MM5-000	D16
90024-MJ0-000	E2
90025-MM4-000	E2
90031-MM4-000	E2
90032-ML7-671	F3
90035-MM5-000	D2
90037-422-003	E6
90041-MB0-000	E9
90042-MM5-000	E2
90048-ME5-000	E2
90048-MM5-000	E2
90071-MB0-000	D15
90074-ML7-000	G15
90101-GC8-008	F3
90101-SA4-000	J5
90102-GB2-720	F1
90102-MM4-000	I14
90103-MM4-000	I14
90104-KT8-710	H4
90104-MJ1-000	F9
90104-MN4-000	H4
90105-KA3-730	G5
90105-KR3-000	G3
	G13
90105-MJ1-000	F15
	G1
90105-MM4-000	H11
90106-MM4-000	F11
	H9
	I4
90107-MM4-000	J5
90107-MM5-000	H4
	J5
90108-GN2-008	F3
90108-ML7-610	H15
90109-KE8-003	I2
90109-MB0-000	H14
90109-MM5-000	F9
90109-434-000	H7
	I8
90111-MB6-000	J5
90111-162-000	J5
90111-187-000	F11
	H9
	I4
90113-MM5-000	J5
90113-438-000	F6
90114-MA5-671	F8
90114-MM5-000	F1
	F3
90115-MJ4-670	H14
90115-MM5-000	H14
90116-ME9-000	H9
90116-ML0-004	F14
90117-ML0-004	F14
90118-MM5-000	I11
90121-KM4-000	G9
	G10
90122-MN4-008	D15
90123-KV0-000	H2
90124-KA3-830	I1
90126-MM4-000	F6
90126-MM4-010	F6
90131-ML7-000	F15
	G1
90135-MM4-000	G15
90145-KM3-750	F8
	G7
90145-KN6-910	H16
90151-MB2-000	F9
90153-KV0-000	I2
90154-KE7-000	I2
90157-MB1-000	H14
90158-MB1-000	H11
90161-ML7-000	H11
90180-MA3-006	G9
90181-KE7-000	I2
90201-KA4-004	F14
90201-MM5-005	D14
90201-415-000	F8
90202-MB6-000	J5
90203-MF9-710	H15
90206-ML7-000	D4
90231-MM5-000	D8
90232-MB6-680	D2
90233-MM4-000	D2
90234-MM4-000	D14
90301-473-003	G15
90302-425-830	F10
90304-GA6-003	I2
	I14
90304-GJ3-600	I14
90304-MJ4-670	F9
90304-MM5-000	H11
90305-KA4-003	G13
90305-MA1-003	I1
90305-MM4-000	G3
	G5
90306-KF0-003	G13
90309-KE1-003	J5
90310-MM4-004	I3
90315-MK3-003	I11
90315-504-000	H4
90316-MJ1-000	F1
90320-MM5-000	J5
90320-692-000	F3
90321-MA6-750	F6
90321-MM5-000	J6
90322-MM5-000	F3
	I6
	J6
90381-MB2-000	H9
	I4
90401-MM5-005	D14
90407-MB0-000	E9
90407-952-300	H4
90432-MM5-000	D8
90442-ME5-000	E2
90442-028-000	D6
	E2
90443-MJ6-000	E2
90445-MM4-000	D2
90451-MM5-000	E6
90451-MN4-000	E7
90451-155-000	E9
90453-MN4-000	E7
90454-MM4-000	E7
90454-428-000	E7
90455-MN4-000	E7
90456-MA6-000	E7
90456-MM4-000	E7
90459-MM4-000	D8
90459-422-000	E7
90461-MF2-710	E2
90463-ML7-000	D7
	D11
	E3
	E15
90465-MM5-000	E7
90469-ME5-000	E7
90474-704-000	F4
90485-040-000	E9
90485-286-000	H11
90501-MF9-710	H15
90501-310-000	G7
90501-425-000	I4
90502-MF9-710	H15
90504-MA6-000	H11
90506-425-830	F10
90511-MB2-000	F9
90522-MF5-000	I4
90522-028-000	I14
90543-KA4-004	F14
90543-ML4-610	D1
90545-300-000	F8
	G7
90551-MG7-000	I11
90559-MM4-000	E7
90601-107-000	E7
90602-ML7-000	E7
90603-MN4-000	E7
90650-MA6-720	I9
90651-KV3-000	F8
90651-MA5-671	F8
90651-538-000	F8
90655-KV3-000	F14
90682-SA0-671	G15
90702-MB0-000	D2
	D4
90702-MJ4-000	D16
90753-MG5-670	G13
91000	
91001-KA4-003	D8
91002-MM5-005	D14
91004-MM4-003	E7
91005-MM4-003	D14
91008-374-003	E9
91015-KT8-005	F10
91016-KT8-005	F10
91023-MM4-003	E7
91025-MM4-003	E7
91058-MG9-681	F9
91059-MK4-601	F9
91071-MJ0-003	I1
91071-MJ0-004	I1
91071-ML7-003	F14
91102-MM4-003	E7
91103-429-000	D16
91104-KT7-000	E9
91108-634-961	D14
91202-402-003	I1
91204-KE8-003	D11
91204-KK0-003	D7
91207-ML7-003	E7
91212-422-006	G7
91213-MB2-003	I1
91213-MB2-006	I1
91253-442-003	G13
91254-MJ1-672	F14
91257-KA3-711	G3
	G5
91257-KA3-712	G3
	G5
91258-ML7-003	G4
	G5
91258-ML7-004	G4
	G6
91262-MB2-005	I3
91262-MG7-005	I3
91301-ML7-003	D10
	E15
91301-MM4-000	D6
91301-027-000	F4
91301-250-000	D7
	E15
91302-HB3-004	D2
	E14
91302-MA6-003	G13
91302-MB0-013	D11
	E15
91302-MM4-003	D14
	E15
93000	
91304-KK3-830	D16
	E15
91305-MC7-000	G15
91305-MJ1-672	F14
91305-MM4-701	F14
91306-MJ0-005	D14
	E15
91307-MB0-003	I11
91307-MM5-641	E3
	E15
91307-611-000	I11
91308-MB0-003	E3
	E15
91309-MB0-003	E1
	E15
91309-MJ0-005	E1
	E16
91309-ML0-004	F14
91309-425-003	D15
	E16
91312-KE7-003	D2
	D6
	E14
	I11
91312-107-000	D15
	E16
91313-MB0-003	E1
	E16
91313-PC9-003	E3
	E16
91314-ME5-003	I14
91320-MB0-000	D15
91351-MM4-004	I3
91355-MG9-006	G2
	G10
91356-MM4-004	F14
91370-461-000	E3
	E16
91416-PA1-000	I7
91508-MM5-000	I6
92000	
92000-06020-4J	I9
92101-06014-0A	D1
	E3
92501-06025-0A	H15
92501-06025-0G	H15
92501-08025-0A	H14
92501-08028-0A	H14
92800-12000	E1
92918-12028-0E	G13
93500-04008-0A	E11
93500-04008-0G	I11
93500-04008-1G	F14
93500-04010-0A	E12
93500-04012-0A	E12
93500-04014-0A	E12
93500-04014-0G	I11
93500-04020-0G	H9
93500-05008-0H	I1
93500-05010-0A	E11
93500-05012-0A	E11
93500-05025	H9
93500-06010-0A	J6
93500-06012-0A	J6
93500-06012-4J	H11
93600-04012-1G	F8
93700-05020-0G	F4
93891-05012-07	G15
	I9
93891-05020-08	H9
93892-04008-00	E11
93892-04010-00	E11
93892-05008-07	F1
93892-05012-07	F1
93892-05016-08	H2
93892-05020-07	F6
93892-05028-07	F6
93892-05045-07	F6
93893-04008-00	D14
93893-04012-07	I7
93893-04012-17	F8
93893-04012-18	F8
	G7
93893-05077-07	D14
93894-05025-00	I6
93901-25010	H5
93901-32220	F6
93901-34320	I6
93901-34420	I7
93901-35020	I7
93903-24520	F4
93903-34310	H5

部 品 番 号 索 引

部品番号	アドレス No.
94000	
94001-04000-0S	E3
94001-06000-0S	F6
94001-08000-0S	I1
94002-06080-0S	H7
94002-08000-0S	G8
94030-08000	I1
94050-05000	I11
94050-05080	I4
94050-06000	G15
	I4
94050-06080	J6
94050-08000	H11
94050-10000	G11
	I14
94050-12000	I14
94101-05000	G15
94101-06700	H15
94101-06800	H7
94101-08000	H14
94102-08700	H14
94103-05000	G15
94109-12000	E1
	E16
94111-04800	E3
94111-06800	H7
94201-16100	G15
94201-16150	G8
	H14
94201-20120	G8
94201-20150	G11
94201-25180	G9
94251-08000	G15
94301-08140	D2
	D4
	D7
	D11
94301-10160	D6
	E3
94302-10016	E3
94305-30162	D7
94510-14000	E9
94511-15000	H12
94520-35000	I1
94560-62200	E7
94601-17000	E5
95000	
95002-01160	H9
95002-02070	G15
95002-02100	H9
95002-02120	H9
95002-02130	H9
	I11
95002-02650	E12
95002-41000-08	D2
95002-41250-08	H9
95002-70000	I11
	I14
95003-19011-31	I14
95005-12260-10	I14
95005-14155-10	D1
95005-14160-10	D1
95005-35010-30	J6
95005-35520-10	G15
95005-70500-30	I11
95005-70550-30	I11
95005-70910-30	I11
95005-75350-20	H9
95005-75390-20	H9
95014-62100	I9
95700-06010-07	F8
	G9
	J6
95700-06012-00	G15
	I4
95700-06012-07	J6
95700-06014-00	D2
	G8
	I9
	I14
95700-06020-00	F6
95700-06022-07	I14
95700-06025-07	F8
95701-06010-00	J6
95701-06012-00	I9
	J6
95701-06012-07	D11
	I4
95701-06012-08	I9
95701-06014-00	D6
	F6
	I9
95701-06014-07	D15
	I4
95701-06014-08	D2
	D6
	D14
	E1
	E9
95701-06016-00	G15
	G16
	H2
95701-06016-09	D10
95701-06018-00	H5
95701-06020-00	H2
95701-06020-00	I4
	I11
95701-06020-07	G8
95701-06020-08	H2
95701-06022-00	H12
95701-06025-00	D8
	F4
	I5
95701-06025-07	D15
95701-06028-00	D5
	D6
	I4
95701-06032-00	E1
95701-06032-07	D7
	E3
95701-06032-09	E1
95701-06035-00	G16
95701-06035-07	D15
95701-06040-09	E1
95701-06045-08	E9
95701-06050-07	E3
95701-06060-00	D2
95701-06070-00	E3
95701-06080-07	E3
95701-06090-07	E3
95701-08014-08	H2
95701-08020-00	I11
	I14
95701-08020-07	D6
95701-08025-00	D6
95701-08030-00	D14
95701-08045-00	D14
	H11
95701-08125-07	E3
95701-08130-00	E3
95701-10020-00	I14
95701-10020-08	D10
95701-10020-09	D10
95701-10022-00	I14
95701-10075-00	I14
95701-10075-08	H15
95701-10080-07	E3
95701-10090-00	I14
95800-08040-08	J6
95801-06022-09	D5
	D8
95801-10020-07	H15
96000	
96000-06010-00	I12
96000-06012-07	I14
96000-06016-00	I14
96000-06022-00	I14
96000-06025-07	F6
	F8
96000-06028-00	I12
96001-06010-07	F8
	F15
	G2
96001-06014-07	I4
96001-06018-00	H5
	I14
96001-06020-07	D7
	D11
96001-06022-00	G16
96001-06022-07	I14
96001-06025-00	F4
	H2
	I12
96001-06025-07	D10
	D11
	F8
96001-06028-07	D11
	F11
96001-06032-07	D7
96001-06035-07	D12
96001-06040-07	D7
	D10
96001-06050-07	D12
96001-06055-00	E3
96001-06080-07	D12
96100-62020-10	I1
96150-60040-10	G4
	G6
96150-62040-10	G13
96150-63040-10	G13
96150-63050-10	G13
96211-08000	H14
96220-40080	E9
96300-06022-00	H12
96400-08022-00	I12
96400-08032-07	F16
	G2
96500-08045-07	F14
96700-08040-08	I3
96700-10025-17	F10
98000	
98069-58911	D2
98069-58916	D3
98069-58921	D3
98069-58926	D3
98069-59911	D3
98069-59916	D3
98069-59921	D3
98069-59926	D3
98200-31000	I9
98200-31500	I9
98200-33000	H7
99000	
99001-08000	I15
99001-10120	I15
99001-14170	I15
99002-15000	I15
99003-10000	I15
99003-30000	I15
99003-50000	I15
99006-12000	I15
99006-22000	I15
99006-27000	I15
99101-393-1100	E13
99101-393-1120	E13
99103-437-0380	E13

部　品　名　索　引

部品名	アドレスNo.	見出番号
〔ア〕		
ｱｰｽｹｰﾌﾞﾙASSY.	H6	3
ｱｲﾄﾞﾙｼｬﾌﾄｾﾂﾃｲﾝｸﾞﾌﾟﾚｰﾄ	D15	3
ｱｲﾚﾝﾁ 10X12	I15	7
ｱｲﾚﾝﾁ 22MM	I15	16
ｱｲﾚﾝﾁ 27MM	I15	17
ｱｲﾚﾝﾁﾊﾝﾄﾞﾙ 120MM	I15	15
ｱｷｭｰﾑﾚｰﾀｰﾅｯﾄ	I13	17
ｱｸｽﾙﾅｯﾄ 10MM	I2	23
	I14	25
ｱｸｽﾙﾅｯﾄ 18MM	G13	18
ｱｼﾞｬｽﾀｰｽﾄｯﾊﾟｰ	I2	4
ｱｼﾞｬｽﾃｲﾝｸﾞｶﾗｰ	I13	15
ｱｼﾞｬｽﾃｲﾝｸﾞﾎﾞﾙﾄ	F7	20
ｱｯﾊﾟｰｶｳﾙｾｯﾄ	J2	32
ｱｯﾊﾟｰｶｳﾙﾏｰｸ	J9	5
ｱｯﾊﾟｰｶｳﾙﾏｰｸA	J7	3
	J8	3
ｱｯﾊﾟｰｶｳﾙﾏｰｸB	J8	4
ｱｯﾊﾟｰｶｳﾙﾏｰｸC	J7	4
ｱﾝﾀﾞｰｶｳﾙ	I16	10
ｱﾝﾀﾞｰｶｳﾙﾗﾊﾞｰ	I16	11
〔イ〕		
ｲｸﾆｯｼｮﾝｺｲﾙｽﾍﾟｰｻｰ	I8	3
ｲｸﾆｯｼｮﾝｺｲﾙﾌﾞﾗｹｯﾄ	I8	1
ｲｸﾆｯｼｮﾝｺｲﾙCOMP.	I8	2
ｲｸﾆｯｼｮﾝｻﾌﾞﾊｰﾈｽ	I8	10
ｲﾝｻｰﾄﾅｯﾄ 5X0.8	F1	8
ｲﾝｼｭﾚｰﾀｰﾊﾝﾄﾞA	D2	5
ｲﾝｼｭﾚｰﾀｰﾊﾝﾄﾞB	D2	6
ｲﾝﾀｰﾅﾙｻｰｸﾘｯﾌﾟ 35MM	I1	20
ｲﾝﾅｰｹｰﾌﾞﾙ	F3	22
ｲﾝﾅｰﾊﾟﾈﾙｽﾃｰ	G15	22
ｲﾝﾚｯﾄｶﾑｼｬﾌﾄCOMP.	D4	2
ｲﾝﾚｯﾄﾊﾞﾙﾌﾞ	D4	8
〔ウ〕		
ｳｲﾝｶｰｽｲｯﾁｾｯﾃｲﾝｸﾞﾌﾟﾚｰﾄ	F5	9
ｳｲﾝｶｰｽｲｯﾁASSY.	F5	8
ｳｲﾝｶｰｾｯﾃｲﾝｸﾞｶﾗｰ	I6	15
	I11	27
ｳｲﾝｶｰｾｯﾃｲﾝｸﾞｶﾗｰA	I6	17
ｳｲﾝｶｰﾊﾞﾙﾌﾞ	I6	14
	I7	7
ｳｲﾝｶｰﾏｳﾝﾃｲﾝｸﾞﾗﾊﾞｰ	I6	16
ｳｲﾝｶｰﾘﾚｰｻｽﾍﾟﾝｼｮﾝ	H3	6
ｳｲﾝｶｰﾘﾚｰCOMP.	H3	5
ｳｲﾝｶｰﾚﾝｽﾞ	I6	9
ｳｲﾝﾄﾞｽｸﾘｰﾝ	I16	7
ｳｲﾝﾄﾞｽｸﾘｰﾝﾗﾊﾞｰA	I16	8
ｳｲﾝﾄﾞｽｸﾘｰﾝCOMP.	I16	6
ｳｴｯｼﾞﾍﾞｰｽﾊﾞﾙﾌﾞ	F2	2
ｳｵｰﾀｰｺﾈｸﾃｲﾝｸﾞﾎｰｽ	I10	19
ｳｵｰﾀｰｼﾞｮｲﾝﾄ	I10	18
ｳｵｰﾀｰﾊﾟｲﾌﾟ	D6	4
ｳｵｰﾀｰﾊﾟｲﾌﾟB	D2	8
ｳｵｰﾀｰﾊﾟｲﾌﾟC	D2	7
ｳｵｰﾀｰﾎｰｽｸﾗﾝﾌﾟ	D6	5
ｳｵｰﾀｰﾎｰｽｸﾗﾝﾌﾟ 27MM	I11	24
ｳｵｰﾀｰﾎｰｽB	D6	3
ｳｵｰﾀｰﾎﾟﾝﾌﾟｶﾊﾞｰ	D11	7
ｳｵｰﾀｰﾎﾟﾝﾌﾟｶﾊﾞｰｶﾞｽｹｯﾄ	D11	8
	E15	8
ｳｵｰﾀｰﾎﾟﾝﾌﾟﾁｭｰﾌﾞ	D2	9
ｳｵｰﾀｰﾎﾟﾝﾌﾟASSY.	D11	6
〔エ〕		
ｴｱｰｸﾘｰﾅｰｴﾚﾒﾝﾄ	H8	2
ｴｱｰｸﾘｰﾅｰｴﾚﾒﾝﾄﾎﾙﾀﾞｰ	H8	4
ｴｱｰｸﾘｰﾅｰｶﾊﾞｰCOMP.	H8	5
ｴｱｰｸﾘｰﾅｰｹｰｽｸﾛﾒｯﾄ	H3	19
ｴｱｰｸﾘｰﾅｰｹｰｽCOMP.	H8	3
ｴｱｰｸﾘｰﾅｰｺﾈｸﾃｲﾝｸﾞﾁｭｰﾌﾞﾊﾝﾄﾞ	H8	13
ｴｱｰｸﾘｰﾅｰｺﾈｸﾃｲﾝｸﾞﾁｭｰﾌﾞ1	H8	9
ｴｱｰｸﾘｰﾅｰｺﾈｸﾃｲﾝｸﾞﾁｭｰﾌﾞ2	H8	10
ｴｱｰｸﾘｰﾅｰｺﾈｸﾃｲﾝｸﾞﾁｭｰﾌﾞ3	H8	11
ｴｱｰｸﾘｰﾅｰｺﾈｸﾃｲﾝｸﾞﾁｭｰﾌﾞ4	H8	12
ｴｱｰｸﾘｰﾅｰﾄﾞﾚﾝﾁｭｰﾌﾞ	H8	16
ｴｱｰﾊﾞﾙﾌﾞｷｬｯﾌﾟ	F13	33
ｴｱｰﾎｰｽｸﾘｯﾌﾟ 16	G15	19
ｴｷｽﾀｰﾅﾙｻｰｸﾘｯﾌﾟ 14MM	E9	29
ｴｷｽﾀｰﾅﾙｻｰｸﾘｯﾌﾟ 15	H12	8
ｴｷｿﾞｰｽﾄｶﾑｼｬﾌﾄCOMP.	D4	3
ｴｷｿﾞｰｽﾄﾊﾞﾙﾌﾞ	D4	9
ｴｷｿﾞｰｽﾄﾊﾟｲﾌﾟｶﾞｽｹｯﾄ	E14	5
	H10	2
ｴｷｿﾞｰｽﾄﾊﾟｲﾌﾟCOMP.	H10	1
ｴﾝｼﾞﾝｻﾌﾞﾊｰﾈｽ	E2	6
ｴﾝｼﾞﾝﾊﾝｶﾞｰｶﾗｰD	I13	12
〔オ〕		
ｵｰﾄｺﾂｸASSY.	G14	11
ｵｰﾊﾞｰﾌﾛｰﾀﾝｸｶﾌﾞﾌﾟ	H8	6
ｵｰﾊﾞﾙｽｸﾘｭｰ 5X20	F4	33
ｵｲﾙｶﾌﾞﾌﾟｷｬｯﾌﾟCOMP.	G7	7
ｵｲﾙｷｬﾊﾟｼﾃｲﾗﾍﾞﾙ	I14	22
ｵｲﾙｸｰﾗｰｸﾛﾒｯﾄ	I10	1
ｵｲﾙｸｰﾗｰCOMP.	I13	4
ｵｲﾙｼｰﾙ 12X18X5	D7	12
ｵｲﾙｼｰﾙ 13X22X5	D11	10
ｵｲﾙｼｰﾙ 17X27X5	I3	26
ｵｲﾙｼｰﾙ 22X31X5	I1	15
ｵｲﾙｼｰﾙ 34X62.2X7	G13	20
ｵｲﾙｼｰﾙ 40X62X8.4	E7	38
ｵｲﾙｽﾄﾚｰﾅｰﾊﾟｯｷﾝ	D16	7
ｵｲﾙｽﾄﾚｰﾅｰCOMP.	D16	6
ｵｲﾙﾊﾟｲﾌﾟ	D16	13
ｵｲﾙﾊﾟｲﾌﾟｸｯｼｮﾝﾗﾊﾞｰ	I13	3
ｵｲﾙﾊﾟｽﾊﾟｲﾌﾟA	D16	10
ｵｲﾙﾊﾟｽﾊﾟｲﾌﾟB	D16	11
ｵｲﾙﾊﾟｽﾌﾟﾚｰﾄ	E2	5
ｵｲﾙﾊﾟｯﾁﾌﾟﾚｰﾄｼｰﾙ	E3	23
	E15	16
ｵｲﾙﾊﾟﾝ	D16	1
ｵｲﾙﾊﾟﾝｶﾞｽｹｯﾄ	D16	2
	E15	6
ｵｲﾙﾌｲﾙﾀｰｶｰﾄﾘｯｼﾞ	D16	12
ｵｲﾙﾌｲﾙﾀｰﾎﾙﾀﾞｽ	D16	15
ｵｲﾙﾌﾟﾚｯｼｬｰｽｲｯﾁASSY.	E2	8
ｵｲﾙﾎﾞﾙﾄ 10X22	F8	24
	G7	18
ｵｲﾙﾎﾞﾙﾄﾜｯｼｬｰ	F8	26
	F13	34
	G7	20
ｵｲﾙﾎﾟﾝﾌﾟﾄﾞﾗｲﾌﾞｷﾞｴﾝ	D16	8
ｵｲﾙﾎﾟﾝﾌﾟﾄﾞﾘﾌﾞﾝｽﾌﾟﾛｹｯﾄ	D16	4
ｵｲﾙﾎﾟﾝﾌﾟASSY.	D16	3
ｵｲﾙﾚﾍﾞﾙｹﾞｰｼﾞ	D7	5
ｵｲﾙﾛｯｸﾋﾟｰｽ	F12	15
ｵﾘﾌｨｽ 1.2	E2	11
ｵﾘﾌｨｽﾌﾟﾚｰﾄ	E7	30
〔カ〕		
ｶｰﾎﾞﾝﾌﾞﾗｼｽﾌﾟﾘﾝｸﾞ	D15	7
ｶｳﾝﾀｰｼｬﾌﾄｻｰﾄﾞ&ﾌｫｰｽｷﾞﾔｰｽﾌﾟﾗｲﾝｶﾗｰ28X9	E6	9
ｶｳﾝﾀｰｼｬﾌﾄｻｰﾄﾞｷﾞﾔｰ	E6	8
ｶｳﾝﾀｰｼｬﾌﾄｼｯｸｽｽｷﾞﾔｰ	E6	16
ｶｳﾝﾀｰｼｬﾌﾄｾｶﾝﾄﾞｷﾞﾔｰ	E6	5
ｶｳﾝﾀｰｼｬﾌﾄﾌｲﾌｽｷﾞﾔｰ	E6	14
ｶｳﾝﾀｰｼｬﾌﾄﾌｫｰｽｷﾞﾔｰ	E6	10
ｶｳﾝﾀｰｼｬﾌﾄﾛｰｷﾞﾔｰ	E6	3
ｶｳﾝﾀｰｼｬﾌﾄCOMP.	E6	2
ｶﾌﾟﾗｰｶﾊﾞｰ	I8	11
ｶﾌﾟﾗｰﾎﾙﾀﾞｰ	J1	27
ｶﾌﾟﾗｰﾎﾙﾀﾞｰB	H3	4
ｶﾗｰ 25X14	E6	13
ｶﾗｰ 28MM	E6	6
ｶﾗｰ 6.2X12	I4	15
ｶﾗｰ 8.8X11	I11	33
ｶﾞｲﾄﾞﾌﾞｯｼｭ	F12	10
ｶﾞｲﾄﾞﾌﾟﾚｰﾄ	E8	13
ｶﾞｲﾄﾞﾌﾟﾚｰﾄﾃﾞｲｽﾀﾝｽｶﾗｰ	E8	15
ｶﾞｽｹｯﾄｷｯﾄA	E14	
ｶﾞｽｹｯﾄｷｯﾄB	E15	
ｶﾞｽｹｯﾄｾｯﾄA	E12	1
ｶﾞｽｹｯﾄｾｯﾄB	E12	10
〔キ〕		
ｷｰｾｯﾄ	F9	3
ｷｯｸｽﾀｰﾀｰｽﾄｯﾊﾟｰｽﾌﾟﾘﾝｸﾞ	H13	2
ｷｬﾂﾌﾟ	E12	14
	F2	10
ｷｬﾂﾌﾟ 45MM	D10	3
ｷｬﾂﾌﾟﾅｯﾄ 6MM	F8	25
ｷｬﾂﾌﾟﾅｯﾄ 9MM	D2	12
ｷｬﾂﾌﾟﾎﾞﾙﾄ 6X25	H15	18
ｷｬﾂﾌﾟﾎﾞﾙﾄ 8X25	H14	25
ｷｬﾂﾌﾟﾎﾞﾙﾄ 8X28	H14	25
ｷｬﾂﾌﾟCOMP.	I10	8
ｷｬﾆｽﾀｰﾎｰｽｸﾗﾝﾌﾟ	G15	27
ｷｬﾌﾞﾚﾀｰｲﾝｼｭﾚｰﾀｰ	D2	4
ｷｬﾌﾞﾚﾀｰｲﾝｼｭﾚｰﾀｰﾊﾝﾄﾞ	H8	13
ｷｬﾌﾞﾚﾀｰASSY.	E10	11
ｷｬﾌﾞﾚﾀｰASSY.1	E10	12
ｷｬﾌﾞﾚﾀｰASSY.2	E10	13
ｷｬﾌﾞﾚﾀｰASSY.3	E10	14
ｷｬﾌﾞﾚﾀｰASSY.4	E10	15
ｷﾙｽｲｯﾁｾｯﾃｲﾝｸﾞﾌﾟﾚｰﾄ	F5	7
ｷﾞﾔｰｼﾌﾄｽﾋﾟﾝﾄﾞﾙCOMP.	E8	19
ｷﾞﾔｰｼﾌﾄﾄﾞﾗﾑｾﾝﾀｰ	E8	6
ｷﾞﾔｰｼﾌﾄﾄﾞﾗﾑCOMP.	E8	5
ｷﾞﾔｰｼﾌﾄﾌｫｰｸｶﾞｲﾄﾞﾋﾟﾝ	E6	18
ｷﾞﾔｰｼﾌﾄﾌｫｰｸｼｬﾌﾄ	E8	4
ｷﾞﾔｰｼﾌﾄﾌｫｰｸC	E8	2
ｷﾞﾔｰﾁｪﾝｼﾞﾍﾟﾀﾞﾙ	H12	1
ｷﾞﾔｰﾄﾚｲﾝCOMP.	D4	4
ｷﾞﾔｰﾎﾞｯｸｽﾘﾃｰﾅｰ	G3	7
	G5	7
〔ク〕		
ｸｰﾘﾝｸﾞﾌｧﾝCOMP.	I10	5
ｸｯｼｮﾝｱｰﾑｱｯﾊﾟｰｼｬﾌﾄ	I2	14
ｸｯｼｮﾝｱｰﾑASSY.	I2	15
ｸｯｼｮﾝｺﾈｸﾃｲﾝｸﾞﾛｯﾄﾞASSY.	I2	11
ｸｯｼｮﾝﾗﾊﾞｰ	J1	29
ｸﾗｯﾁｱｳﾀｰｶﾞｲﾄﾞ	D8	2
ｸﾗｯﾁｱｳﾀｰCOMP.	D8	1
ｸﾗｯﾁｶﾊﾞｰｶﾞｽｹｯﾄ	D7	3

部　品　名　索　引

部品名	アドレスNo.	見出番号
ｸﾗｯﾁｶﾊﾞｰｶﾞｽｹｯﾄ	E15	4
ｸﾗｯﾁｶﾊﾞｰCOMP.	D7	2
ｸﾗｯﾁｹｰﾌﾞﾙﾚｼｰﾊﾞｰ	D7	8
ｸﾗｯﾁｹｰﾌﾞﾙCOMP.	F5	5
ｸﾗｯﾁｽﾌﾟﾘﾝｸﾞ	D8	12
ｸﾗｯﾁｾﾝﾀｰ	D8	4
ｸﾗｯﾁﾌﾘｸｼｮﾝﾃﾞｨｽｸ	D8	5
ｸﾗｯﾁﾌﾟﾚｰﾄ	D8	7
ｸﾗｯﾁﾌﾟﾚｰﾄｽﾌﾟﾘﾝｸﾞ	D8	8
ｸﾗｯﾁﾌﾟﾚｼｬｰﾌﾟﾚｰﾄ	D8	10
ｸﾗｯﾁﾘﾌﾀｰﾌﾟﾚｰﾄ	D8	11
ｸﾗｯﾁﾘﾌﾀｰﾛｯﾄﾞ	D7	9
ｸﾗｯﾁﾚﾊﾞｰｽﾌﾟﾘﾝｸﾞ	D7	7
ｸﾗｯﾁﾚﾊﾞｰCOMP.	D7	6
ｸﾗﾝｸｹｰｽｾｯﾄ	E2	1
ｸﾗﾝｸｼｬﾌﾄｻｲﾄﾞﾍﾞｱﾘﾝｸﾞA	E4	9
ｸﾗﾝｸｼｬﾌﾄｻｲﾄﾞﾍﾞｱﾘﾝｸﾞB	E4	9
ｸﾗﾝｸｼｬﾌﾄｻｲﾄﾞﾍﾞｱﾘﾝｸﾞC	E4	9
ｸﾗﾝｸｼｬﾌﾄｻｲﾄﾞﾍﾞｱﾘﾝｸﾞF	E4	9
ｸﾗﾝｸｼｬﾌﾄｻｲﾄﾞﾍﾞｱﾘﾝｸﾞG	E5	9
ｸﾗﾝｸｼｬﾌﾄｾﾝﾀｰﾍﾞｱﾘﾝｸﾞA	E5	10
ｸﾗﾝｸｼｬﾌﾄｾﾝﾀｰﾍﾞｱﾘﾝｸﾞB	E5	10
ｸﾗﾝｸｼｬﾌﾄｾﾝﾀｰﾍﾞｱﾘﾝｸﾞC	E5	10
ｸﾗﾝｸｼｬﾌﾄｾﾝﾀｰﾍﾞｱﾘﾝｸﾞF	E5	10
ｸﾗﾝｸｼｬﾌﾄｾﾝﾀｰﾍﾞｱﾘﾝｸﾞG	E5	10
ｸﾗﾝｸｼｬﾌﾄCOMP.	E4	8
ｸﾗﾝﾌﾟ	F2	13
ｸﾘｯﾌﾟ	F2	14
ｸﾘｯﾌﾟﾅｯﾄ 4MM	H1	2
	I11	30
ｸﾘｯﾌﾟﾅｯﾄ 6MM	J6	51
ｸﾞﾘｯﾌﾟ	I15	14
ｸﾞﾛﾒｯﾄｸﾘｯﾌﾟ	D13	17
〔ケ〕		
ｹｰﾌﾞﾙｶﾞｲﾄﾞ	F9	1
〔コ〕		
ｺｰﾄﾞｸﾗﾝﾌﾟ	D7	10
	D14	20
	D16	14
ｺﾈｸﾃｲﾝｸﾞﾛｯﾄﾞﾅｯﾄ	E4	7
ｺﾈｸﾃｲﾝｸﾞﾛｯﾄﾞﾋﾟﾎﾞｯﾄｶﾗｰ	I2	12
ｺﾈｸﾃｲﾝｸﾞﾛｯﾄﾞﾋﾟﾎﾞｯﾄﾀﾞｽﾄｼｰﾙ	I3	25
ｺﾈｸﾃｲﾝｸﾞﾛｯﾄﾞﾍﾞｱﾘﾝｸﾞA	E4	6
ｺﾈｸﾃｲﾝｸﾞﾛｯﾄﾞﾍﾞｱﾘﾝｸﾞB	E4	6
ｺﾈｸﾃｲﾝｸﾞﾛｯﾄﾞﾍﾞｱﾘﾝｸﾞC	E4	6
ｺﾈｸﾃｲﾝｸﾞﾛｯﾄﾞﾍﾞｱﾘﾝｸﾞD	E4	6
ｺﾈｸﾃｲﾝｸﾞﾛｯﾄﾞﾍﾞｱﾘﾝｸﾞE	E4	6
ｺﾈｸﾃｲﾝｸﾞﾛｯﾄﾞﾎﾞﾙﾄ	E4	5
ｺﾈｸﾃｲﾝｸﾞﾛｯﾄﾞﾛｱｰｶﾗｰ	I2	13
ｺﾈｸﾃｲﾝｸﾞﾛｯﾄﾞASSY.	E4	4
ｺﾝﾀｸﾄﾍﾟｰｽCOMP.	F9	5
ｺﾝﾋﾞﾈｰｼｮﾝ&ﾛｯｸｽｲｯﾁASSY.	F9	4
ｺﾝﾋﾞﾈｰｼｮﾝﾒｰﾀｰASSY.	F2	4
ｺﾝﾌﾟﾚｯｼｮﾝｺｲﾙｽﾌﾟﾘﾝｸﾞ	E10	8
	E12	12
〔サ〕		
ｻｰｸﾘｯﾌﾟ	F8	27
	G7	13
ｻｰｸﾘｯﾌﾟ 25MM	E7	31
ｻｰｸﾘｯﾌﾟ 28MM	E7	33
ｻｰﾋﾞｽﾌﾞｯｸﾊﾞｯｸ	H6	23
ｻｰﾓｽｲｯﾁASSY.	I11	29
ｻｰﾓｽﾀｯﾄ	I10	15
ｻｰﾓｽﾀｯﾄｹｰｽ	I10	16
ｻｰﾓﾕﾆｯﾄ	I11	28
ｻｲﾄﾞｶｳﾙﾋｰﾄｶﾞｰﾄﾞ	H3	7
ｻｲﾄﾞｶﾊﾞｰｸﾞﾛﾒｯﾄ	H3	18
	I6	18
ｻｲﾄﾞｽﾀﾝﾄﾞｽﾌﾟﾘﾝｸﾞ	H15	8
ｻｲﾄﾞｽﾀﾝﾄﾞｽﾌﾟﾘﾝｸﾞﾁｭｰﾌﾞ	H15	9
ｻｲﾄﾞｽﾀﾝﾄﾞﾅｯﾄ	H15	15
ｻｲﾄﾞｽﾀﾝﾄﾞﾊﾞｰASSY.	H15	7
ｻｲﾄﾞｽﾀﾝﾄﾞﾋﾟﾎﾞｯﾄﾎﾞﾙﾄ	H15	14
ｻｲﾄﾞｽﾀﾝﾄﾞﾌﾞﾗｹｯﾄ	H15	6
ｻﾌﾞｴｱｰｸﾘｰﾅｰｶﾊﾞｰ	I13	8
ｻﾌﾞｴｱｰｸﾘｰﾅｰｹｰｽ	I13	5
ｻﾌﾞｴｱｰｸﾘｰﾅｰｹｰｽｽﾃｰ	I13	7
ｻﾌﾞｴｱｰｸﾘｰﾅｰﾌｲﾙﾀｰ	I13	6
ｻﾌﾞﾀﾝｸﾎｰｽｸﾘｯﾌﾟ	D1	5
〔シ〕		
ｼｰﾄｶｳﾙｸﾞﾛﾒｯﾄ	H1	10
ｼｰﾄｷｬﾔｯﾁﾌﾌｯｸ	H1	11
ｼｰﾄｸｯｼｮﾝﾗﾊﾞｰ	H1	6
ｼｰﾄｽﾄｯﾊﾟｰﾗﾊﾞｰB	H1	9
ｼｰﾄﾚｰﾙCOMP.	I13	14
ｼｰﾄﾛｯｸﾊﾞｰ	H1	14
ｼｰﾄﾛｯｸﾌﾞﾗｹｯﾄ	H1	3
ｼｰﾘﾝｸﾞﾎﾞﾙﾄ 20MM	E2	17
ｼｰﾘﾝｸﾞﾜｯｼｬｰ 20MM	E2	18
ｼｰﾘﾝｸﾞﾜｯｼｬｰ 6.5MM	D7	11
	D11	9
	E3	22
	E15	9
ｼｰﾘﾝｸﾞﾜｯｼｬｰ 8MM	D6	6
	E2	19
ｼｰﾙｶﾞｽｹｯﾄ	I7	1
ｼｰﾙﾗﾊﾞｰ	I14	21
	J1	31
ｼﾌﾀｰﾋﾟﾝ	E8	7
ｼﾌﾄﾄﾞﾗﾑﾍﾞｱﾘﾝｸﾞｾｯﾃｲﾝｸﾞﾌﾟﾚｰﾄ	E8	22
ｼﾌﾄﾘﾀｰﾝｽﾌﾟﾘﾝｸﾞ	E8	20
ｼﾌﾄﾘﾀｰﾝｽﾌﾟﾘﾝｸﾞﾋﾟﾝ	E8	21
ｼﾕﾗｳﾄﾞCOMP.	I10	4
ｼｮｯｸﾗﾊﾞｰ	H6	13
ｼﾘｺﾝﾚｸﾁﾌｱｲﾔｰASSY.	I8	8
ｼﾘﾝﾀﾞｰｶﾞｽｹｯﾄ	D6	2
	E14	1
ｼﾘﾝﾀﾞｰﾍﾍﾞｯﾄﾞｶﾊﾞｰASSY.	D1	1
ｼﾘﾝﾀﾞｰﾍﾍﾞｯﾄﾞｶﾞｽｹｯﾄ	D2	3
	E14	3
ｼﾘﾝﾀﾞｰﾍﾍﾞｯﾄﾞASSY.	D2	1
ｼﾘﾝﾀﾞｰCOMP.	D6	1
ｼﾞｴｯﾄﾆｰﾄﾞﾙｾｯﾄ	E12	3
ｼﾞﾔﾀﾞｰｽﾌﾟﾘﾝｸﾞｼｰﾄ	D8	9
ｼﾞﾖｲﾝﾄﾒﾀﾙ	I2	3
〔ス〕		
ｽｲﾝｸﾞｱｰﾑﾋﾟﾎﾞｯﾄｶﾗｰB	I1	5
ｽｳｲﾝｸﾞｱｰﾑｱｳﾀｰﾜｯｼｬｰ	I1	1
ｽｳｲﾝｸﾞｱｰﾑASSY.	I1	2
ｽｸﾘｰﾝｾｯﾃｲﾝｸﾞｽｸﾘｭｰ	J5	45
ｽｸﾘｰﾝｾｯﾃｲﾝｸﾞﾅｯﾄ	J5	48
ｽｸﾘｭｰｾｯﾄA	E12	6
ｽｸﾘｭｰｾｯﾄB	E10	5
ｽｸﾘｭｰｾｯﾄC	E12	8
ｽｸﾘｭｰﾜｯｼｬｰ 3X10	F3	28
ｽｸﾘｭｰﾜｯｼｬｰ 3X22	F3	19
ｽｸﾘｭｰﾜｯｼｬｰ 4X10	E11	28
ｽｸﾘｭｰﾜｯｼｬｰ 4X12	F8	30
	G7	22
	I7	9
ｽｸﾘｭｰﾜｯｼｬｰ 4X8	D14	30
	E11	27
ｽｸﾘｭｰﾜｯｼｬｰ 5X12	F1	9
	G15	29
	I9	18
ｽｸﾘｭｰﾜｯｼｬｰ 5X16	H2	18
ｽｸﾘｭｰﾜｯｼｬｰ 5X20	F6	23
	H9	24
ｽｸﾘｭｰﾜｯｼｬｰ 5X25	I6	22
ｽｸﾘｭｰﾜｯｼｬｰ 5X28	F6	24
ｽｸﾘｭｰﾜｯｼｬｰ 5X45	F6	25
ｽｸﾘｭｰﾜｯｼｬｰ 5X77	D14	31
ｽｸﾘｭｰﾜｯｼｬｰ 5X8	F1	9
ｽﾀｰﾀｰﾄﾞﾗｲﾌﾞﾌﾗﾝｼﾞ	D13	6
ｽﾀｰﾀｰﾊﾞﾙﾌﾞｾｯﾄ	E12	11
ｽﾀｰﾀｰﾏｸﾞﾈﾁｯｸｽｲｯﾁASSY.	H6	10
ｽﾀｰﾀｰﾏｸﾞﾈﾁｯｸｽｲｯﾁCOMP.	H6	11
ｽﾀｰﾀｰﾓｰﾀｰｹｰﾌﾞﾙ	H6	5
ｽﾀｰﾀｰﾓｰﾀｰASSY.	D15	4
ｽﾀｰﾀｰﾘﾀｰｸｼｮﾝｷﾞﾔｰ	D15	1
ｽﾀｰﾀｰﾘﾝｸｼｬﾌﾄ	E11	20
ｽﾀｰﾀｰﾚﾊﾞｰ	E11	21
ｽﾀｰﾀｰﾚﾊﾞｰCOMP.	E11	18
ｽﾀｰﾀｰﾜﾝｳｴｲｸﾗｯﾁASSY.	D13	4
ｽﾀｰﾃｲﾝｸﾞｸﾗｯﾁｱｳﾀｰCOMP.	D13	5
ｽﾀｰﾃｲﾝｸﾞﾄﾞﾘﾌﾞﾝｷﾞﾔｰCOMP.	D13	2
ｽﾀｰﾃｲﾝｸﾞﾏｸﾞﾈﾁｯｸﾊﾞｯﾃﾘｰｹｰﾌﾞﾙ	H6	4
ｽﾀｰﾃｲﾝｸﾞﾓｰﾀｰﾐﾅﾙｶﾊﾞｰ	H6	7
ｽﾀｯﾄﾞ 6.5MM	H3	16
ｽﾀｯﾄﾞ 6X14	H3	16
ｽﾀｯﾄﾞﾎﾞﾙﾄ 2.12X28	G13	23
ｽﾀｯﾄﾞﾎﾞﾙﾄ 8X24	D2	11
ｽﾀｯﾄﾞﾎﾞﾙﾄ 9X152	E2	14
ｽﾀﾝﾄﾞｽﾄｯﾊﾟｰﾗﾊﾞｰ	H10	10
ｽﾀﾝﾄﾞﾗﾊﾞｰ	H15	10
ｽﾀﾝﾄﾞﾗﾊﾞｰｾｯﾃｲﾝｸﾞｶﾗｰ	H15	11
ｽﾁｰﾙﾌﾟﾚｰﾄﾜｯｼｬｰ	D15	12
ｽﾁｰﾙﾎﾞｰﾙ #8	H14	29
ｽﾃｰﾀｰCOMP.	D13	15
ｽﾃｰﾌﾟﾚｰﾄ	E11	16
ｽﾃｱﾘﾝｸﾞｽﾃﾑﾅｯﾄ	F9	18
ｽﾃｱﾘﾝｸﾞｽﾃﾑCOMP.	F10	1
ｽﾃｱﾘﾝｸﾞﾅｯﾄｷｬｯﾌﾟ	F9	14
ｽﾃｱﾘﾝｸﾞﾊﾝﾄﾞﾙｳｴｲﾄ	F5	13
ｽﾃｱﾘﾝｸﾞﾊﾝﾄﾞﾙｳｴｲﾄB	F9	8
ｽﾃｱﾘﾝｸﾞﾍﾍﾞｯﾄﾞﾀﾞｽﾄｼｰﾙ	F10	3
ｽﾃｱﾘﾝｸﾞﾍﾍﾞｯﾄﾞﾄﾌﾞﾌﾟﾚｽﾚｯﾄ	F10	5
ｽﾃｱﾘﾝｸﾞﾍﾍﾞｯﾄﾞﾄﾌﾞﾌﾟﾚｽﾚｯﾄCOMP.	F10	4
ｽﾃﾂﾌﾟｾｯﾃｲﾝｸﾞﾌﾟﾚｰﾄ	H13	7
ｽﾃﾂﾌﾟﾊﾞｰｼﾞﾖｲﾝﾄﾋﾟﾝ	H13	4
ｽﾃﾂﾌﾟﾊﾞｰﾋﾟﾝ	H13	10
ｽﾃﾂﾌﾟﾎﾙﾀﾞｰﾗﾊﾞｰ	H13	8
ｽﾃﾂﾌﾟﾗﾊﾞｰ	H13	15
ｽﾃﾂﾌﾟﾛｱｰｶﾗｰ	H13	1
ｽﾄｯﾊﾟｰﾗﾊﾞｰ	I2	18
ｽﾄｯﾌﾟｽｲｯﾁｽﾃｰ	H12	7
ｽﾄｯﾌﾟｽｲｯﾁｽﾌﾟﾘﾝｸﾞ	H12	4
ｽﾅｯﾌﾟﾘﾝｸﾞ	F13	21
	I2	10
ｽﾅｯﾌﾟﾘﾝｸﾞ 62MM	E7	39
ｽﾊﾟｰｸﾌﾟﾗｸﾞ	D3	22
ｽﾊﾟｰｸﾕﾆｯﾄｻｽﾍﾟﾝｼｮﾝ	H3	2
ｽﾊﾟｰｸﾕﾆｯﾄCOMP.	H3	1
ｽﾊﾟﾅ 10X12	I15	9
ｽﾊﾟﾅ 14X17	I15	10
ｽﾊﾟﾅ 8	I15	8
ｽﾋﾟｰﾄﾞﾅｯﾄ 3MM	H4	24
ｽﾋﾟｰﾄﾞﾒｰﾀｰｷﾞﾔｰ	G3	10
	G5	10

部　品　名　索　引

部品名	アドレスNo.	見出番号
ｽﾋﾟｰﾄﾞﾒｰﾀｰｷﾞﾔｰﾎﾞｯｸｽASSY.	G3	9
	G5	9
ｽﾋﾟｰﾄﾞﾒｰﾀｰｷﾞﾔｰﾜｯｼｬｰ	G3	11
	G5	11
ｽﾋﾟｰﾄﾞﾒｰﾀｰｹｰﾌﾞﾙｸﾗﾝﾌﾟ	F15	3
	G1	5
ｽﾋﾟｰﾄﾞﾒｰﾀｰｹｰﾌﾞﾙCOMP.	F3	21
ｽﾋﾟｰﾄﾞﾒｰﾀｰﾏｳﾝﾃｲﾝｸﾞｶﾗｰ	F2	15
ｽﾋﾟｰﾄﾞﾒｰﾀｰﾏｳﾝﾃｲﾝｸﾞﾗﾊﾞｰ	F3	16
ｽﾋﾟｰﾄﾞﾒｰﾀｰASSY.	F2	12
ｽﾌﾟﾗｲﾝｶﾗｰ 25X13.4	E6	12
ｽﾌﾟﾗｲﾝﾜｯｼｬｰ 25X1.2	E7	22
ｽﾌﾟﾗｲﾝﾜｯｼｬｰ 25X31X1.5	E7	21
ｽﾌﾟﾗｲﾝﾜｯｼｬｰ 28X1.6	E7	23
ｽﾌﾟﾗｲﾝﾜｯｼｬｰ 28X34X1.5	E6	20
ｽﾌﾟﾘｯﾄﾋﾟﾝ 1.6X10	G15	33
ｽﾌﾟﾘｯﾄﾋﾟﾝ 1.6X15	G8	24
	H14	28
ｽﾌﾟﾘｯﾄﾋﾟﾝ 2.0X12	G8	24
ｽﾌﾟﾘｯﾄﾋﾟﾝ 2.0X15	G11	24
ｽﾌﾟﾘｯﾄﾋﾟﾝ 2.5X18	G9	22
ｽﾌﾟﾘﾝｸﾞ	E12	13
ｽﾌﾟﾘﾝｸﾞｱｼﾞｬｽﾀｰCOMP.	I2	8
ｽﾌﾟﾘﾝｸﾞｶﾞｲﾄﾞ	F12	4
ｽﾌﾟﾘﾝｸﾞｼｰﾄ	I2	9
ｽﾌﾟﾘﾝｸﾞｽﾍﾟｰｻｰ	F12	3
ｽﾌﾟﾘﾝｸﾞﾃﾞｲｽｸ	D13	10
ｽﾌﾟﾘﾝｸﾞﾅｯﾄ 5MM	F3	30
	I6	20
	J6	52
ｽﾌﾟﾘﾝｸﾞﾅｯﾄ 6MM	J5	50
ｽﾌﾟﾘﾝｸﾞﾋﾟﾝ 3X16	D7	15
ｽﾌﾟﾘﾝｸﾞﾜｯｼｬｰ 22MM	D8	14
ｽﾌﾟﾘﾝｸﾞﾜｯｼｬｰ 4MM	E3	28
ｽﾌﾟﾘﾝｸﾞﾜｯｼｬｰ 6MM	H7	30
ｽﾍﾟｼｬﾙｽｸﾘｭｰ 6X11	H9	22
	I4	14
ｽﾍﾟｼｬﾙｽｸﾘｭｰ 6X19	H4	22
ｽﾍﾟｼｬﾙｽｸﾘｭｰ 6X8	H4	22
ｽﾍﾟｼｬﾙﾌﾗﾝｼﾞﾎﾞﾙﾄ 8X40	F9	16
ｽﾍﾟｼｬﾙﾌﾗﾝｼﾞﾎﾞﾙﾄ 8X45	H11	14
ｽﾍﾟｼｬﾙﾎﾞﾙﾄ 10MM	E2	15
	E6	19
	H16	21
ｽﾍﾟｼｬﾙﾎﾞﾙﾄ 6MM	H7	27
	I8	15
ｽﾍﾟｼｬﾙﾎﾞﾙﾄ 7X18	E9	23
ｽﾍﾟｼｬﾙﾎﾞﾙﾄ 8X10	H14	23
ｽﾍﾟｼｬﾙﾜｯｼｬｰ 6MM	H4	25
ｽﾓｰｸﾚﾝｽﾞ	F2	9
ｽﾗｲﾀﾞｰﾌﾞｯｼｭ	F12	11
ｽﾗｽﾄﾜｯｼｬｰ	I1	11
ｽﾗｽﾄﾜｯｼｬｰ 20X0.9	E7	29
ｽﾗｽﾄﾜｯｼｬｰ 20X1.00	E7	24

部品名	アドレスNo.	見出番号
ｽﾗｽﾄﾜｯｼｬｰ 24X10	H15	17
ｽﾗｽﾄﾜｯｼｬｰ 24X13	H15	16
ｽﾗｽﾄﾜｯｼｬｰ 25MM	E7	26
ｽﾘｰﾌﾞ	G9	13
ｽﾛｰｼﾞｴｯﾄ #38	E13	23
ｽﾛｯﾄﾙｸﾞﾘｯﾌﾟﾊﾟｲﾌﾟ	F5	14
ｽﾛｯﾄﾙｹｰﾌﾞﾙCOMP.A	F5	1
ｽﾛｯﾄﾙｹｰﾌﾞﾙCOMP.B	F5	2
ｽﾛｯﾄﾙﾄﾞﾗﾑｾｯﾄ	E10	6
〔セ〕		
ｾｯﾃｲﾝｸﾞﾊﾝﾄﾞﾙｳｴｲﾄｽｸﾘｭｰ	F6	21
ｾｯﾃｲﾝｸﾞﾎﾞﾙﾄ	D15	8
ｾｯﾄﾘﾝｸﾞ 62MM	E7	32
ｾﾙﾌﾛｯｸﾊﾞﾝﾄﾞ	F9	20
ｾﾚｲﾄﾅｯﾄ 5MM	I11	32
〔ソ〕		
ｿｹｯﾄﾎﾞﾙﾄ	F14	36
ｿｹｯﾄﾎﾞﾙﾄ 10MM	F14	35
ｿｹｯﾄﾎﾞﾙﾄ 10X25	F10	9
ｿｹｯﾄﾎﾞﾙﾄ 4X23	G15	24
ｿｹｯﾄﾎﾞﾙﾄ 6X25	F15	22
	G1	23
ｿｹｯﾄﾎﾞﾙﾄ 7X48	F9	17
ｿｹｯﾄﾎﾞﾙﾄ 8X18	D14	21
	H14	24
ｿｹｯﾄﾎﾞﾙﾄ 8X36	F15	23
	G1	24
ｿｹｯﾄﾎﾞﾙﾄ 8X40	I3	28
ｿｹｯﾄCOMP.	F2	6
〔タ〕		
ﾀｰﾐﾅﾙﾌﾞﾗｼｾｯﾄ	D15	5
ﾀｲﾔｺｰｼｮﾝﾏｰｸ	I4	11
ﾀｺﾒｰﾀｰASSY.	F3	17
ﾀｯﾋﾟﾝｸﾞｽｸﾘｭｰ 3X10	F6	26
ﾀｯﾋﾟﾝｸﾞｽｸﾘｭｰ 3X16	F9	21
ﾀｯﾋﾟﾝｸﾞｽｸﾘｭｰ 4X12	H5	27
	I6	23
	J5	42
ﾀｯﾋﾟﾝｸﾞｽｸﾘｭｰ 4X16	I7	10
ﾀｯﾋﾟﾝｸﾞｽｸﾘｭｰ 4X20	F4	34
ﾀｯﾋﾟﾝｸﾞｽｸﾘｭｰ 4X36	F3	26
ﾀｯﾋﾟﾝｸﾞｽｸﾘｭｰ 5X8	H5	26
	I7	11
ﾀﾍﾟｯﾄｱｼﾞｬｽﾃｲﾝｸﾞｽｸﾘｭｰ	D4	16
ﾀﾍﾟｯﾄｱｼﾞｬｽﾃｲﾝｸﾞﾅｯﾄ	D4	17

部品名	アドレスNo.	見出番号
ﾀﾝｸｵｰﾌﾟﾝﾛｯﾄﾞ	G14	13
ﾀﾝｸｽﾗｲﾀﾞｰｽﾍﾟｰｻｰ	G14	15
ﾀﾝｸﾋﾝｼﾞﾎﾞﾙﾄ	G15	25
ﾀﾝｸﾛｯﾄﾞｽﾗｲﾀﾞｰ	G14	14
ﾀﾞｲﾔﾌﾗﾑ	F7	13
	G7	11
ﾀﾞｲﾔﾌﾗﾑﾌﾟﾚｰﾄ	F7	12
	G7	12
ﾀﾞｽﾄｼｰﾙ	F13	19
	F15	9
	G1	1
	G9	5
	G10	5
	I3	27
ﾀﾞｽﾄｼｰﾙ 22X35X7	I1	16
ﾀﾞｽﾄｼｰﾙ 28X42X8	G3	16
	G5	15
ﾀﾞｽﾄｼｰﾙ 30X52X7	G13	21
ﾀﾞｽﾄｼｰﾙ 45X55X5	G4	17
	G5	16
ﾀﾞﾌﾞﾙｼｰﾄASSY.	H1	5
ﾀﾞﾝﾊﾟｰﾌﾞｯｼｭ	I2	16
ﾀﾞﾝﾋﾟﾝｸﾞｼﾑ	G3	12
〔チ〕		
ﾁｪﾝｱｼﾞｬｽﾀｰ	I1	7
ﾁｪﾝｱｼﾞｬｽﾀｰﾌﾟﾚｰﾄ	I1	8
ﾁｪﾝｹｰｽｾｯﾃｲﾝｸﾞﾜｯｼｬｰ	I14	26
ﾁｪﾝｼﾞｶﾊﾞｰｶﾞｽｹｯﾄ	D11	2
	E15	3
ﾁｪﾝｼﾞｶﾊﾞｰCOMP.	D11	1
ﾁｪﾝｼﾞﾍﾟﾀﾞﾙﾗﾊﾞｰ	H12	2
ﾁｪﾝｽﾗｲﾀﾞｰ	I1	9
ﾁｪﾝｽﾗｲﾀﾞｰﾜｯｼｬｰ	I1	10
ﾁｭｰﾌﾞ	E11	23
ﾁｭｰﾌﾞ 12X260	I14	32
ﾁｭｰﾌﾞ 14X155	D1	9
ﾁｭｰﾌﾞ 14X160	D1	9
ﾁｭｰﾌﾞ 19X23	H15	4
ﾁｭｰﾌﾞ 3.5X10	J6	56
ﾁｭｰﾌﾞ 3.5X520	G15	36
ﾁｭｰﾌﾞ 7.3X350	H9	30
ﾁｭｰﾌﾞ 7.5X390	H9	31
ﾁｭｰﾌﾞ 7X500	I11	42
ﾁｭｰﾌﾞ 7X550	I11	42
ﾁｭｰﾌﾞ 7X910	I11	43
ﾁｭｰﾌﾞｸﾗﾝﾌﾟ	D2	19
ﾁｭｰﾌﾞｸﾘｯﾌﾟ	H9	29
ﾁｭｰﾌﾞｸﾘｯﾌﾟA16	H9	25
ﾁｭｰﾌﾞｸﾘｯﾌﾟB10	H9	26
ﾁｭｰﾌﾞｸﾘｯﾌﾟB12	H9	27
ﾁｭｰﾌﾞｸﾘｯﾌﾟB12.5	H9	28

部品名	アドレスNo.	見出番号
ﾁｭｰﾌﾞｸﾘｯﾌﾟB12.5	I11	40
ﾁｭｰﾌﾞｸﾘｯﾌﾟB6.5	E12	21
ﾁｭｰﾌﾞｸﾘｯﾌﾟB7	G15	35
ﾁｭｰﾌﾞｸﾘｯﾌﾟC11	I11	41
	I14	30
ﾁｭｰﾌﾞｸﾞﾛﾒｯﾄA	I8	12
ﾁｭｰﾌﾞｼﾞｮｲﾝﾄ	H8	19
ﾁｭｰﾌﾞｼﾞｮｲﾝﾄｾｯﾄA	E10	4
ﾁﾖｰｸｹｰﾌﾞﾙCOMP.	F5	3
ﾁﾖｰｸﾚﾊﾞｰ	F5	4
〔ツ〕		
ﾂｰﾙｾｯﾄ	I15	1
ﾂｰﾙﾊﾞｯｸﾞ	I15	2
〔テ〕		
ﾃｰﾙﾗｲﾄｻﾌﾞASSY.	I7	3
ﾃｰﾙﾗｲﾄｿｹｯﾄCOMP.	I7	4
ﾃｰﾙﾗｲﾄﾕﾆｯﾄ	I7	2
ﾃｰﾙﾗｲﾄﾗﾊﾞｰB	I6	19
ﾃﾝﾌﾟﾒｰﾀｰASSY.	F3	20
ﾃﾞｲｽﾀﾝｽｶﾗｰ	D8	3
〔ト〕		
ﾄｯﾌﾟ	E12	15
ﾄﾗﾝｽﾐｯｼｮﾝﾒｲﾝｼｬﾌﾄ	E6	1
ﾄﾙｸﾘﾝｸ	G9	10
	G10	10
ﾄﾙｸﾘﾝｸﾎﾞﾙﾄ	G9	20
	G10	21
ﾄﾙｸﾘﾝｸﾜｯｼｬｰ	G9	11
	G10	11
ﾄﾞﾗｲﾌﾞｺｰｼｮﾝﾏｰｸ	G15	23
ﾄﾞﾗｲﾌﾞｽﾌﾟﾛｹｯﾄ	E6	17
ﾄﾞﾗｲﾌﾞﾁｪﾝｺｰｼｮﾝﾏｰｸ	I4	12
ﾄﾞﾗｲﾌﾞﾁｪﾝｾｯﾄ	G12	1
ﾄﾞﾗﾑｼﾌﾀｰ	E8	8
ﾄﾞﾗﾑｼﾌﾀｰｶﾗｰ	E8	9
ﾄﾞﾗﾑｽﾄｯﾊﾟｰｶﾗｰ	E8	17
ﾄﾞﾗﾑｽﾄｯﾊﾟｰｽﾌﾟﾘﾝｸﾞ	E8	18
ﾄﾞﾗﾑｽﾄｯﾊﾟｰCOMP.	E8	16
ﾄﾞﾚｲﾝﾜｯｼｬｰ 4MM	F14	38
ﾄﾞﾚﾝﾁｭｰﾌﾞｶﾞｲﾄﾞ	H15	12
ﾄﾞﾚﾝﾊﾟｲﾌﾟ	I2	5
ﾄﾞﾚﾝﾌﾟﾗｸﾞﾎﾞﾙﾄ 12MM	E1	23
ﾄﾞﾚﾝﾌﾟﾗｸﾞﾜｯｼｬｰ 12MM	E1	24
	E16	24

部　品　名　索　引

部品名	アドレスNo.	見出番号
〔ナ〕		
ナットワッシャー 6MM	D15	11
〔ニ〕		
ニードルシゴエットホルダー	E12	17
ニードルベアリング	I1	14
ニードルベアリング 1422	F14	40
ニードルベアリング 20MM	E7	36
ニードルベアリング 20X24X10	E7	37
ニードルベアリング 20X34X16.8	E7	35
ニードルベアリング 25X30X20	D14	27
ニュートラルスイッチカバー	E2	7
ニュートラルスイッチASSY.	E2	9
ニュートラルワッシャー	E2	20
〔ネ〕		
ネックフイラー	I10	17
〔ノ〕		
ノイズアレスター	G12	3
ノックピン 10X10	D16	17
ノックピン 10X16	D6	9
	E3	29
ノックピン 8X10	D16	18
ノックピン 8X14	D2	18
	D4	19
	D7	14
	D11	12
ノックピン 8X31.5	E9	28
ノックピン 8X8	D2	15
	D4	18
〔ハ〕		
ハーネスクランプ	F5	12
ハイテンションキャップASSY.1	I8	4
ハイテンションキャップASSY.2	I8	5
ハイテンションキャップASSY.3	I8	6
ハイテンションキャップASSY.4	I8	7
ハンガーピン	F15	21
	G1	22
	G9	18
	G10	20
ハンドルウエイトスナップリング	F9	10
ハンドルウエイトラバーA	F9	9
ハンドルウエイトラバーB	F9	11
ハンドルレバースプリング	F8	21
ハンドルレバーブラケット	F5	17
バキュームピストンCOMP.	E12	16
バックアップリング	F12	9
バッテリー	H6	1
バッテリーカバー	H6	6
バッテリークッション	H6	2
バッテリーコーションマーク	H6	24
バッテリーチューブ	H6	20
バッテリーバンド	H6	19
バッテリーバンドASSY.	H6	22
バッテリーホックス	H6	15
バッテリーホックスクロメット	H6	21
バッテリーホックスセッテイングプレート	H6	16
バッテリーホックスリット	H6	17
バランスウエイト	G3	1
	G5	1
	G13	13
バルブアウタースプリング	D4	10
バルブインナースプリング	D4	11
バルブガイド	D2	2
バルブキャップ	F2	3
バルブコッター	D4	15
バルブシートセット	E12	2
バルブステムシール	D4	1
	E14	2
バルブスプリングアウターシート	D4	13
バルブスプリングインナーシート	D4	14
バルブスプリングリテーナー	D4	12
バルブプレートセット	E12	9
バルブロッカーアーム	D4	5
パイプシゴイント	I2	6
パットスプリング	F15	8
	G1	11
	G9	12
	G10	13
パットCOMP.A	G10	3
パットCOMP.B	G10	4
パルスシゴネレーターローター	D10	4
パルスシゴネレーターASSY.	D10	5
ハンスクリュー 4X10	E12	18
ハンスクリュー 4X12	E12	19
ハンスクリュー 4X14	E12	20
	I11	38
ハンスクリュー 4X20	H9	23
ハンスクリュー 4X8	E11	25
	F14	37
	I11	37
ハンスクリュー 5MM	I6	21
ハンスクリュー 5X10	E11	26
ハンスクリュー 5X12	E11	26
ハンスクリュー 5X16	F1	7
	F3	29
ハンスクリュー 5X25	H9	23
ハンスクリュー 5X8	I1	17
ハンスクリュー 6X10	H11	19
	J6	53
ハンスクリュー 6X12	E10	10
	H11	19
	J6	54
ハンスクリュー 6X14	F11	2
	H4	23
	H9	21
	I4	13
	J5	44
〔ヒ〕		
ヒートカードラバー	I13	19
ヒューズプーラー	I8	14
ヒューズプレートASSY.	I8	13
ヒューズホルダーASSY.	H6	12
ヒューズラベル	I16	4
ビニールチューブ 7X11X110	I14	31
ピストン	E4	2
	F13	29
	G9	4
ピストンカラー	F12	14
ピストンケースCOMP.	F13	27
ピストンシール	F15	19
	G1	2
	G9	7
	G10	7
ピストンスプリング	F12	12
ピストンピン	E4	3
ピストンピンクリップ 17MM	E5	11
ピストンラバー	F13	18
ピストンリング	F12	16
ピストンリングセット	E4	1
ピストンCOMP.	F13	29
	F15	7
	G1	10
	G10	12
ピボットアンダーカバーモールディング	H11	13
ピボットカラーB	I1	6
ピボットディスタンスカラー	I1	4
ピボットプレートカラー	I13	12
ピリオンステップクリックプレート	H13	18
ピン 10X44	D15	2
ピンプーツ	G9	17
ピンプツシュ	F15	14
	G1	16
	G10	17
ピンプラグ	F15	18
	G1	20
	G10	19
ピンボルト	F15	13
ピンボルト	G1	15
	G9	15
	G10	16
ピンボルトA	G1	14
	G10	15
〔フ〕		
ファイナルトルブンスプロケットCOMP.	G12	2
ファイナルトルブンフランシCOMP.	G12	10
ファンカバー	D14	19
ファンモーター	I10	6
フイキシングナット	F6	22
フェアリングコーションラベル	J4	38
フェンダーカバー	I4	9
フォークトップブリッジ	F9	13
フューエルコックレバー	G14	9
フューエルコックレバーコーション	J7	7
	J8	7
	J9	10
フューエルコックASSY.	G14	2
フューエルシゴイントセット	E10	7
フューエルストレーナースクリーン	G14	3
フューエルタンクカラー	H13	1
フューエルタンクストライプ	J7	2
	J8	1
フューエルタンクセッテイングカラー	H1	1
フューエルタンクセット	G14	16
フューエルタンクヒートプロテクター	G15	17
フューエルタンクヒボットクッション	G14	12
フューエルタンクマーク	J7	1
	J8	2
フューエルチューブ	G14	4
フューエルチューブクランプ	I10	2
フューエルチューブシゴイント	G14	10
	H8	1
フューエルチューブB	G14	7
フューエルフイラーキャップCOMP.	G15	18
フューエルメーターASSY.	F3	18
フューエルユニット	G15	21
フラットスクリュー 4X12	F8	29
フラットスクリュー 5X4.5	I1	12
フランシスクリュー 4X8	F3	27
フランシナット 10MM	G11	23
	I14	28
フランシナット 12MM	D14	23
	G13	19
	I14	29
フランシナット 5MM	I4	17
	I11	39
フランシナット 6MM	G15	30
	I4	18
	J6	55

部　品　名　索　引

部品名	アドレスNo.	見出番号
ﾌﾗﾝｼﾞﾅｯﾄ 7MM	H11	16
ﾌﾗﾝｼﾞﾅｯﾄ 8MM	H11	20
	J5	49
ﾌﾗﾝｼﾞﾅｯﾄ 9MM	D2	13
ﾌﾗﾝｼﾞﾎﾞﾙﾄ 10X113	I2	22
ﾌﾗﾝｼﾞﾎﾞﾙﾄ 10X20	D10	8
	H15	21
	I14	36
ﾌﾗﾝｼﾞﾎﾞﾙﾄ 10X22	I14	37
ﾌﾗﾝｼﾞﾎﾞﾙﾄ 10X47	I2	20
ﾌﾗﾝｼﾞﾎﾞﾙﾄ 10X62	I2	19
ﾌﾗﾝｼﾞﾎﾞﾙﾄ 10X75	H15	20
	I14	38
ﾌﾗﾝｼﾞﾎﾞﾙﾄ 10X80	E3	38
ﾌﾗﾝｼﾞﾎﾞﾙﾄ 10X90	I14	39
ﾌﾗﾝｼﾞﾎﾞﾙﾄ 12X247	I14	23
ﾌﾗﾝｼﾞﾎﾞﾙﾄ 12X365	I14	24
ﾌﾗﾝｼﾞﾎﾞﾙﾄ 6MM	F11	2
	H9	21
	I4	13
	J5	46
ﾌﾗﾝｼﾞﾎﾞﾙﾄ 6X10	F8	31
	F15	24
	G2	26
	G9	23
	I12	46
	J6	57
ﾌﾗﾝｼﾞﾎﾞﾙﾄ 6X110	E2	13
ﾌﾗﾝｼﾞﾎﾞﾙﾄ 6X12	D11	13
	G15	37
	I4	19
	I9	21
	I14	40
	J6	57
ﾌﾗﾝｼﾞﾎﾞﾙﾄ 6X14	D2	20
	D6	10
	D14	32
	D15	16
	E1	25
	E9	30
	F6	28
	G8	25
	I4	21
	I9	22
	I14	33
ﾌﾗﾝｼﾞﾎﾞﾙﾄ 6X16	D10	7
	G16	38
	H2	19
	I14	40
ﾌﾗﾝｼﾞﾎﾞﾙﾄ 6X18	H5	28
	I14	41
ﾌﾗﾝｼﾞﾎﾞﾙﾄ 6X20	D7	17
	D11	14
	F6	28
ﾌﾗﾝｼﾞﾎﾞﾙﾄ 6X20	G8	26
	H2	21
	I4	22
	I11	44
ﾌﾗﾝｼﾞﾎﾞﾙﾄ 6X22	D5	21
	D8	17
	G16	39
	H12	9
	I14	34
ﾌﾗﾝｼﾞﾎﾞﾙﾄ 6X25	D9	17
	D10	9
	D11	15
	D15	17
	F4	35
	F6	29
	F8	32
	H2	20
	I5	23
	I12	47
ﾌﾗﾝｼﾞﾎﾞﾙﾄ 6X28	D5	20
	D6	11
	D11	16
	F11	3
	I4	23
	I12	47
ﾌﾗﾝｼﾞﾎﾞﾙﾄ 6X32	D7	16
	E1	26
	E3	31
ﾌﾗﾝｼﾞﾎﾞﾙﾄ 6X35	D12	17
	D15	18
	G16	38
ﾌﾗﾝｼﾞﾎﾞﾙﾄ 6X40	D7	18
	D10	10
	E1	28
ﾌﾗﾝｼﾞﾎﾞﾙﾄ 6X43	D2	10
ﾌﾗﾝｼﾞﾎﾞﾙﾄ 6X45	E9	31
ﾌﾗﾝｼﾞﾎﾞﾙﾄ 6X50	D12	18
	E3	32
ﾌﾗﾝｼﾞﾎﾞﾙﾄ 6X55	E3	39
ﾌﾗﾝｼﾞﾎﾞﾙﾄ 6X60	D2	21
ﾌﾗﾝｼﾞﾎﾞﾙﾄ 6X70	E3	33
ﾌﾗﾝｼﾞﾎﾞﾙﾄ 6X8	H7	26
ﾌﾗﾝｼﾞﾎﾞﾙﾄ 6X80	D12	19
	E3	34
ﾌﾗﾝｼﾞﾎﾞﾙﾄ 6X90	E3	35
ﾌﾗﾝｼﾞﾎﾞﾙﾄ 8X125	E3	36
ﾌﾗﾝｼﾞﾎﾞﾙﾄ 8X130	E3	37
ﾌﾗﾝｼﾞﾎﾞﾙﾄ 8X14	H2	22
ﾌﾗﾝｼﾞﾎﾞﾙﾄ 8X16	H2	22
ﾌﾗﾝｼﾞﾎﾞﾙﾄ 8X19	F9	15
ﾌﾗﾝｼﾞﾎﾞﾙﾄ 8X20	D6	12
	I11	45
	I14	35
ﾌﾗﾝｼﾞﾎﾞﾙﾄ 8X22	I12	48
ﾌﾗﾝｼﾞﾎﾞﾙﾄ 8X25	D6	12
ﾌﾗﾝｼﾞﾎﾞﾙﾄ 8X30	D14	33
ﾌﾗﾝｼﾞﾎﾞﾙﾄ 8X32	F16	25
	G2	27
ﾌﾗﾝｼﾞﾎﾞﾙﾄ 8X35	H11	15
ﾌﾗﾝｼﾞﾎﾞﾙﾄ 8X40	J6	60
ﾌﾗﾝｼﾞﾎﾞﾙﾄ 8X45	D14	33
	F14	46
	H11	21
ﾌﾗﾝｼﾞﾎﾞﾙﾄ 8X49	G9	21
ﾌﾗﾝｼﾞﾎﾞﾙﾄ 8X88	E2	12
ﾌﾚｰﾑｱﾂﾊﾟｰﾊﾟｲﾌﾟﾌｨﾙﾑ	I13	13
ﾌﾚｰﾑﾎﾞﾃﾞｨCOMP.	I13	11
ﾌﾛｰﾄｾｯﾄ	E12	4
ﾌﾛｰﾄﾁｬﾝﾊﾞｰｾｯﾄ	E12	5
ﾌﾛﾝﾄｱｸｽﾙﾃﾞｨｽﾀﾝｽｶﾗｰ	G3	5
	G5	5
ﾌﾛﾝﾄｱｸｽﾙﾎﾞﾙﾄ	G3	15
	G5	14
ﾌﾛﾝﾄｳｵｰﾀｰｺﾈｸﾃｲﾝｸﾞﾎｰｽ	I11	26
ﾌﾛﾝﾄｴﾝｼﾞﾝﾊﾝｶﾞｰﾛﾜｰｶﾗｰ	I13	16
ﾌﾛﾝﾄｶｳﾙｽﾃｰ	I16	5
ﾌﾛﾝﾄｶﾊﾞｰｳﾂｼﾔｰ	I4	16
ﾌﾛﾝﾄｸｯｼｮﾝｽﾌﾟﾘﾝｸﾞ	F12	2
ﾌﾛﾝﾄｽﾄｯﾌﾟｽｲｯﾁASSY.	F7	1
ﾌﾛﾝﾄﾀｲﾔASSY.	G3	8
	G5	8
ﾌﾛﾝﾄﾃﾞｨｽｸﾎﾞﾙﾄ 6X17	G5	13
ﾌﾛﾝﾄﾃﾞｨｽｸﾎﾞﾙﾄ 8X24	G3	14
	G13	17
ﾌﾛﾝﾄﾊﾟｯﾄﾞ COMP. A	G1	8
ﾌﾛﾝﾄﾊﾟｯﾄﾞ COMP. B	G1	9
ﾌﾛﾝﾄﾊﾟｯﾄﾞCOMP.	F15	6
ﾌﾛﾝﾄﾌﾞﾚｰｷﾎｰｽCOMP.	F7	3
ﾌﾛﾝﾄｴﾝﾀﾞｰｶﾗｰ	I13	18
ﾌﾛﾝﾄｴﾝﾀﾞｰﾏｳﾝﾃｲﾝｸﾞﾗﾊﾞｰ	H1	10
ﾌﾛﾝﾄｴﾝﾀﾞｰCOMP.	F11	1
ﾌﾛﾝﾄｵｰｸｼｰﾙｾｯﾄ	F13	23
ﾌﾛﾝﾄｵｰｸﾀﾞｽﾄｼｰﾙ	F14	41
ﾌﾛﾝﾄｵｰｸﾎﾞﾙﾄASSY.	F13	22
ﾌﾛﾝﾄﾌﾞﾚｰｷﾃﾞｨｽｸ	G3	13
ﾌﾛﾝﾄﾌﾞﾚｰｷﾃﾞｨｽｸCOMP.	G5	12
ﾌﾛﾝﾄﾌﾞﾚｰｷﾏｽﾀｰｼﾘﾝﾀﾞｰASSY.	F7	7
ﾌﾛﾝﾄﾌﾞﾚｰｷﾛｱｰﾊﾟｲﾌﾟ	F7	4
ﾌﾛﾝﾄﾎｲｰﾙｱｸｽﾙ	G3	3
	G5	3
ﾌﾛﾝﾄﾎｲｰﾙｻｲﾄﾞｶﾗｰ	G3	4
	G5	4
ﾌﾛﾝﾄﾎｲｰﾙｾｯﾄ	G3	6
	G5	6
ﾌﾛﾝﾄﾚﾊﾞｰｽｲｯﾁCOMP.	F5	10
ﾌﾞｰﾂ	F15	15
	G1	17
	G9	16
ﾌﾞｰﾂ	G10	18
ﾌﾞｰﾂCOMP.	F7	8
	G7	4
ﾌﾞﾗｹｯﾄﾘﾃｰﾅｰ	G9	14
ﾌﾞﾗｼﾎﾙﾀﾞｰｾｯﾄ	D15	9
ﾌﾞﾗﾝｸｷｰ	F9	6
ﾌﾞﾘｰｻﾞｰｽﾘｰｳｴｲｼﾞﾖｲﾝﾄ	E10	1
ﾌﾞﾘｰｻﾞｰﾀﾝｸﾁｭｰﾌﾞ	H8	18
ﾌﾞﾘｰｻﾞｰﾁｭｰﾌﾞｸﾘｯﾌﾟ	E11	24
	G14	1
	I13	9
ﾌﾞﾘｰｻﾞｰﾁｭｰﾌﾞﾌﾟﾗｸﾞ	H8	17
ﾌﾞﾘｰｻﾞｰﾌﾟﾚｰﾄｶﾞｽｹｯﾄ	D1	3
ﾌﾞﾘｰｻﾞｰﾌﾟﾚｰﾄCOMP.	D1	2
ﾌﾞﾘｰﾀﾞｰｷｬｯﾌﾟ	F15	2
	G1	4
	G9	9
	G10	9
ﾌﾞﾘｰﾀﾞｰｽｸﾘｭｰ	F15	1
	G1	3
	G9	8
	G10	8
ﾌﾞﾚｰｷﾎｰｽｽﾃｰB	F7	5
ﾌﾞﾚｰｷﾍﾟﾀﾞﾙｽﾌﾟﾘﾝｸﾞ	H12	6
ﾌﾞﾚｰｷﾍﾟﾀﾞﾙCOMP.	H12	5
ﾌﾞﾚｰｷﾎｰｽｸﾘｯﾌﾟ	F8	28
ﾌﾞﾚｰｷﾛｯﾄﾞｼﾞﾖｲﾝﾄ	G7	16
ﾌﾞﾚｰｷﾛｯﾄﾞﾋﾟﾝ	G7	15
ﾌﾞﾚｰｷﾛｯﾄﾞﾋﾟﾝCOMP	G7	14
ﾌﾞﾚｰﾄﾞﾋｭｰｽﾞ	H7	31
	I9	24
ﾌﾟｯｼｭﾛｯﾄﾞCOMP.	G7	10
ﾌﾟﾗｲﾔｰ 150	I15	11
ﾌﾟﾗｸﾞﾚﾝﾁ	I15	4
ﾌﾟﾗｽｽｸﾘｭｰﾄﾞﾗｲﾊﾞｰ1	I15	12
ﾌﾟﾚｰﾄ	G9	19
ﾌﾟﾚｲﾝﾜｯｼｬｰ 5MM	G15	32
ﾌﾟﾚｲﾝﾜｯｼｬｰ 6MM	H7	29
	H15	19
ﾌﾟﾚｲﾝﾜｯｼｬｰ 7MM	F9	19
ﾌﾟﾚｲﾝﾜｯｼｬｰ 8MM	H14	27
ﾌﾟﾛﾃｸﾀｰ	F7	9

〔 ヘ 〕

ﾍｯﾄﾞｶﾊﾞｰｶﾞｽｹｯﾄ	D1	4
	E14	4
ﾍｯﾄﾞｶﾊﾞｰﾎﾞﾙﾄ	D1	6
ﾍｯﾄﾞﾊﾟｲﾌﾟｱﾂﾊﾟｰﾍﾞｱﾘﾝｸﾞ	F10	7
ﾍｯﾄﾞﾊﾟｲﾌﾟｱﾝﾀﾞｰﾍﾞｱﾘﾝｸﾞ	F10	8
ﾍｯﾄﾞﾗｲﾄｹｰｽﾏｳﾝﾃｲﾝｸﾞﾗﾊﾞｰ	I4	4
ﾍｯﾄﾞﾗｲﾄﾊﾞﾙﾌﾞ	F1	4
ﾍｯﾄﾞﾗｲﾄASSY.	F1	1

部　品　名　索　引

部品名	アドレスNo.	見出番号
ﾍﾙﾒｯﾄﾎﾙﾀﾞｰﾗﾍﾞﾙ	H2	17
ﾍﾙﾒｯﾄﾎﾙﾀﾞｰASSY.	H1	12
〔ホ〕		
ﾎｰｽｸﾗﾝﾌﾟ 27MM	I11	25
ﾎｰﾝCOMP.	I16	3
ﾎﾞｰﾙﾍﾞｱﾘﾝｸﾞ 16005	E9	27
ﾎﾞｯｸｽﾚﾝﾁ 8MM	I15	3
ﾎﾞﾙﾄﾜｯｼｬｰ 6X12	D16	16
ﾎﾟｰﾙﾌﾟﾗﾝｼﾞｬｰ	E8	12
ﾎﾟｰﾙﾌﾟﾗﾝｼﾞｬｰｽﾌﾟﾘﾝｸﾞ	E8	14
〔マ〕		
ﾏｲﾅｽｽｸﾘｭｰﾄﾞﾗｲﾊﾞｰ3	I15	13
ﾏｳﾝﾃｲﾝｸﾞﾗﾊﾞｰ	D1	7
ﾏｸﾞﾈﾁｯｸｽｲｯﾁｶﾊﾞｰ	H6	9
ﾏｸﾞﾈﾁｯｸｽｲｯﾁｶﾊﾞｰB	H6	8
ﾏｽﾀｰｼﾘﾝﾀﾞｰｵｲﾙｶﾌﾟ	G7	5
ﾏｽﾀｰｼﾘﾝﾀﾞｰｵｲﾙﾎｰｽｸﾗﾝﾌﾟ	G7	8
ﾏｽﾀｰｼﾘﾝﾀﾞｰｷｬｯﾌﾟ	F7	10
ﾏｽﾀｰｼﾘﾝﾀﾞｰｺﾈｸﾀｰ	G7	3
ﾏｽﾀｰｼﾘﾝﾀﾞｰｾｯﾄ	F7	14
ﾏｽﾀｰｼﾘﾝﾀﾞｰﾉｯｶｰ	F7	16
ﾏｽﾀｰｼﾘﾝﾀﾞｰﾋﾟｽﾄﾝｾｯﾄ	G7	9
ﾏｽﾀｰｼﾘﾝﾀﾞｰﾎｰｽ	G7	6
ﾏｽﾀｰｼﾘﾝﾀﾞｰﾎﾙﾀﾞｰ	F5	11
	F7	11
ﾏﾌﾗｰﾊﾞﾝﾄﾞ	H10	4
ﾏﾌﾗｰﾊﾟｯｷﾝ	H10	6
ﾏﾌﾗｰﾏｳﾝﾃｲﾝｸﾞｶﾗｰ	H10	9
ﾏﾌﾗｰﾏｳﾝﾃｲﾝｸﾞﾗﾊﾞｰ	H10	8
〔ミ〕		
ﾐﾗｰﾏｳﾝﾃｲﾝｸﾞﾗﾊﾞｰ	J5	40
〔メ〕		
ﾒｰﾀｰｸｯｼｮﾝ	F3	25
ﾒｰﾀｰｹｰｽASSY.	F2	8
ﾒｰﾀｰﾊﾞｲｻﾞｰ	F3	24
ﾒｰﾀｰﾊﾞｲｻﾞｰﾗﾊﾞｰ	F3	23
ﾒｰﾀｰﾏｳﾝﾃｲﾝｸﾞﾗﾊﾞｰ	F3	16
ﾒｰﾀｰﾚﾝｽﾞASSY.	F2	5
ﾒｲﾝｷﾞﾔﾗﾘｰｶﾗｰ	E2	4
ﾒｲﾝｼｬﾌﾄｻｰﾄﾞ&ﾌｫｰｽｷﾞﾔ	E6	7
ﾒｲﾝｼｬﾌﾄｼﾌｸｽｽｷﾞﾔ	E6	15
ﾒｲﾝｼｬﾌﾄｾｶﾝﾄﾞｷﾞﾔ	E6	4
ﾒｲﾝｼｬﾌﾄﾌｲﾌｽｷﾞﾔ	E6	11
ﾒｲﾝｼﾞｪｯﾄ #110	E13	22
ﾒｲﾝｼﾞｪｯﾄ #112	E13	22
ﾒｲﾝｽﾀﾝﾄﾞｶﾗｰ	H15	2
ﾒｲﾝｽﾀﾝﾄﾞｽﾌﾟﾘﾝｸﾞ	H15	3
ﾒｲﾝｽﾀﾝﾄﾞｽﾌﾟﾘﾝｸﾞﾌﾟﾚｰﾄ	H15	5
ﾒｲﾝｽﾀﾝﾄﾞCOMP.	H15	1
ﾒｲﾝｽﾃｯﾌﾟﾗﾊﾞｰｾｯﾃｲﾝｸﾞﾎﾞﾙﾄ	H14	22
〔ユ〕		
ﾕｰｽﾞﾚｽﾎｰﾙﾌﾟﾗｸﾞ	I4	3
〔ラ〕		
ﾗｲﾃｲﾝｸﾞ&ｽﾀｰﾀｰｷﾙｽｲｯﾁASSY.	F5	6
ﾗｼﾞｱﾙﾎﾞｰﾙﾍﾞｱﾘﾝｸﾞ	D14	25
ﾗｼﾞｱﾙﾎﾞｰﾙﾍﾞｱﾘﾝｸﾞ 12X28X7	D8	16
ﾗｼﾞｱﾙﾎﾞｰﾙﾍﾞｱﾘﾝｸﾞ 6004UU	G4	18
	G6	17
ﾗｼﾞｱﾙﾎﾞｰﾙﾍﾞｱﾘﾝｸﾞ 6202	I1	21
ﾗｼﾞｱﾙﾎﾞｰﾙﾍﾞｱﾘﾝｸﾞ 6203	D14	26
ﾗｼﾞｱﾙﾎﾞｰﾙﾍﾞｱﾘﾝｸﾞ 6204UU	G13	24
ﾗｼﾞｱﾙﾎﾞｰﾙﾍﾞｱﾘﾝｸﾞ 6304UU	G13	25
ﾗｼﾞｱﾙﾎﾞｰﾙﾍﾞｱﾘﾝｸﾞ 6305	E7	34
	G13	26
ﾗｼﾞｴﾀｰｸﾞﾘﾙ	I10	7
ﾗｼﾞｴﾀｰｺｰｼｮﾝﾏｰｸ	H7	25
ﾗｼﾞｴﾀｰｽﾃｰ	I10	9
ﾗｼﾞｴﾀｰﾎｰｽｸﾗﾝﾌﾟ	I10	23
ﾗｼﾞｴﾀｰﾏｳﾝﾃｲﾝｸﾞｶﾗｰ	I10	11
	I13	18
ﾗｼﾞｴﾀｰﾏｳﾝﾃｲﾝｸﾞﾗﾊﾞｰ	G15	20
	I10	10
	I13	10
ﾗｼﾞｴﾀｰﾘｻﾞｰﾌﾞﾀﾝｸ	I10	12
ﾗｼﾞｴﾀｰCOMP.	I10	3
ﾗﾁｴｯﾄﾎﾟｰﾙ	E8	10
ﾗﾊﾞｰｶﾊﾞｰ	F1	2
ﾗﾊﾞｰﾌﾞﾂｼｮ	F13	32
〔リ〕		
ﾘｰﾌｽﾌﾟﾘﾝｸﾞ	F12	5
ﾘｻﾞｰﾌﾞｷｬｯﾌﾟｱﾀﾞﾌﾟﾀｰ	I10	13
ﾘｻﾞｰﾌﾞﾀﾝｸｷｬｯﾌﾟ	I10	14
ﾘｻﾞｰﾌﾞﾀﾝｸﾎﾞﾙﾄ	I11	31
ﾘｻﾞｰﾌﾞﾀﾝｸﾗﾍﾞﾙ	H8	20
ﾘﾃｰﾅｰ	F15	11
	G1	13
	G10	14
ﾘﾃｰﾅｰ 6MM	H3	17
ﾘﾊﾞｳﾝﾄﾞｽﾌﾟﾘﾝｸﾞ	F12	8
ﾘﾌﾚｸﾀｰﾘﾔｰｽﾃｰ	I4	1
ﾘﾌﾚｸﾃｲﾝｸﾞﾌﾟﾚｰﾄ	F2	11
ﾘﾌﾚｯｸｽﾘﾌﾚｸﾀｰ	I4	2
ﾘﾑﾊﾞﾙﾌﾞ	G3	2
	G5	2
	G13	15
ﾘﾔｰｱｸｽﾙｽﾘｰﾌﾞ	G12	9
ﾘﾔｰｱｸｽﾙﾃﾞｲｽﾀﾝｽｶﾗｰ	G12	11
ﾘﾔｰｱｸｽﾙﾜｯｼｬｰ	G12	6
ﾘﾔｰｱｸｽﾙUﾅｯﾄ 14MM	I1	13
ﾘﾔｰｶｳﾙﾏｰｸA	J7	18
	J8	14
ﾘﾔｰｶｳﾙﾏｰｸB	J7	19
	J8	15
ﾘﾔｰｷｬﾘﾊﾟｰﾎﾙﾃﾞｲ	G10	2
ﾘﾔｰｷｬﾘﾊﾟｰASSY.	G9	1
	G10	1
ﾘﾔｰｷｬﾘﾊﾟｰCOMP.	G9	2
ﾘﾔｰｸｯｼｮﾝｶﾗｰ	I2	17
ﾘﾔｰｸｯｼｮﾝｽﾌﾟﾘﾝｸﾞ	I2	2
ﾘﾔｰｸｯｼｮﾝASSY.	I2	1
ﾘﾔｰｸﾞﾗﾌﾞﾚｰﾙ	H1	15
ﾘﾔｰｼｰﾄｶｳﾙｾｯﾄ	H2	16
ﾘﾔｰｼｰﾄｶｳﾙﾏｰｸ	J12	27
ﾘﾔｰｽﾄｯﾌﾟｽｲｯﾁASSY.	H12	3
ﾘﾔｰﾀｲﾔASSY.	G13	14
ﾘﾔｰﾀﾝﾊﾟｰCOMP.	I2	7
ﾘﾔｰﾊﾟｯﾄﾞCOMP.	G9	3
ﾘﾔｰﾌｪﾝﾀﾞｰ	I4	10
ﾘﾔｰﾌｪﾝﾀﾞｰA	I4	5
ﾘﾔｰﾌｫｰｸﾋﾟﾎﾞｯﾄﾎﾞﾙﾄ	I1	3
ﾘﾔｰﾌｯｸ	I13	20
ﾘﾔｰﾌﾞﾗｹｯﾄ	D15	6
ﾘﾔｰﾌﾞﾗｹｯﾄCOMP.	G9	6
	G10	6
ﾘﾔｰﾌﾞﾚｰｷｻｲﾄﾞｶﾗｰ	G12	8
ﾘﾔｰﾌﾞﾚｰｷﾃﾞｲｽｸ	G13	16
ﾘﾔｰﾌﾞﾚｰｷﾎｰｽ	G7	1
ﾘﾔｰﾌﾞﾚｰｷﾎｰｽｸﾗﾝﾊﾟｰ	G7	17
ﾘﾔｰﾌﾞﾚｰｷﾏｽﾀｰｼﾘﾝﾀﾞｰASSY.	G7	2
ﾘﾔｰﾎｲｰﾙｱｸｽﾙ	G12	5
ﾘﾔｰﾎｲｰﾙｻｲﾄﾞｶﾗｰ	G12	7
ﾘﾔｰﾎｲｰﾙｾｯﾄ	G13	12
ﾘﾔｰﾎｲｰﾙﾀﾝﾊﾟｰ	G12	4
ﾘﾝｸｱｰﾑｾｯﾄ	E10	2
ﾘﾝｸﾞ	D15	10
〔レ〕		
ﾚｷﾞｭﾚｰﾄﾚｸﾁﾌｱｲﾔｰASSY.	H3	3
ﾚﾊﾞｰｼﾞｮｲﾝﾄ	F7	19
ﾚﾊﾞｰｿｹｯﾄﾎﾞﾙﾄ 5X5	F7	18
ﾚﾘｰﾌﾊﾞﾙﾌﾞASSY.	D16	9
ﾚﾝｽﾞﾊﾟｯｷﾝ	I6	3
ﾚﾝｽﾞﾎﾙﾀﾞｰｸﾘｯﾌﾟ	F1	3
〔ロ〕		
ﾛｰﾀｰﾛｯｸﾅｯﾄ	D14	22
ﾛｰﾗｰ 4X8	E9	32
ﾛｯｶｰｱｰﾑｶﾞｲﾄﾞﾌﾟﾚｰﾄ	D4	7
ﾛｯｶｰｱｰﾑｽﾌﾟﾘﾝｸﾞﾌﾟﾚｰﾄ	D4	6
ﾛｯｸﾅｯﾄ	I3	24
ﾛｯｸﾅｯﾄ 22MM	D8	13
ﾛｯｸﾋﾟﾝ 8MM	G15	34
ﾛｯｸﾜｯｼｬｰ	E9	24
	F10	6
ﾛｯｸﾜｯｼｬｰ 25MM	E7	25
ﾛｯｸﾜｯｼｬｰ 28MM	E7	27
〔ワ〕		
ﾜｲﾔｰｱｼﾞｬｽﾃｲﾝｸﾞﾎﾞﾙﾄ	F5	19
ﾜｲﾔｰﾊｰﾈｽ	I8	9
ﾜｲﾔｰﾊｰﾈｽｸﾘｯﾌﾟ 4X70	I7	8
ﾜｲﾔｰﾊｰﾈｽﾊﾞﾝﾄﾞ	I9	16
ﾜｲﾔｰﾊﾞﾝﾄﾞB1	I9	19
ﾜｯｼｬｰ	F12	6
ﾜｯｼｬｰ 10.2MM	E7	28
ﾜｯｼｬｰ 14MM	E9	25
ﾜｯｼｬｰ 25X15.2X1	D14	24
ﾜｯｼｬｰ 6MM	H11	17
ﾜｯｼｬｰ 6X17	F4	31
ﾜｯｼｬｰ 60X25X2	D8	15
ﾜｯｼｬｰ 7X12	G7	19
ﾜｯｼｬｰ 8.5X26	H11	18
ﾜｯｼｬｰ 8MM	E9	26
ﾜｯｼｬｰ 9MM	D2	14
〔A〕		
A.C.ｼﾞｪﾈﾚｰﾀｰｶﾊﾞｰCOMP.A	D13	16
A.C.ｼﾞｪﾈﾚｰﾀｰｹｰｽ	D13	18
A.C.ｼﾞｪﾈﾚｰﾀｰｼｬﾌﾄｶﾗｰ	D13	3
A.C.ｼﾞｪﾈﾚｰﾀｰﾀﾝﾊﾟｰASSY.	D13	8
A.C.ｼﾞｪﾈﾚｰﾀｰﾁｪﾝｶﾞｲﾄﾞ	D13	13
A.C.ｼﾞｪﾈﾚｰﾀｰﾁｬﾝﾊﾞｰｶﾊﾞｰ	E2	2
A.C.ｼﾞｪﾈﾚｰﾀｰﾁｬﾝﾊﾞｰｶﾊﾞｰ ｶﾞｽｹｯﾄ	E2	3
	E15	1
A.C.ｼﾞｪﾈﾚｰﾀｰﾃﾝｼｮﾅｰASSY.	D13	12
A.C.ｼﾞｪﾈﾚｰﾀｰﾄﾞﾗｲﾌﾞﾁｪﾝ	D13	11

部　品　名　索　引

部品名	アドレスNo.	見出番号
A.C.ｼﾞｴﾈﾚｰﾀｰﾋﾟﾝ	D13	14
A.C.ｼﾞｴﾈﾚｰﾀｰﾍﾞｰｽ	D13	1
〔L〕		
L.ｱｯﾊﾟｰｶｳﾙｶﾊﾞｰ	J1	30
L.ｱｯﾊﾟｰｶｳﾙｻｲﾄﾞｽﾄﾗｲﾌﾟ	J9	9
L.ｱｯﾊﾟｰｶｳﾙｻｲﾄﾞﾏｰｸ	J9	7
L.ｱｯﾊﾟｰｶｳﾙｽﾄﾗｲﾌﾟ	J7	6
	J8	6
L.ｲﾝﾅｰﾊﾟﾈﾙｽﾄﾗｲﾌﾟ	J7	17
	J8	13
	J11	24
L.ｲﾝﾅｰﾊﾟﾈﾙｾｯﾄ	J3	34
L.ｴｱｰｸﾘｰﾅｰｲﾝﾚｯﾄﾀﾞｸﾄ	H8	8
L.ｵｲﾙﾎｰｽﾊﾟｲﾌﾟCOMP.	I13	2
L.ｵｲﾙﾛｯｸﾋﾟｰｽ	F13	28
L.ｷｬﾘﾊﾟｰﾎﾞﾃﾞｲ	F15	5
L.ｷﾞﾔｰｼﾌﾄﾌｫｰｸ	E8	3
L.ｸﾗﾝｸｹｰｽｶﾊﾞｰ	D10	1
L.ｸﾗﾝｸｹｰｽｶﾊﾞｰｶﾞｽｹｯﾄ	D10	2
	E15	2
L.ｻｲﾄﾞｶｳﾙｽﾄﾗｲﾌﾟ	J8	11
	J10	12
L.ｻｲﾄﾞｶｳﾙｽﾄﾗｲﾌﾟA	J7	9
L.ｻｲﾄﾞｶｳﾙｽﾄﾗｲﾌﾟB	J7	11
L.ｻｲﾄﾞｶｳﾙｾｯﾄ	H4	21
L.ｻｲﾄﾞｶｳﾙﾒｯｼｭ	H3	15
L.ｻｲﾚﾝｻｰﾏｯﾄ	I16	13
L.ｼｰﾄﾊﾟｲﾌﾟ	F13	31
L.ｽﾃｱﾘﾝｸﾞﾊﾝﾄﾞﾙﾊﾟｲﾌﾟ	F9	12
L.ｽﾃｱﾘﾝｸﾞﾊﾝﾄﾞﾙﾚﾊﾞｰﾋﾟﾎﾞｯﾄﾎﾞﾙﾄ	F6	20
L.ｽﾃｯﾌﾟｱｰﾑ	H13	12
L.ｽﾃｯﾌﾟﾎﾙﾀﾞｰ	H13	17
L.ｽﾃｯﾌﾟﾘﾀｰﾝｽﾌﾟﾘﾝｸﾞ	H13	13
L.ｾﾊﾟﾚｰﾄﾗﾊﾞｰﾜｲﾔｰ	J1	24
L.ﾊﾝﾄﾞﾙｸﾞﾘｯﾌﾟ	F5	16
L.ﾊﾝﾄﾞﾙﾚﾊﾞｰCOMP.	F5	18
L.ﾊﾞｯｸﾐﾗｰ	J5	41
L.ﾋｰﾄｶﾞｰﾄﾞﾏｯﾄ	H3	13
L.ﾋｰﾄｶﾞｰﾄﾞﾏｯﾄB	H3	14
L.ﾋﾟﾎﾞｯﾂﾄｱﾝﾀﾞｰｶﾊﾞｰ	H11	12
L.ﾋﾟﾎﾞｯﾂﾄｱﾝﾀﾞｰｶﾊﾞｰｽﾃｰ	H15	13
L.ﾋﾟﾎﾞｯﾂﾄｶﾊﾞｰ	H3	9
L.ﾋﾟﾘｵﾝｽﾃｯﾌﾟｱｰﾑCOMP.	H13	16
L.ﾋﾟﾘｵﾝｽﾃｯﾌﾟｸﾘｯｸﾌﾟﾚｰﾄ	H13	19
L.ﾋﾟﾘｵﾝｽﾃｯﾌﾟﾎﾙﾀﾞｰ	H13	21
L.ﾌｭｰｴﾙﾀﾝｸﾏｰｸ	J9	4
L.ﾌｭｰｴﾙﾁｭｰﾌﾞCOMP.	G14	6
L.ﾌﾛﾝﾄｳｲﾝｶｰｺｰﾄCOMP.	I6	6
L.ﾌﾛﾝﾄｳｲﾝｶｰASSY.	I6	5
L.ﾌﾛﾝﾄｷｬﾘﾊﾟｰﾌﾞﾗｹｯﾄｶﾗｰ	F13	30
L.ﾌﾛﾝﾄｷｬﾘﾊﾟｰﾎﾞﾃﾞｲ	G1	7
L.ﾌﾛﾝﾄｷｬﾘﾊﾟｰASSY.	F15	4
	G1	6
L.ﾌﾛﾝﾄﾊﾟｲﾌﾟCOMP.	F13	25
L.ﾌﾛﾝﾄﾌｫｰｸASSY.	F13	24
L.ﾌﾛﾝﾄﾌﾞﾗｹｯﾄCOMP.	G1	12
L.ﾌﾞﾗｹｯﾄCOMP.	F15	10
L.ﾍｯﾄﾞﾗｲﾄｽﾃｰ	F1	6
L.ﾎﾞﾄﾑｹｰｽCOMP.	F13	26
L.ﾏﾌﾗｰCOMP.	H10	7
L.ﾐﾄﾞﾙｶｳﾙｴｱｰｾﾊﾟﾚｰﾀｰ	J1	20
L.ﾐﾄﾞﾙｶｳﾙｼｰﾙﾗﾊﾞｰ	J1	26
L.ﾐﾄﾞﾙｶｳﾙｽﾃｰ	I16	16
L.ﾐﾄﾞﾙｶｳﾙｽﾄﾗｲﾌﾟ	J7	13
	J8	10
	J10	16
L.ﾐﾄﾞﾙｶｳﾙｾｯﾄ	J4	37
L.ﾐﾄﾞﾙｶｳﾙｾﾊﾟﾚｰﾄｽﾃｰ	J1	22
L.ﾐﾄﾞﾙｶｳﾙｾﾊﾟﾚｰﾄﾗﾊﾞｰ	J1	18
L.ﾐﾄﾞﾙｶｳﾙﾏｰｸ	J7	15
L.ﾐﾄﾞﾙｶｳﾙﾓｰﾙﾃﾞｨﾝｸﾞ	I16	12
L.ﾒｲﾝｽﾃｯﾌﾟASSY.	H13	11
L.ﾗｼﾞｴﾀｰｴｱｰｶﾞｲﾄﾞ	I16	2
L.ﾘﾔｰｲﾝﾚｯﾄﾀﾞｸﾄ	H8	15
L.ﾘﾔｰｳｲﾝｶｰﾍﾞｰｽCOMP.	I6	12
L.ﾘﾔｰｳｲﾝｶｰASSY.	I6	11
L.ﾘﾔｰｶｳﾙｽﾄﾗｲﾌﾟ	J7	21
	J8	17
L.ﾘﾔｰｶｳﾙﾏｳﾝﾃｲﾝｸﾞﾗﾊﾞｰ	H1	8
L.ﾘﾔｰｶﾊﾞｰｷｬｯﾌﾟ	D11	4
L.ﾘﾔｰｸﾗﾝｸｹｰｽｶﾊﾞｰ	D11	3
L.ﾘﾔｰｸﾗﾝｸｹｰｽｶﾊﾞｰｶﾞｽｹｯﾄ	D11	5
	E15	7
L.ﾘﾔｰｼｰﾄｶｳﾙｽﾄﾗｲﾌﾟ	J12	29
L.ﾘﾔｰﾌｪﾝﾀﾞｰｽﾃｰ	I4	8
Lﾌﾛﾝﾄｳｲﾝｶｰﾕﾆｯﾄ	I6	7
〔O〕		
Oﾘﾝｸﾞ	D15	15
	G2	25
	G10	22
	G14	8
Oﾘﾝｸﾞ 10X2.6	I14	27
Oﾘﾝｸﾞ 11.9X2.2	E3	25
	E16	23
Oﾘﾝｸﾞ 13.5X1.4	I11	35
Oﾘﾝｸﾞ 13.8X2.4	F14	42
Oﾘﾝｸﾞ 13.9X2.6	F14	42
Oﾘﾝｸﾞ 14.6X3.7	E1	20
	E15	17
Oﾘﾝｸﾞ 14.7X2.2	E1	22
	E16	21
Oﾘﾝｸﾞ 14.8X2.4	G7	21
Oﾘﾝｸﾞ 19X3	D2	17
	D6	8
	E14	7
	I11	36
Oﾘﾝｸﾞ 21.5MM	D7	13
	E15	11
Oﾘﾝｸﾞ 24.4X3.1	D15	13
	E16	19
Oﾘﾝｸﾞ 29.7X3.5	F14	44
Oﾘﾝｸﾞ 32.95X2.62	D11	11
	E15	12
Oﾘﾝｸﾞ 34.4X3.1	F14	43
Oﾘﾝｸﾞ 39.5X5	G15	28
Oﾘﾝｸﾞ 48.1X3.6	D10	6
	E15	10
Oﾘﾝｸﾞ 5.7X2.2	E3	23
	E15	16
Oﾘﾝｸﾞ 54X2	I11	34
Oﾘﾝｸﾞ 56X2.5	D14	29
	E15	15
Oﾘﾝｸﾞ 6.8X1.9	F4	32
Oﾘﾝｸﾞ 61X2	G13	22
Oﾘﾝｸﾞ 7.5X1.5	D2	16
	E14	6
Oﾘﾝｸﾞ 7X1.7	D15	14
	E16	20
Oﾘﾝｸﾞ 75X2	D6	7
Oﾘﾝｸﾞ 9.4X2.4	D16	19
	E15	14
Oﾘﾝｸﾞ 9.8X2.7	E1	21
	E16	18
Oﾘﾝｸﾞ 9X2.3	E3	24
	E16	22
Oﾘﾝｸﾞ 90X2.3	D14	28
	E15	13
〔R〕		
R.ｱｯﾊﾟｰｶｳﾙｶﾊﾞｰ	J1	28
R.ｱｯﾊﾟｰｶｳﾙｻｲﾄﾞｽﾄﾗｲﾌﾟ	J9	8
R.ｱｯﾊﾟｰｶｳﾙｻｲﾄﾞﾏｰｸ	J9	6
R.ｱｯﾊﾟｰｶｳﾙｽﾄﾗｲﾌﾟ	J7	5
	J8	5
R.ｱｯﾊﾟｰﾐﾄﾞﾙｶｳﾙｽﾃｰ	I16	9
R.ｲﾝﾅｰﾊﾟﾈﾙｽﾄﾗｲﾌﾟ	J7	16
	J8	12
	J11	23
R.ｲﾝﾅｰﾊﾟﾈﾙｾｯﾄ	J2	33
R.ｴｱｰｸﾘｰﾅｰｲﾝﾚｯﾄﾀﾞｸﾄ	H8	7
R.ｵｲﾙﾎｰｽﾊﾟｲﾌﾟCOMP.	I13	1
R.ｵｲﾙﾛｯｸﾋﾟｰｽ	F12	15
R.ｶﾊﾞｰｶﾞｽｹｯﾄ	D7	4
R.ｶﾊﾞｰｶﾞｽｹｯﾄ	E15	5
R.ｷｬﾘﾊﾟｰﾎﾞﾃﾞｲ	F15	17
R.ｷﾞﾔｰｼﾌﾄﾌｫｰｸ	E8	1
R.ｸﾗﾝｸｹｰｽｶﾊﾞｰ	D7	1
R.ｹｰﾌﾞﾙｶﾞｲﾄﾞ	F7	6
R.ｻｲﾄﾞｶｳﾙｽﾄﾗｲﾌﾟ	J8	8
	J10	13
R.ｻｲﾄﾞｶｳﾙｽﾄﾗｲﾌﾟA	J7	8
R.ｻｲﾄﾞｶｳﾙｽﾄﾗｲﾌﾟB	J7	10
R.ｻｲﾄﾞｶｳﾙｾｯﾄ	H4	20
R.ｻｲﾄﾞｶｳﾙﾒｯｼｭ	H3	12
R.ｻｲﾚﾝｻｰﾏｯﾄ	I16	15
R.ｼｰﾄﾊﾟｲﾌﾟ	F12	17
R.ｽﾃｱﾘﾝｸﾞﾊﾝﾄﾞﾙﾊﾟｲﾌﾟ	F9	7
R.ｽﾃｱﾘﾝｸﾞﾊﾝﾄﾞﾙﾚﾊﾞｰﾋﾟﾎﾞｯﾄﾎﾞﾙﾄ	F8	23
R.ｽﾃｯﾌﾟｱｰﾑ	H13	5
R.ｽﾃｯﾌﾟﾎﾙﾀﾞｰ	H13	3
R.ｽﾃｯﾌﾟﾘﾀｰﾝｽﾌﾟﾘﾝｸﾞ	H13	6
R.ｾﾊﾟﾚｰﾄﾗﾊﾞｰﾜｲﾔｰ	J1	23
R.ﾊﾝﾄﾞﾙｸﾞﾘｯﾌﾟ	F5	15
R.ﾊﾝﾄﾞﾙﾚﾊﾞｰｱｼﾔｽﾀｰ	F7	17
R.ﾊﾝﾄﾞﾙﾚﾊﾞｰｾｯﾄ	F8	22
R.ﾊﾝﾄﾞﾙﾚﾊﾞｰASSY.	F7	15
R.ﾊﾞｯｸﾐﾗｰ	J5	39
R.ﾋｰﾄｶﾞｰﾄﾞﾏｯﾄ	H3	10
R.ﾋｰﾄｶﾞｰﾄﾞﾏｯﾄ B	H3	11
R.ﾋﾟﾎﾞｯﾂﾄｱﾝﾀﾞｰｶﾊﾞｰ	H10	11
R.ﾋﾟﾎﾞｯﾂﾄｶﾊﾞｰ	H3	8
R.ﾋﾟﾘｵﾝｽﾃｯﾌﾟｱｰﾑCOMP.	H13	14
R.ﾋﾟﾘｵﾝｽﾃｯﾌﾟｸﾘｯｸﾌﾟﾚｰﾄ	H13	18
R.ﾋﾟﾘｵﾝｽﾃｯﾌﾟﾎﾙﾀﾞｰ	H13	20
R.ﾌｭｰｴﾙﾀﾝｸﾏｰｸ	J9	3
R.ﾌｭｰｴﾙﾁｭｰﾌﾞCOMP.	G14	5
R.ﾌﾛﾝﾄｳｲﾝｶｰｺｰﾄCOMP.	I6	2
R.ﾌﾛﾝﾄｳｲﾝｶｰASSY.	I6	1
R.ﾌﾛﾝﾄｷｬﾘﾊﾟｰﾎﾞﾃﾞｲ	G1	19
R.ﾌﾛﾝﾄｷｬﾘﾊﾟｰASSY.	F15	16
	G1	18
R.ﾌﾛﾝﾄﾌｫｰｸﾊﾟｲﾌﾟCOMP.	F12	7
R.ﾌﾛﾝﾄﾌｫｰｸASSY.	F12	1
R.ﾌﾛﾝﾄﾌﾞﾚｰｷﾎｰｽ	F7	2
R.ﾌﾞﾗｹｯﾄCOMP.	F15	20
	G1	21
R.ﾍｯﾄﾞﾗｲﾄｽﾃｰ	F1	5
R.ﾎﾞﾄﾑｹｰｽ	F12	13
R.ﾏﾌﾗｰCOMP.	H10	3
R.ﾐﾄﾞﾙｶｳﾙｴｱｰｾﾊﾟﾚｰﾀｰ	J1	19
R.ﾐﾄﾞﾙｶｳﾙｼｰﾙﾗﾊﾞｰ	J1	25
R.ﾐﾄﾞﾙｶｳﾙｽﾃｰ	I16	14
R.ﾐﾄﾞﾙｶｳﾙｽﾄﾗｲﾌﾟ	J7	12
	J8	9
	J10	17
R.ﾐﾄﾞﾙｶｳﾙｾｯﾄ	J3	35

部 品 名 索 引

部品名	アドレス No.	見出番号
R.ミトﾞルカウルセﾊﾟレーターステー	J1	21
R.ミトﾞルカウルセﾊﾟレートラﾊﾞー	I16	17
R.ミトﾞルカウルマーク	J7	14
R.メインステツフﾟASSY.	H13	9
R.ラシﾞエターエアーカﾞイトﾞ	I16	1
R.リヤーインレツトタﾞクト	H8	14
R.リヤーウインカーヘﾞースCOMP.	I6	10
R.リヤーウインカーASSY.	I6	8
R.リヤーカウルストライフﾟ	J7	20
	J8	16
R.リヤーカウルマウンテインクﾞラハﾞー	H1	7
R.リヤーシートカウルストライフﾟ	J12	28
R.リヤーフエンタﾞーステー	I4	7
Rフロントウインカーユニツト	I6	4
〔 T 〕		
Tシﾞヨイントセツト	E10	3
〔 U 〕		
Uナツト 6MM	G15	26
UBSホﾞルト 10X141	I2	21
UBSホﾞルト 8X133	E2	10
〔 6 〕		
6カクナツト 4MM	E3	27
6カクナツト 6MM	F6	27
	H7	28
6カクナツト 8MM	G8	23
	I1	18
6カクホﾞルト 6X14	D1	8
	E3	26
6カクホﾞルト 6X20	I9	17
6カクレンチ 5MM	I15	6
6カクレンチ 6MM	I15	5

CBR750
SUPER AERO・CBR750(RC27-100)
パーツリスト

不許複製

発行　本田技研工業株式会社

編集　本田技研工業㈱　部品資料課

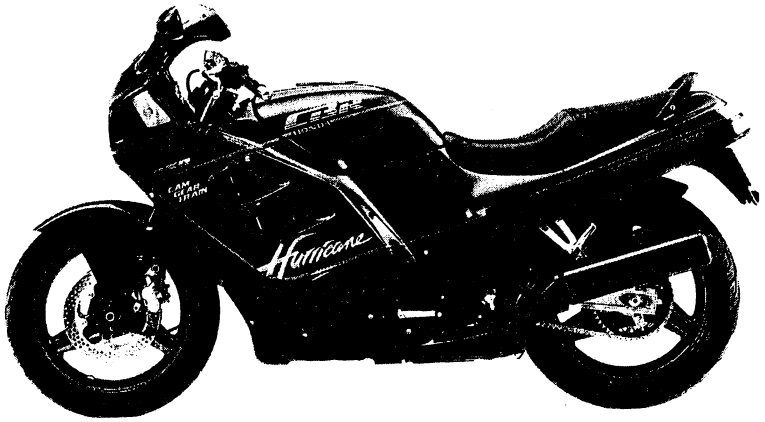

CBR750 SUPER AERO
(CBR750FH)

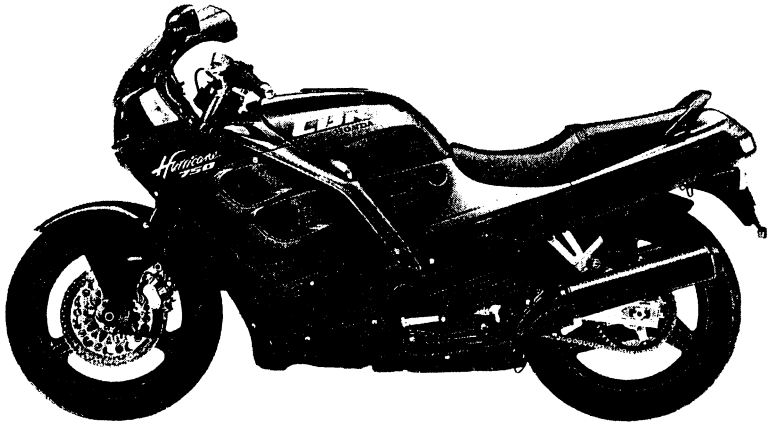

CBR750
(CBR750FJ)

1 まえがき
目次

2 エンジン

3 フレーム

4 部品番号索引

5 部品名索引

HONDA

本田技研工業株式会社

©A47008806